TS-G1321I

200W MAX.

Flush-Mount Car Speaker
13 cm (5-1/4") Dual-Cone

Haut-Parleurs à Montage Encastré
Pour Automobile
Bicône 13 cm

Be sure to read this instruction manual before installing this speaker.
Vor dem Einbau des Lautsprecher, verfehlen Sie nicht diese Vorschrift zu lesen.
Prière de lire obligatoirement ce manuel d'installation avant de monter les haut-parleurs.
Prima di installare l'altoparlante leggete tassativamente le istruzioni.
Antes de instalar el altavoz es importante que lea estas instrucciones.
Обязательно прочитайте это руководство перед подключением динамика.

⚠ CAUTION
1. Do not touch the speaker flexible wire Ⓐ.
2. Do not change the direction of the speaker terminals assembly Ⓑ.
3. Make sure lead and speaker terminals do not contact metal.
4. When making connections, refer also to the instruction manual of the car stereo used.

⚠ VORSICHT
1. Die Lautsprecherlitzen Ⓐ nicht berühren.
2. Die Richtung der Lautsprecherpol-Anordnung Ⓑ darf nicht geändert werden.
3. Es ist darauf zu achten, daß die Zuführungskabel und die Lautsprecherpolklemmen kein Metall berühren.
4. Zum Anschliessen sind auch die Anleitungen für das verwandte Auto-Stereo-Radio zu beachten.

⚠ ATTENTION
1. Ne jamais toucher le fil flexible de haut-parleur Ⓐ.
2. Ne pas modifier l'orientation de plaquette de connexions du haut-parleur Ⓑ.
3. S'assurer que les fils et les bornes de haut-parleurs ne touchent pas une pièce métallique.
4. Le branchement s'opère après consultation de la notice d'instructions de l'autoradio qui est utilisé.

⚠ PRECAUZIONE
1. Non toccare il cavo flessibile del diffusore Ⓐ.
2. Non cambiare la direzione del gruppo terminale del diffusore Ⓑ.
3. Assicurarsi che il cavo ed i terminali del diffusore non siano a contatto con metallo.
4. Quando si effettuano connessioni, fare riferimento anche al manuale di istruzioni dell' autostereo usato.

⚠ PRECAUCION
1. No se debe tocar el alambre flexible Ⓐ del altavoz.
2. No cambiar la dirección del ensamblaje de terminal del altavoz Ⓑ.
3. Asegurarse de que los terminals del altavoz y el hilo conductor no están en contecto com el metal. Para hacer la conexión consultar también el manual de instrucciones que se provee para el "reproductor".

⚠ ОСТОРОЖНО
1. Не трогайте гибкий провод Ⓐ динамика.
2. Не изменяйте направлние подсоединений электроконтактов динамика Ⓑ.
3. Будьте верены, что проводка и электроконтакты динамика не имеют контакта с металлом. При подсоединении обращайтесь таюке к руководству по эксплуатации автомобильной
4. стереосистемы.

●SPECIFICATIONS
- Reproduction system ····· Dual-cone
- Speaker specifications
  - Size ····· φ129 mm (5-1/8"Dia.)
    Water-resistant
    Injection-molded polypropylene cone
    High compliance, rolled edge
    Heat-resistant voice coil
    Magnet : 150 g (5 oz)
- Nominal impedance ····· 4 Ω
- Sensitivity ····· 90 dB (±1.5 dB)
- Frequency response ····· 40 Hz to 25 kHz (−20 dB)
- Maximum music power ····· 200 W
- Nominal power ····· 35 W
- Grille material ····· Steel net, heat-proof resin
- Weight (per speaker including accessory parts) ··· 0.58 kg (1 lb 4 oz)
- Gross weight (2 speakers including packaging) ····· 1.36 kg (2 lb 16 oz)

●TECHNISCHE EINZELHEITEN
- Tonwiedergabesystem ····· Doppelkonus
- Beschreibung der Lautsprecher
  - Größe ····· φ129 mm
    Wasserschutz
    Im Gußformgeformter polypropylen-Konus
    Runde kante mit höher Biegsamkeit
    Hitzebeständige Stimmenspule
    Magnet :150 g
- Nennimpedanz ····· 4 Ω
- Empfindlichkeit ····· 90 dB (±1,5 dB)
- Frequenzgang ····· 40 Hz bis 25 kHz (−20 dB)
- Max. Musikleistung ····· 200 W
- Nennspannung ····· 35 W
- Material des Schutzgitters ····· Stahlnetz, hitzebeständige Harz
- Gewicht (pro Lautsprecher einschl Zubehörteile) ····· 0,58 kg
- Gesamtgewicht (2 Lautsprecher und Verpackung) ····· 1,36 kg

●CARACTERISTIQUES
- Système de reproduction ····· Double cône
- Spécifications des haut-parleurs
  - Diamètre ····· φ129 mm
    Résistant à l'eau
    Cône en polypropylène moulé par injection
    Grande élasticité acoustique, bord arrondi
    Bobine mobile résistante à la chaleur
    Aimant :150 g
- Impédance nominale ····· 4 Ω
- Sensibilité ····· 90 dB (±1,5 dB)
- Bande passante ····· 40 Hz à 25 kHz (−20 dB)
- Puissance musicale maximum ····· 200 W
- Puissance nominale ····· 35 W
- Matériau de grille ····· Grille métallique, résine résistante à la chaleur
- Poids (par haut-parleur pièces accessoire comprises) ··· 0,58 kg
- Poids brut (2 haut-parleurs emballage compris) ····· 1,36 kg

●DATI TECNICI
- Sistema di riproduzione ····· Doppio cono
- Caratteristiche del diffusore
  - Misura ····· φ129 mm
    Resistente all'acqua
    Cono in polipropilene stampato a iniezione
    Alta cedevolezza, profilo arrotondato
    Bobina di voce resistente al calore
    Magnete : 150 g
- Impedenza nominale ····· 4 Ω
- Sensibilità ····· 90 dB (±1,5 dB)
- Risposta alla frequenza ····· 40 Hz a 25 kHz (−20 dB)
- Massima potenza musicale ····· 200 W
- Potenza nominale ····· 35 W
- Materiale della griglia ····· Rete in acciaio, resina resistente al calore
- Peso (per diffusore inclusi accesori) ····· 0,58 kg
- Peso lordo (2 diffusori incluso l'imballaggio) ····· 1,36 kg

●ESPECIFICACIONES
- Sistema de reproducción ····· Cono doble
- Especificaciones del altavoz
  - Tamaño ····· φ129 mm
    A prueba de agua
    Membrana de polipropileno moldeado por inyección
    Alta elasticidad, borde laminado
    Bobina de voz resistente al calor
    Imán : 150 g
- Impedancia nominal ····· 4 Ω
- Sensibilidad ····· 90 dB (±1,5 dB)
- Respuesta de frecuencia ····· 40 Hz a 25 kHz (−20 dB)
- Máxima potencia de musica ····· 200 W
- Potencia nominal ····· 35 W
- Material de la rejilla ··· Malla de acero, resina a prueba de calor
- Peso (por altavoz Incluyendo accesorios) ····· 0,58 kg
- Peso bruto (2 altavoces Incluyendo embalaje) ····· 1,36 kg

●ТЕХНИЧЕСКИЕ ХАРАКТЕРИСТИКИ
- Система воспроизведения ····· Двух диффузорный
- Технические характеристики динамика
  - Репродуктор низких тонов ····· ø129 мм
    Водонепроницаемый
    Конус из полипропилена, полученного
    литьевым формованием
    Высокая податливость, круглая кромка
    Теплостойкая голосовая обмотка
    Магнит : 150 г
- Номинальный импадано ····· 4 ом
- Чувствительность ····· 90 дБ (±1,5 дБ)
- Частотная характеристика ····· 40 Гц к 25 кГц (−20 дБ)
- Максимальная музыкальная мощность ····· 200 ватт
- Номинальная мощность ····· 35 ватт
- Материал решетки ··· Стальная сетка, теплозащитная смола
- Вес (один динамик, включая принадлежности) ····· 0,58 кг
- Брутто вес (2 динамика, включая упаковку) ····· 1,36 кг

●EXAMPLE OF MOUNTING
●HINWEISE ZUM EINBAU
●EXEMPLE DE MONTAGE
●ESEMPIO DI MONTAGGIO
●EJEMPLO DE MONTAJE
●ПРИМЕР ПОДКЛЮЧЕНИЯ

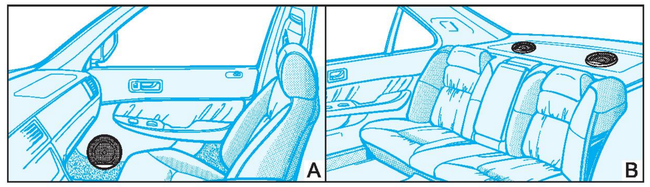

●HOW TO INSTALL
●EINBAU
●MODE D'INSTALLATION
●MODO DI INSTALLAZIONE
●INSTALACION
●КАК ПОДКЛЮЧИТЬ

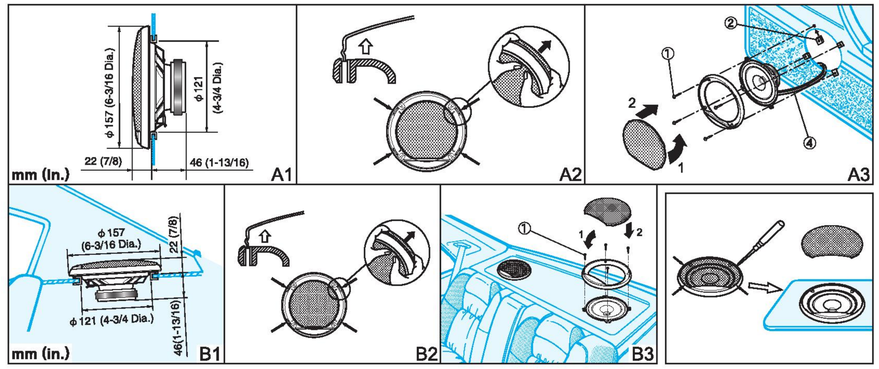

●CHARACTERISTIC
●MERKMALE
●CARACTERISTIQUE
●CARATTERISTICHE
●CARACTERISTICA
●ХАРАКТЕРИСТИКИ

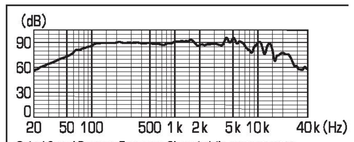

Output Sound Pressure Frequency Characteristic Input Voltage 2 V
Ausgangs-Schalldruck Frequenzeigenschaften Eingangspannung 2 V
Caractéristique de fréquence de pression sonore de sortie Tension d'entrée 2 V
Caratteristica Frequenza Pressione Audio Uscita Voltaggio ingresso 2 V
Característica de Frecuencia de Presión Sonora de Salida Voltaje de entrada de 2 V
Частотная характеристика выходного звукового давления Входное напряжение 2 В

КОРПОРАЦИЯ ПАЙОНИР
1–1, Сии–Огура, Сайвай–ку, г. Кавасаки,
префектура Канагава, 212–0031, Япония
Импортер ООО "ПИОНЕР РУС"
125040, Россия, г. Москва, ул. Правды, д. 26
Тел. : +7(495)956-89-01
СРОК СЛУЖБЫ : 6 ЛЕТ

※ Information Note for Customers in Russia and CIS countries.
※ Information - l'attention des clients de Russie et des pays de la CEI.
※ Nota informativa per i consumatori della Russia e dei paesi del CIS.
※ Информация для потребителей в России и СНГ.

© PIONEER CORPORATION 2011

1-1, Shin-ogura, Saiwai-ku, Kawasaki-shi, Kanagawa 212-0031, JAPAN / JAPON

●PARTS INCLUDED
●MIT GELIEFERTES ZUBEHÖR
●PIECES COMPRISES
●PEZZI INCLUSI
●PIEZAS INCLUIDAS
●ПРИЛАГАЕМЫЕ ЧАСТИ

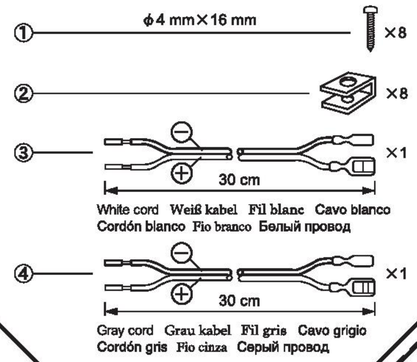

●DIMENSIONS
●GRÖßE
●DIMENSIONS
●DIMENSIONI
●DIMENSIONES
●РАЗМЕР

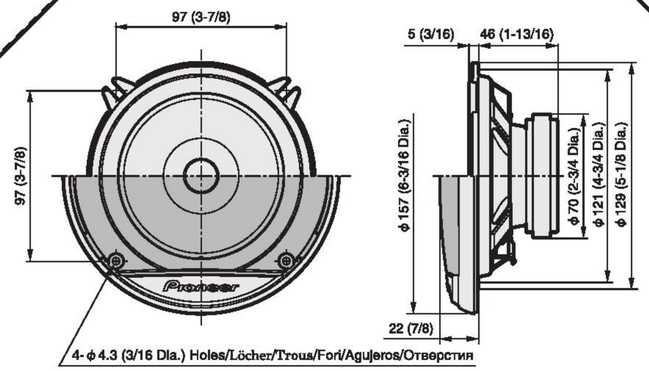

mm (in.)

PIONEER EUROPE NV Haven 1087, keetberglaan 1, B-9120 Melsele, Belgium / Belgio / Belgique
MADE IN VIETNAM FABRIQUÉ AU VIÊT-NAM FABBRICATO IN VIETNAM СДЕЛАНО В ВЬЕТНАМЕ