print info

Print area: 148*210mm
Fold size: 148*210 mm
Paper: 128 g / uncoated paper

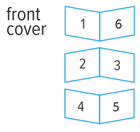

1

novex

Блендер

NB-6005

РУКОВОДСТВО ПОЛЬЗОВАТЕЛЯ

Благодарим Вас за покупку изделия Novex. Перед эксплуатацией устройства прочтите это руководство и сохраните его для использования в дальнейшем.

2

Внимание! Прежде чем использовать данное устройство, внимательно прочитайте руководство по эксплуатации и сохраните его в качестве справочника. Правильное использование прибора значительно продлит срок его службы.

Меры безопасности и инструкции, содержащиеся в данном руководстве, не охватывают все возможные ситуации, которые могут возникнуть в процессе эксплуатации прибора. При работе с устройством пользователь должен руководствоваться здравым смыслом, быть осторожным и внимательным.

МЕРЫ ПРЕДОСТОРОЖНОСТИ

1. Внимательно прочтите инструкцию.
2. Перед применением проверьте, соответствует ли напряжение в розетке в вашей квартире, напряжению, указанному в технических характеристиках данного устройства.
3. Не эксплуатируйте прибор, если поврежден шнур или вилка, а также в случае, если нарушена нормальная работа изделия, если оно падало или было повреждено каким-либо другим образом.
4. В целях предотвращения поражения электротоком, не допускайте погружения шнура, вилки, или всего изделия в воду, либо другую жидкость.
5. Во избежание поражения электрическим током и возгорания, не погружайте моторную часть в воду или другие жидкости и не подставляйте ее под струю воды. Если это случилось, немедленно отключите устройство от электросети и, прежде чем пользоваться им дальше, проверьте работоспособность и безопасность прибора у квалифицированных специалистов.
6. Отключайте прибор, если им не пользуетесь, а также перед его мойкой.
7. Запрещены самостоятельный ремонт прибора или внесение изменений в его конструкцию. Ремонт прибора должен производиться исключительно специалистом авторизованного сервис-центра. Непрофессионально выполненная работа может привести к поломке прибора, травмам и повреждению имущества.
8. Не допускайте свисания шнура через край стола или его касания горячих поверхностей.
9. При отключении прибора от сети питания не тяните за сетевой шнур, беритесь только за вилку.
10. Не используйте принадлежности, не входящие в комплект поставки.
11. Не оставляйте детей и престарелых людей без присмотра у работающего прибора.
12. Во избежание риска появления короткого замыкания или возникновения пожара, не помещайте в устройство металлическую фольгу или другие материалы.
13. По завершении работы, прежде чем извлекать продукты и насадки, отключите прибор от электросети и дождитесь полной остановки электродвигателя.
14. ВНИМАНИЕ: Режущие лезвия очень острые и представляют опасность. Обращайтесь с ними крайне осторожно!
15. ВНИМАНИЕ: Запрещено переполнять прибор или использовать его без продуктов. Не превышайте допустимое время непрерывной работы.
16. Не помещайте в чашу горячие ингредиенты (> 70°С).
17. Не используйте устройство не по прямому назначению.
18. Не используйте устройство вне помещения.
19. Сохраните эту инструкцию.

ТОЛЬКО ДЛЯ ИСПОЛЬЗОВАНИЯ В БЫТУ

3

ОПИСАНИЕ

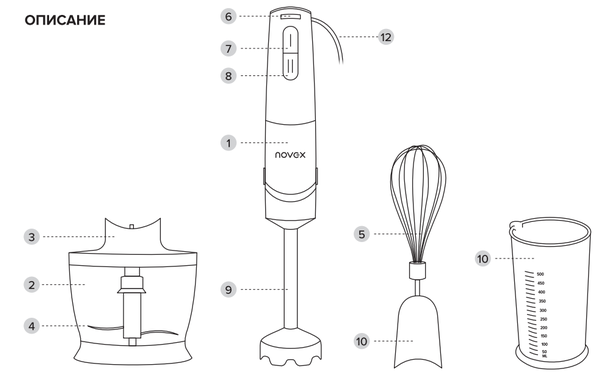

1. Моторная часть
2. Чаша (500мл)
3. Крышка чаши измельчителя
4. Нож для измельчения
5. Насадка для взбивания и смешивания
6. Регулятор скорости
7. Кнопка включения основного режима
8. Кнопка режима «Турбо»
9. Погружной блендер
10. Стакан блендера (500 мл)
11. Переходник насадки для взбивания
12. Электрический шнур

ТЕХНИЧЕСКИЕ ХАРАКТЕРИСТИКИ

Модель: NB-6005
Номинальная мощность: 600 Вт
Максимальная мощность: 1000 Вт
Напряжение: 220-240 В, 50 Гц
Тип двигателя: постоянного тока
Защита от поражения электрическим током: класс II
Материал корпуса: пластик, металл
Защита от перегрева: есть
Насадка-блендер: есть
Насадка-венчик: есть
Объем чаши измельчителя с крышкой: 500 мл
Объем стакана для смешивания: 500 мл
Длина электрического шнура: 0,75 м

КОМПЛЕКТАЦИЯ

Блок электродвигателя – 1 шт.
S-образный нож – 1 шт.
Насадка-блендер – 1 шт.
Переходник для насадки-венчика – 1 шт.
Насадка-венчик – 1 шт.
Чаша измельчителя с крышкой – 1 шт.
Стакан для смешивания – 1 шт.
Руководство по эксплуатации – 1 шт.

Производитель имеет право на внесение изменений в дизайн, комплектацию, а также в технические характеристики изделия в ходе постоянного совершенствования своей продукции без дополнительного уведомления об этих изменениях.

4

ПОДГОТОВКА К ЭКСПЛУАТАЦИИ

Перед первоначальным использованием вымойте все съемные части теплой водой с моющим средством и тщательно просушите. Моторную часть снаружи протрите мягкой слегка влажной тканью.

ЗАПРЕЩАЕТСЯ погружать моторную часть в любые жидкости и мыть ее водой. Не помещайте насадки и ёмкости в посудомоечную машину.

Внимание! Перед использованием убедитесь в том, что внешние и видимые внутренние части прибора не имеют повреждений, сколов и других дефектов.

Внимание! Продолжительность непрерывной работы не должна превышать 30 секунд, количество измельчаемых продуктов не должно превышать 500 г. Между рабочими циклами делайте перерыв не менее 1 минуты. Запрещается снимать любые принадлежности во время работы прибора. Перед сборкой убедитесь, что вилка сетевого шнура не вставлена в электрическую розетку. По завершении работы, прежде, чем извлекать продукты и насадки, отключите прибор от электросети и дождитесь полной остановки электродвигателя.

ЭКСПЛУАТАЦИЯ УСТРОЙСТВА

Использование насадки погружного блендера

Блендер идеально подходит для приготовления супов-пюре, различных соусов и подлив, а также детского питания, смешивания разнообразных коктейлей.

Вставьте насадку-блендер в моторный блок, затем поверните по часовой стрелке до фиксации. Вставьте сетевую вилку в электрическую розетку. Во избежание выплескивания смеси, перед включением погрузите блендер в смешиваемые продукты. Нажмите кнопку включения. Плавно опускайте и поднимайте блендер в емкости с продуктами. По окончании выключите прибор из электрической розетки. Для отсоединения нажмите на кнопки отсоединения насадок на моторной части и потяните насадку.

Использование насадки для взбивания и смешивания

Используйте венчик для взбивания и смешивания жидких продуктов. Ни в коем случае не используйте эту насадку для замешивания крутого теста. Соедините венчик с переходником. Установите насадку на моторную часть. Перед началом работы погрузите венчик в чашу со взбиваемыми продуктами. Начинайте работу с низкой скорости.

Использование овощерезки (измельчителя)

Измельчитель используется для измельчения овощей, фруктов, мяса. Крупные продукты необходимо предварительно нарезать. С орехов удалить скорлупу, мясо отделить от костей и сухожилий. Измельчитель не подходит для колки льда, измельчения очень твердых продуктов, таких как кофейные зерна, мускатный орех, злаков.

Внимание! Лезвие ножа для измельчения очень острое! Держите только за верхнюю пластиковую часть! Поместите нож для измельчения на ось чаши. Загрузите в чашу продукты. Накройте чашу крышкой приводом. Вставьте моторную часть в привод чаши до фиксации. Нажмите кнопку включения. В процессе измельчения одной рукой держите моторную часть, другой – чашу. После использования в первую очередь отсоедините моторную часть. Далее снимите привод чаши. Осторожно выньте нож для измельчения. Только после этого выложите измельченные продукты из чаши.

Система защиты от перегрузки и перегрева

Прибор оснащен системой автоматического отключения при перегрузке и перегреве. Если во время работы двигатель неожиданно остановился, отключите прибор от электросети и дайте ему остыть в течение 30 минут. После подключения к электросети прибор будет готов к работе.

ОЧИСТКА УСТРОЙСТВА

После окончания работы выключите прибор и отключите его от электросети. Сразу же (не замачивая надолго) вымойте все съемные части теплой мыльной водой, после чего протрите сухим чистым полотенцем. Не используйте для этого посудомоечную машину. Моторную часть протрите мягкой влажной тканью. Во избежание заклинивания ножа, после использования и очистки насадки-блендера, рекомендуем подсоединить ее к моторному блоку, погрузить рабочую часть в теплую воду и на 3-4 секунды включить блендер. Не используйте жесткие губки, абразивные и агрессивные чистящие средства.

5

ЗАПРЕЩАЕТСЯ использовать при очистке губки с абразивным жестким покрытием и любые химически агрессивные или другие вещества, не рекомендованные для применения с предметами, контактирующими с пищей. Используйте только мягкую сторону губки!

УСЛОВИЯ ХРАНЕНИЯ

1. Перед хранением и повторной эксплуатацией очистите и полностью просушите все части устройства. Храните устройство в сухом вентилируемом месте вдали от нагревательных приборов и попадания прямых солнечных лучей.
2. При транспортировке и хранении запрещается подвергать устройство механическим воздействиям, которые могут привести к повреждению прибора и/или нарушению целостности упаковки.
3. Необходимо беречь упаковку устройства от попадания воды и других жидкостей.

ТЕХНИЧЕСКИЕ ХАРАКТЕРИСТИКИ И ВНЕШНИЙ ВИД МОГУТ БЫТЬ ИЗМЕНЕНЫ БЕЗ ПРЕДВАРИТЕЛЬНОГО УВЕДОМЛЕНИЯ

Не утилизируйте электрические устройства в неотсортированные городские отходы, используйте отдельные пункты сбора отходов. Обратитесь к местным органам власти за информацией, касающейся доступных систем сбора отходов. Если электронные устройства выбрасываются на городскую свалку, вредные вещества могут попасть в подземные воды и в пищевую цепь, нанося вред здоровью и благополучию.

Назначение товара: блендер электрический.
Устройство не предназначено для использования в коммерческих целях.
Используется для измельчения пищи, приготовления пюре в соответствии с инструкцией.
Ограничения при использовании: при использовании устройства необходимо соблюдать нормы, установленные законодательством страны (в которой используется изделие).
Товарный знак / торговая марка: Novex.
Адрес пр-ва: " Жечианг Гроупстар Аутомотив Ламп Со. ЛТД." №118, Хоужанг Роад, Линченг Вилладж, Линшан Таун, Юяо Сити, КНР (Китайская Народная Республика), Китай.
Импортер: ООО «ДИХАУС». Адрес: Россия, 111250, г. Москва, пр-д завода «Серп и Молот», д. 6, к. 1. info@dl-house.ru
Претензии от покупателей принимает ИМПОРТЕР.
Произведено: Китай.
Дата производства товара определяется по серийному номеру товара: четвертый и пятый символы серийного номера обозначают месяц производства, шестой и седьмой символы – год производства соответственно.
Серийный номер нанесен на упаковку.
Соответствует требованиям: ТР ТС 020/2011, ТР ЕАЭС 004/2011.

ЕАС

ГАРАНТИЙНЫЙ ТАЛОН

УСЛОВИЯ ГАРАНТИЙНЫХ ОБЯЗАТЕЛЬСТВ

1. Гарантийные обязательства распространяются на изделия, приобретенные в РФ.
2. Гарантийные обязательства не распространяются на принадлежности, входящие в комплектность товара, если их замена не связана с разборкой изделия: элементы питания, кабели, переходники, адаптеры, чехлы, ремни, документацию.
3. Изготовитель не несет гарантийные обязательства в следующих случаях: если изделие использовалось для осуществления предпринимательской деятельности, а так же в иных целях, не соответствующих его прямому назначению; нарушения правил и условий эксплуатации, установки изделия, изложенных в Руководстве Пользователя и другой документации; если изделие имеет следы попыток неквалифицированного ремонта; если дефект вызван изменением конструкции или схемы изделия, подключением внешних устройств, не предусмотренных изготовителем; если обнаружены механические повреждения, возникшие после передачи изделия потребителю; повреждения, вызванные воздействием влаги, высоких или низких температур, коррозией, окислением, попаданием внутрь изделия посторонних предметов, веществ, жидкостей, насекомых или животных.

6

4. Производитель не несет ответственность за возможный вред изделия, прямо или косвенного нанесенный людям, домашним животным, имуществу в случае, если это произошло в результате несоблюдения правил и условий эксплуатации, установки изделия; умышленных или неосторожных действий покупателя (потребителя) и/или третьих лиц. Также, не несет ответственность за возможный вред, прямо или косвенно нанесенный изделием соответствующего назначения, в результате потери, повреждения или изменения данных и информации.

ОБЛАСТЬ ДЕЙСТВИЯ ГАРАНТИИ – РОССИЙСКАЯ ФЕДЕРАЦИЯ.
СРОК ГАРАНТИИ – 12 МЕСЯЦЕВ С ДАТЫ ПРОДАЖИ.
СРОК СЛУЖБЫ – 24 МЕСЯЦА.

При невозможности достоверно установить дату продажи, срок гарантии исчисляется с даты изготовления изделия и составляет 18 месяцев. Дата производства товара определяется по серийному номеру товара, четвертая и пятая цифры серийного номера обозначают месяц производства, шестая и седьмая цифры серийного номера обозначают год производства, соответственно. Серийный номер нанесен на упаковку. Информацию о работе технической службы и гарантийным вопросам можно узнать по электронной почте: support@rombica.ru. Полный список адресов технических центров. Производителя, уполномоченных осуществлять сервисное обслуживание, представлен на сайте: www.rombica.ru

Изделие
Модель
Дата продажи
Серийный номер

Печать продавца

Настоящим утверждаю проверку работоспособности и покупку полностью исправного изделия, указанного выше, в полной комплектации с инструкцией по эксплуатации на русском языке. Изделие осмотрено и проверено в моем присутствии, видимых повреждений не имеет. Со всеми техническими характеристиками, функциональными возможностями и правилами эксплуатации ознакомлен(а). С нижеизложенными условиями гарантии согласен(а)

ФИО Покупателя, подпись

СВЕДЕНИЯ О РЕМОНТАХ

№	дата	код ремонта	сервис	мастер	клиент