cecotec

Power Black Titanium 1800 Smart

Блендер

Руководство по эксплуатации

ОГЛАВЛЕНИЕ

1. Конструкция 4
2. Инструкции по технике безопасности 6
3. Подготовка к эксплуатации 7
4. Эксплуатация 7
5. Чистка и уход 8
6. Технические характеристики 8
7. Утилизация электроприборов 8
8. Техническая поддержка и гарантия 9

1. КОНСТРУКЦИЯ

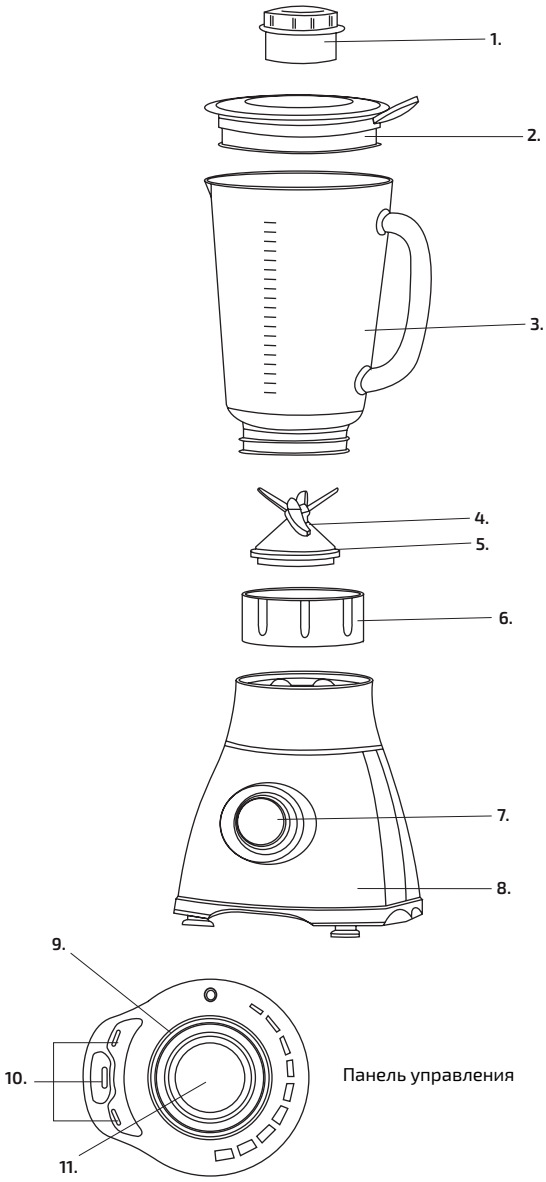

1. Мерный стаканчик
2. Крышка
3. Стеклянный кувшин
4. Блок ножей
5. Уплотнительное кольцо
6. Подставка кувшина
7. Панель управления
8. Корпус
9. Переключатель мощности
10. Функции
11. Кнопка Turbo

2. ИНСТРУКЦИИ ПО ТЕХНИКЕ БЕЗОПАСНОСТИ

Перед использованием прибора внимательно прочтите это руководство. Сохраните его для использования в будущем или для новых пользователей.

- Убедитесь, что напряжение в сети соответствует напряжению, указанному на паспортной табличке прибора, и что розетка заземлена.
- Этот прибор предназначен только для домашнего использования. Не используйте его вне помещений.
- Регулярно проверяйте шнур питания на наличие видимых повреждений. Поврежденный шнур во избежание риска должен быть заменен официальной службой технической поддержки Cecotec.
- Ножи внутри блендера очень острые. При обращении с ними соблюдайте осторожность. Соблюдайте особые меры предосторожности во время чистки, обслуживания или опорожнения чаши.
- Не наливайте горячие жидкости внутрь блендера во время работы, так как они могут выплеснуться и вызвать ожоги.
- Не оставляйте включенный прибор без присмотра.
- Всегда выключайте прибор и отсоединяйте его от источника питания перед сборкой, разборкой, чисткой или если не планируете пользоваться им в течение длительного периода времени. Чтобы выключить блендер из розетки, тяните за вилку, а не за шнур.
- Не погружайте шнур, вилку или любую несъемную часть прибора в воду или другую жидкость и не подвергайте электрические соединения воздействию воды. Не включайте в розетку и не выключайте прибор мокрыми руками.
- Не прикасайтесь к поверхности блендера. Она может нагреваться до высокой температуры. Используйте имеющуюся ручку.
- Не используйте насадки, не предоставляемые и не рекомендованные Cecotec, так как они могут повредить блендер или представлять опасность.
- Не перекручивайте, не сгибайте, не деформируйте шнур питания и избегайте его повреждения. Предохраняйте его от острых предметов и источников тепла. Шнур не должен касаться горячих поверхностей. Следите за тем, чтобы шнур питания не свешивался с рабочей поверхности или края стола.
- Не используйте прибор на газовой или электрической плите или рядом с ней, в нагретой духовке или вблизи открытого огня.
- Следует проявлять особую осторожность при перемещении блендера с горячими жидкостью или продуктами питания.
- Всегда выключайте прибор и отключайте его от электросети перед заменой насадок или движущихся элементов.
- Чтобы снизить риск получения травм или повреждения блендера не помещайте в него какие-либо предметы во время работы. Скребок можно использовать после временного прекращения работы.
- При смешивании горячих жидкостей или ингредиентов обязательно удерживайте мерную крышку на месте.
- Не используйте прибор, если нож изогнут или поврежден.
- Не включайте прибор пустым.
- Перед использованием блендера убедитесь, что насадка установлена правильно.

- Не переполняйте кувшин.
- Всегда работайте с прибором при установленной на место крышке.
- Этот прибор не предназначен для использования детьми младше 8 лет. Дети старше 8 лет могут использовать его под присмотром взрослых.
- Данным прибором могут пользоваться дети в возрасте 8 лет и старше, а также лица с ограниченными физическими, умственными способностями, с расстройствами органов чувств или с недостатком опыта и знаний, если они находятся под присмотром или инструктированы относительно безопасного использования прибора и понимают связанные с этим риски.
- Не разрешайте маленьким детям играть с прибором. Не оставляйте детей без присмотра рядом с работающим блендером.

3. ПОДГОТОВКА К ЭКСПЛУАТАЦИИ

- Достаньте блендер из коробки и удалите упаковку.
- Убедитесь в наличии всех деталей и насадок и в отсутствии видимых повреждений. Если вы заметили повреждения, немедленно обратитесь в службу технической поддержки Cecotec.
- Установите прибор на ровную, устойчивую и сухую поверхность.

4. ЭКСПЛУАТАЦИЯ

ПЕРЕКЛЮЧАТЕЛЬ МОЩНОСТИ:
- Чтобы выключить блендер, установите переключатель мощности на «0».
- Для включения режима ожидания установите переключатель в положение Program.
- Для включения функции Turbo установите переключатель в положение Program и нажмите кнопку Turbo.
- Чтобы выбрать более низкий уровень мощности, поверните переключатель в сторону Min, а чтобы выбрать максимальный уровень мощности — в сторону Max.

ФУНКЦИОНАЛЬНЫЕ КНОПКИ:
- Блендер с кувшином имеет три функции: измельчение льда, автоочистка и приготовление смузи.
- Чтобы выбрать желаемую функцию, поверните ручку в положение Program, а затем нажмите нужную функцию.
- Чтобы остановить работу прибора, нажмите еще раз на работающую в данный момент функциональную кнопку, например: если устройство работает в режиме приготовления смузи, для остановки нажмите еще раз кнопку Smoothie.

ПРЕДУПРЕЖДЕНИЕ:
- Максимально допустимый объем продуктов составляет 1,8 л, не превышайте это значение.
- Не эксплуатируйте прибор пустым. Рекомендуемые пропорции – 2 части фруктов на 3 части воды (только мягкие продукты, такие как морковь, яблоки).
- Максимальное время безостановочной работы — 2 минуты. Не используйте прибор дольше этого времени.

5. ЧИСТКА И УХОД

ЧИСТКА:
- После каждого использования и перед чисткой всегда поворачивайте переключатель мощности в положение «0», выключайте и отключайте прибор от сети.
- Для очистки кувшина используйте воду. Не применяйте абразивные или химические чистящие средства.
- Для очистки корпуса с двигателем используйте сухую мягкую ткань. Не очищайте эту часть прибора влажной тканью.

ТЕХНИЧЕСКОЕ ОБСЛУЖИВАНИЕ: если прибор не работает нормально, издает необычные шумы или трясется сильнее, чем обычно, прекратите его использование и обратитесь в службу технической поддержки Cecotec для ремонта. Не выполняйте работы по техническому обслуживанию самостоятельно.

ХРАНЕНИЕ:
- После чистки прибора обязательно тщательно высушите его, прежде чем отправить на хранение.
- Храните блендер в сухом безопасном месте. Избегайте попадания на него прямых солнечных лучей.
- Обязательно храните прибор в недоступном для детей месте.

6. ТЕХНИЧЕСКИЕ ХАРАКТЕРИСТИКИ

Модель: Power Black Titanium 1800 Smart
Артикул: 04101
1800 Вт, 220–240 В, 50/60 Гц
Сделано в КНР | Разработано в Испании

7. УТИЛИЗАЦИЯ ЭЛЕКТРОПРИБОРОВ

Директива Европейского парламента и Совета Европы 2012/19/EU об отходах электрического и электронного оборудования (WEEE) запрещает утилизировать старые бытовые электроприборы вместе с обычными несортированными бытовыми отходами.

Старые бытовые приборы необходимо собирать отдельно, чтобы оптимизировать восстановление и переработку материалов, содержащихся в них, и уменьшить воздействие на здоровье человека и окружающую среду.

Перечеркнутый символ «мусорный бак на колесиках» на изделии напоминает вам о необходимости правильно утилизировать прибор. Если прибор имеет встроенный аккумулятор или в нем используются батарейки, их следует извлечь из устройства и утилизировать соответствующим образом.

Для получения информации о правильной утилизации старых приборов и/или элементов питания потребители должны обратиться в местные органы власти или к продавцу.

8. ТЕХНИЧЕСКАЯ ПОДДЕРЖКА И ГАРАНТИЯ

Гарантийный ремонт прибора производится при предъявлении клиентом гарантийного талона, кассового или товарного чека (в том числе электронного), в котором указан продавец, наименование товара, дата продажи.

Гарантийное обслуживание осуществляет авторизированный сервисный центр BRANDASC, Павелецкая набережная, д. 2, стр. 21, БЦ Loft Ville. При обнаружении неисправности прибора оставьте, пожалуйста, заявку на официальном сайте сервисного центра brandasc.ru. Все обращения принимаются в электронной форме.

Датой отсчета начала гарантийного периода является дата продажи, указанная в документе, подтверждающем покупку. По всем вопросам, связанным с эксплуатацией прибора, вы можете обращаться на официальный сайт бренда в России: cecotec.com.ru.

Стандартный срок гарантии — 1 год с момента покупки. Помимо этого, есть возможность получить расширенную гарантию — дополнительные 12 месяцев гарантии при регистрации прибора в личном кабинете покупателя на сайте cecotec.com.ru в течение 30 дней с момента покупки.

Гарантийное обслуживание распространяется на все производственные дефекты прибора.

Гарантия **не действует,** если:

- прибор использовался не по назначению, был поврежден, подвергался воздействию влаги, его погружали в жидкость или коррозионные вещества, а также при других неисправностях, возникших по вине покупателя;
- прибор разбирали, модифицировали или ремонтировали лица, не уполномоченные официальной службой технической поддержки Cecotec;
- возникли неисправности в результате естественного износа частей прибора в процессе эксплуатации.

Гарантийные обязательства не распространяются на материалы и детали, которые считаются расходуемыми в процессе эксплуатации.

Гарантийный талон

Название устройства:	Блендер
Модель:	Power Black Titanium 1800 Smart
Дата продажи:	От даты чека*
Срок гарантийной поддержки:	12 мес.**

* Дата начала гарантии устанавливается датой чека продавца
** Чтобы получить дополнительную гарантию сроком на 12 месяцев, необходимо зарегистрировать устройство в личном кабинете на официальном сайте: cecotec.com.ru
***** Гарантийный талон действителен при предъявлении кассового или товарного чека**

Cecotec Innovaciones S.L
Pinadeta S/N - 46930 Quart de Poblet - Valencia, Испания.

Организация, уполномоченная изготовителем на принятие претензий от потребителей в Российской Федерации:
ООО «Авакс», Российская Федерация, 115114 г. Москва, Павелецкая набережная, 2, стр. 2.

www.cecotec.com.ru

Grupo Cecotec Innovaciones S. L.
C/de la Pinadeta s/n, 46930
Quart de Poblet, Valencia, Spain