GRUNDIG

2 In 1 Cordless Stick Vacuum Cleaner

User Manual

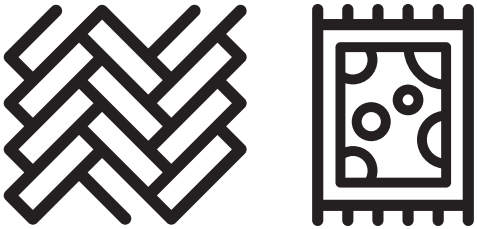

VCP 9131

DE - EN - PL - FR - NO - SV - RO - EL - HR - RU

CE

01M-GMS3470-3522-04

Bitte lesen Sie zuerst diesen Benutzerhandbuch!

Sehr geehrter/geehrte Kunde/Kundin,

Vielen Dank, dass Sie sich für ein Grundig Produkt entschieden haben. Wir möchten, dass Sie mit diesem qualitativ hochwertigen Produkt, das nach dem neuesten Stand der Technik hergestellt wurde, die optimale Effizienz erreichen. Bitte stellen Sie sicher, dass Sie diesen Leitfaden und die ergänzende Dokumentation vor der Verwendung vollständig gelesen und verstanden haben, und bewahren Sie ihn als Referenz auf. Legen Sie diesen Leitfaden dem Gerät bei, wenn Sie es an eine andere Person weitergeben. Beachten Sie alle hierin enthaltenen Warnungen und Informationen und befolgen Sie die Anweisungen.

Symbole und ihre Bedeutungen

Diese Symbole werden in diesem Leitfaden durchgängig verwendet:

	Wichtige Informationen und nützliche Hinweise zur Benutzung.
	**WARNUNG!** Warnungen vor gefährlichen Situationen, die die Sicherheit von Leben und Eigentum betreffen.
	Schutzart gegen Stromschlag

RECYCELTES UND
RECYCELBARES
PAPIER

CONTENTS

DEUTSCH	**4-33**
ENGLISH	**34-60**
POLSKI	**61-87**
FRANÇAIS	**88-116**
NORSK	**117-143**
SVENSKA	**144-170**
ROMANIAN	**171-197**
GREEK	**198-229**
HRVATSKI	**230-256**
РУССКИЙ	**257-290**

1 Wichtige Sicherheits- und Umwelthinweise

Dieser Abschnitt enthält notwendige Sicherheitshinweise zur Verhinderung der Gefahr von Verletzungen und Sachschäden.
Die Nichtbeachtung dieser Anweisungen führt zum Erlöschen sämtlicher Garantien.

1.1 Allgemeine Sicherheit

- Das Gerät entspricht den internationalen Sicherheitsstandards.
- Dieses Gerät kann von Kindern über 8 Jahren, Menschen mit körperlichen, sensorischen oder geistigen Problemen oder Menschen mit mangelnder Erfahrung oder mangelndem Wissen verwendet werden. solange die Kontrolle gewährleistet ist oder Informationen über die Gefahren bereitgestellt werden. Kinder dürfen nicht mit dem Gerät spielen. Reinigung und Benutzer Wartung dürfen nicht von unbeaufsichtigten Kindern durchgeführt werden.
- Verwenden Sie das Gerät nicht, wenn das Netzkabel oder das Gerät beschädigt ist. Kontaktieren Sie den zuständigen Kundendienst.
- Ihr Netzteil muss mit den Angaben auf dem Typenschild übereinstimmen.
- Verwenden Sie das Gerät nicht mit einem Verlängerungskabel.
- Stellen Sie sicher, dass das Netzkabel nicht hängen bleibt, verbiegt oder scharfe Kanten berührt, um eine Beschädigung zu vermeiden.
- Berühren Sie den Stecker nicht, wenn Ihre Hände nass oder feucht sind, wenn das Gerät eingesteckt ist.
- Ziehen Sie nicht am Kabel, um das Gerät vom Netz zu trennen.
- Staubsaugen Sie keine brennbaren Materialien und stellen Sie sicher, dass die Zigarettenasche abgekühlt ist, bevor Sie sie absaugen.
- Staubsaugen Sie kein Wasser und keine anderen Flüssigkeiten.

1 Wichtige Sicherheits- und Umwelthinweise

- Schützen Sie das Gerät vor Niederschlag, Feuchtigkeit und Wärmequellen.
- Verwenden Sie das Gerät nicht in der Nähe von oder auf explosiven oder entzündlichen Umgebungen oder Materialien.
- Ziehen Sie vor der Reinigung und Wartung den Netzstecker aus der Steckdose.
- Tauchen Sie das Gerät, oder sein Stromkabel nicht im Wasser für Reinigung, ein.
- Zerlegen Sie das Gerät nicht.
- Verwenden Sie nur authentische Teile oder vom Hersteller empfohlene Teile.
- Saugen Sie keinen Zement, Gips oder Fragmente von komprimiertem Papier ab, um eine Verstopfung des Filters oder eine Beschädigung des Motors zu vermeiden.
- Verwenden Sie das Gerät nur mit dem mitgelieferten Adapter.
- Verwenden Sie das Gerät ohne Filter nicht, da es beschädigt werden kann.
- Halten Sie das Verpackungsmaterial außerhalb der Reichweite von Kindern.
- Dieses Gerät darf nicht von Personen, einschließlich Kindern, mit körperlichen, sensorischen und geistigen Behinderungen oder Personen verwendet werden, die über keine ausreichenden Erfahrungen und Kenntnisse in Bezug auf seine Verwendung verfügen, es sei denn, sie stehen unter der Aufsicht einer für ihre Sicherheit verantwortlichen Person oder sind es über den Betrieb des Geräts informiert.
- Die Kinder sind zu beaufsichtigen, um zu verhindern, dass sie mit dem Gerät spielen.
- Ziehen Sie den Adapter heraus und entfernen Sie den Akku, bevor Sie Reinigungs- oder Wartungsarbeiten durchführen.
- Um Gefahren zu vermeiden, muss ein beschädigter Adapter durch den Hersteller, den autorisierten Vertreter des Herstellers oder einen ebenfalls qualifizierten Techniker ersetzt werden.
- Halten Sie Ihre Finger, Haare

und lose Kleidung beim Staubsaugen von beweglichen Teilen oder Abständen fern.

- Vor dem Entsorgen des Geräts müssen die Batterien aus dem Gerät entfernt werden.
- Trennen Sie das Gerät von der Stromversorgung, bevor Sie die Batterie herausnehmen.
- Bitte entsorgen Sie gebrauchte Batterien gemäß den örtlichen Gesetzen und Vorschriften.
- Die in diesem Gerät enthaltenen Batterien dürfen nur von qualifizierten Personen ausgetauscht werden.
- **VORSICHT!** Verwenden Sie das mit dem Gerät gelieferte abnehmbare Netzteil YLS0241A-E360060, um die Batterie aufzuladen.
- Bitte installieren/entfernen Sie die Batterien gemäß den Anweisungen in der Bedienungsanleitung.
- Verwenden Sie keine Batterien unterschiedlichen Typs oder alte und neue Batterien zusammen.
- Die Batterien müssen mit der richtigen polaren Anordnung installiert werden.
- Entfernen Sie die verbrauchten Batterien aus dem Gerät und entsorgen Sie diese Batterien auf sichere Weise.
- Wenn Sie das Gerät längere Zeit nicht benutzen möchten, müssen die Batterien entfernt werden.
- Durch falsche Bedienung kann Flüssigkeit aus beschädigten Batterien austreten. Berühren Sie diese Flüssigkeit nicht. Entsorgen Sie beschädigte Batterien gemäß den Gesetzen und Vorschriften und wenden Sie sich an den autorisierten Service.
- Schließen Sie die Versorgungsklemmen nicht kurz.
- Nur mit ZB 2007-Batterien verwenden.
- Dieses Gerät darf nicht von Kindern und Personen mit eingeschränkten körperlichen, sensorischen und kognitiven Fähigkeiten oder Personen mit

mangelnder Erfahrung und Wissen betrieben werden, es sei denn, sie stehen unter Aufsicht oder erhalten die entsprechenden Anweisungen.

- Die Kinder sind zu beaufsichtigen, um zu verhindern, dass sie mit dem Gerät spielen.

1.2 Ihre Pflichten als Endnutzer



Dieses Produkt erfüllt die Vorgaben der EU-WEEE-Direktive (2012/19/ EU). Das Produkt wurde mit einem Klassifizierungssymbol für elektrische und elektronische Altgeräte (WEEE) gekennzeichnet.

Dieses Elektro- bzw. Elektronikgerät ist mit einer durchgestrichenen Abfalltonne auf Rädern gekennzeichnet. Das Gerät darf deshalb nur getrennt vom unsortierten Siedlungsabfall gesammelt und zurückgenommen werden. Es darf somit nicht in den Hausmüll gegeben werden. Das Gerät kann z.B. bei einer kommunalen Sammelstelle oder ggf. bei einem Vertreiber (siehe unten zu deren Rücknahmepflichten in Deutschland) abgegeben werden.

Das gilt auch für alle Bauteile, Unterbaugruppen und Verbrauchsmaterialien des zu entsorgenden Altgeräts.

Bevor das Altgerät entsorgt werden darf, müssen alle Altbatterien und Altakkumulatoren vom Altgerät getrennt werden, die nicht vom Altgerät umschlossen sind. Das gleiche gilt für Lampen, die zerstörungsfrei aus dem Altgerät entnommen werden können. Der Endnutzer ist zudem selbst dafür verantwortlich, personenbezogene Daten auf dem Altgerät zu löschen.

Die ordnungsgemäße Entsorgung gebrauchter Geräte trägt dazu bei, mögliche negative Folgen für die Umwelt und die menschliche Gesundheit zu vermeiden.

1.3 Hinweise zum Recycling



Helfen Sie mit, alle Materialien zu recyceln, die mit diesem Symbol gekennzeichnet sind. Entsorgen Sie solche Materialien, insbesondere Verpackungen, nicht im Hausmüll, sondern über die bereitgestellten Recyclingbehälter oder die entsprechenden örtlichen Sammelsysteme.

1.4 Rücknahmepflichten der Vertreiber

Wer auf mindestens 400 m² Verkaufsfläche Elektro- und Elektronikgeräte vertreibt oder diese gewerblich an Endnutzer abgibt, ist verpflichtet, bei Abgabe eines neuen Gerätes, ein Altgerät des Endnutzers der gleichen Geräteart, das im Wesentlichen die gleichen Funktionen wie das neue Gerät erfüllt, am Ort der Abgabe oder in unmittelbarer Nähe, unentgeltlich zurückzunehmen. Das gilt auch für Vertreiber von Lebensmitteln mit einer Gesamtverkaufsfläche von mindestens 800 m², die mehrmals im Kalenderjahr oder dauerhaft Elektro- und Elektronikgeräte anbieten und auf dem Markt bereitstellen. Solche Vertreiber müssen zudem auf Verlangen des Endnutzers Altgeräte, die in keiner äußeren Abmessung größer als 25 cm sind, (kleine Elektrogeräte) im Einzelhandelsgeschäft oder in unmittelbarer Nähe hierzu unentgeltlich zurückzunehmen; die Rücknahme darf in diesem Fall nicht an den Kauf eines Elektro- oder Elektronikgerätes verknüpft, kann aber auf drei Altgeräte pro Geräteart beschränkt werden.

Ort der Abgabe ist auch der private Haushalt, wenn das neue Elektro- oder Elektronikgerät dorthin geliefert wird; in diesem Fall ist die Abholung des Altgerätes für den Endnutzer kostenlos.

Die vorstehenden Pflichten gelten auch für den Vertrieb unter Verwendung von Fernkommunikationsmitteln, wenn die Vertreiber Lager- und Versandflächen für Elektro- und Elektronikgeräte bzw. Gesamtlager und Versandflächen für Lebensmittel beinhalten, die den oben genannten Verkaufsflächen entsprechen. Die unentgeltliche Abholung von Elektro- und Elektronikgeräten ist dann aber auf Wärmeüberträger (z.B. Kühlschrank), Bildschirme, Monitore und Geräte, die Bildschirme mit einer Oberfläche von mehr als 100 cm² enthalten und Geräte beschränkt, bei denen mindestens eine der äußeren Abmessungen mehr als 50 cm beträgt.

1 Wichtige Sicherheits- und Umwelthinweise

Für alle übrigen Elektro- und Elektronikgeräte muss der Vertreiber geeignete Rückgabemöglichkeiten in zumutbarer Entfernung zum jeweiligen Endnutzer gewährleisten; das gilt auch für kleine Elektrogeräte (s.o.), die der Endnutzer zurückgeben möchte, ohne ein neues Gerät zu erwerben.

1.5 Einhaltung von RoHS-Vorgaben

Das von Ihnen erworbene Produkt erfüllt die Vorgaben der EU-RoHS Direktive (2011/65/EU). Es enthält keine in der Direktive angegebenen gefährlichen und unzulässigen Materialien..

1.6 Hinweise zu Gerätebatterien

In diesem Gerät wird ein tragbarer Akkumulator verbaut. Bevor das Altgerät entsorgt werden darf, müssen alle Altbatterien und Altakkumulatoren vom Altgerät getrennt werden, die nicht vom Altgerät umschlossen sind.

Wichtiger Hinweis zur Entnahme von Altbatterien/ Altakkumulatoren:

Die Sicherheit unserer Kunden steht für uns an oberster Stelle. Wir raten Ihnen daher zu Ihrer eigenen Sicherheit davon ab, das Produkt eigenhändig zu öffnen. Das Öffnen unserer Produkte sowie die Entnahme von Gerätebatterien und -akkumulatoren sollte ausschließlich von qualifiziertem Fachpersonal durchgeführt werden.

Bitte setzen Sie sich in diesem Fall mit unserem Kundendienst unter info@bg-deutschland.de in Verbindung. Wir stellen auf Anfrage gerne entsprechende Anleitungen zur Demontage für qualifiziertes Fachpersonal bereit.

Vielen Dank für Ihr Verständnis.

1.7 Informationen zur Entsorgung von Akkus/Batterien



Dieses Symbol an Akkus/Batterien oder an der Verpackung zeigt an, dass der Akku oder die Batterie nicht über den herkömmlichen Hausmüll entsorgt werden darf.

Entsorgen Sie verbrauchte Akkus/ Batterien immer in Übereinstimmung mit den örtlichen Umweltrichtlinien. Informieren Sie sich bei Ihrer Stadtverwaltung nach den jeweiligen Entsorgungsrichtlinien.

1.8 Maßnahmen zur Energieeinsparung

- Um einen redundanten Energieverbrauch bei der Verwendung des Geräts zu vermeiden, stellen Sie die Geschwindigkeitsstufen entsprechend dem zu kehrenden Boden ein.
- Unter normalen Bedingungen werden zum Reinigen der Hartböden, Vorhänge und Sofas niedrige Geschwindigkeiten und zum Reinigen der Teppiche hohe Geschwindigkeiten verwendet.

2 Übersicht

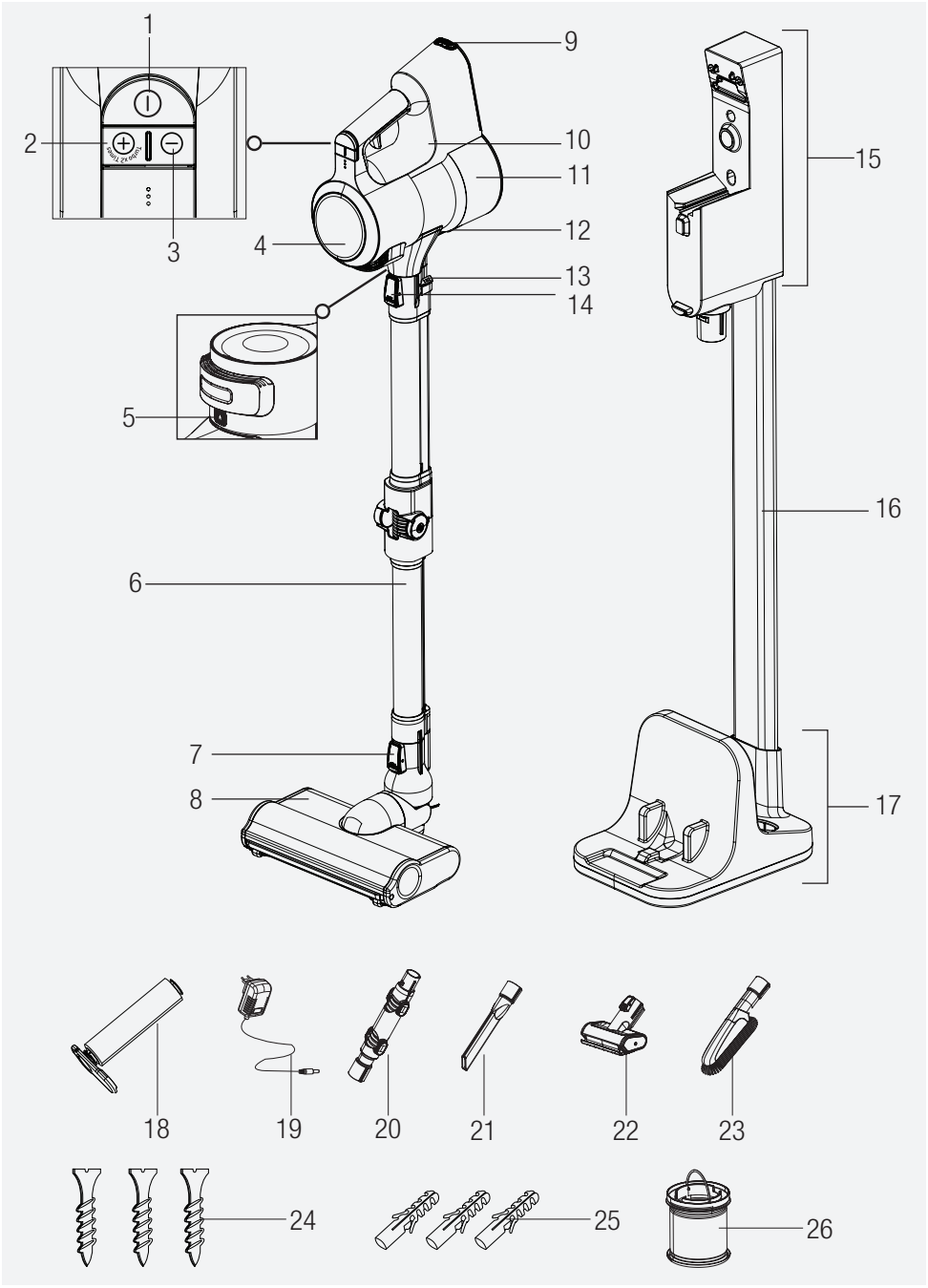

2 Übersicht

2.1 Bedienelemente und Komponenten

1. Ein-/Aus-Schalter
2. Modus-Taste **+**
3. Modus Taste **-**
4. LCD-Bildschirm
5. Entriegelungstaste für Filterabdeckung
6. Knickbares Saugrohr
7. Bürsten-Entriegelungstaste
8. Elektrische Turbobürste
9. Entriegelungsknopf des Akkus
10. Gerätegehäuse
11. Staubbehälter
12. Knopf zum Öffnen des Staubbehälterdeckels
13. Knopf zum Knicken des Saugrohrs
14. Saugrohr- Entriegelungstaste
15. Ladestation
16. Stand der Ladestation
17. Standfuß der Ladestation
18. Hartbodenwalze
19. Ladeadapter
20. Winkelstück
21. Schmale Fugendüse
22. Mini-Turbobürste
23. Weiche Staubbürste
24. Schrauben
25. Dübel
26. Ersatzfilter

2.2 Technische Daten

Nominale Eingangsleistung: 550 W

Leistungsaufnahme: 100 - 240 V~ 50-60 Hz 0.8 A (max.)

Leistungsabgabe: 36 V ⎓ 0.6 A

Ladezeit: 5-6 Stunden

Betriebsdauer unter maximaler Leistung: bis zu 15 Min.

Betriebsdauer unter mittlerer Leistung: bis zu 30 Min.

Betriebsdauer unter minimaler Leistung: bis zu 60 Min.

Die Rechte zur Durchführung technischer und gestalterischer Änderungen bleiben vorbehalten.

Parameter der externen Stromversorgung

Hersteller :
Dongguan Yinli Electronics Co.,Ltd

Modellbezeichnung :
YLS0241A-E360060

Eingangsspannung : 100-240V~

Eingangsfrequenz : 50-60Hz

Stromaufnahme : 0,8A

Ausgangsspannung : 36,0V

Ausgangsstrom : 0,6A

Ausgangsleistung : 21,6W

Durchschnittliche aktive Effizienz :
87,19%

Wirkungsgrad bei niedriger Last (10%):
79,58%

Leerlauf Stromverbrauch : 0,09W

Die mit dem Gerät oder seinen Begleitdokumenten gelieferten Werte sind Laborwerte, die den jeweiligen Normen entsprechen. Diese Werte können je nach Einsatz und Umgebungsbedingungen abweichen.

2 Übersicht

Verwendungszweck	Geschwindigkeitsmessung	Betriebszeitraum	
Hartboden	Minimale Geschwindigkeit	Bis zu 60 Min.	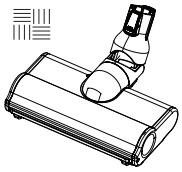
	Mittlere Geschwindigkeit	Bis zu 30 Min.	
	Maximale Geschwindigkeit	Bis zu 15 Min.	
Teppichboden	Minimale Geschwindigkeit	Bis zu 30 Min.	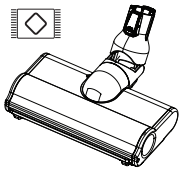
	Mittlere Geschwindigkeit	Bis zu 15 Min.	
	Maximale Geschwindigkeit	Bis zu 7 Min.	
Handteil -Type	Minimale Geschwindigkeit	Bis zu 90 Min.	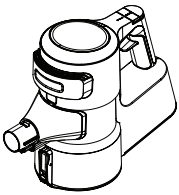
	Mittlere Geschwindigkeit	Bis zu 30 Min.	
	Maximale Geschwindigkeit	Bis zu 8 Min.	

Die oben genannten Betriebszeiten gelten bei voller Ladung (100%).

Elektrische Turbobürste (8) erkennt den Boden automatisch. Die Betriebszeiten können je nach Wechsel zwischen den Bodentypen während des Betriebs variieren.

Die Betriebszeiten für Handteil-Typen gelten für den Betrieb ohne Zubehör, den Betrieb mit Winkelstück (20), mit weicher Staubbürste (23) und mit der schmalen Fugendüse (21). Dauer variiert bei Betrieb mit Mini-Turbobürste (22).

3 Installation

3.1 Verwendungszweck

Dieses Gerät ist für den Hausgebrauch bestimmt und nicht für den industriellen Einsatz geeignet.

3.2 Installation der mobilen Ladestation

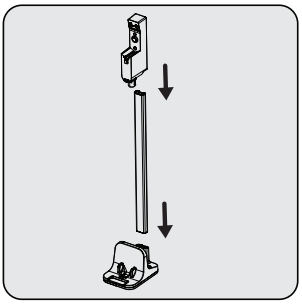

Stecken Sie den Stand der Ladestation (16) in den Standfuß der Ladestation (17) und anschließend die Ladestation (15) auf den Stand der Ladestation (16).

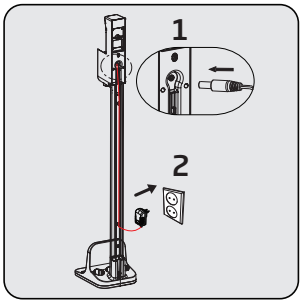

Schließen Sie den Netzstecker an, indem Sie das kleine Ende in die Ladestation (15) stecken. Stecken Sie den Ladeadapter (19) in die Steckdose.

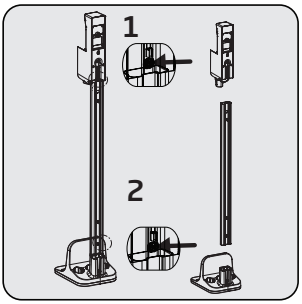

Wenn Sie die Ladestation (15) an der Wand installieren möchten, nehmen Sie die Ladeeinheit mit zwei separaten Tasten von dem Stand der Ladestation (16) und dem Standfuß der Ladestation (17) ab.

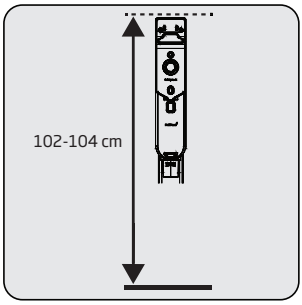

Befestigen Sie die Ladestation (15) in einer Höhe von 102-104 cm über dem Boden.

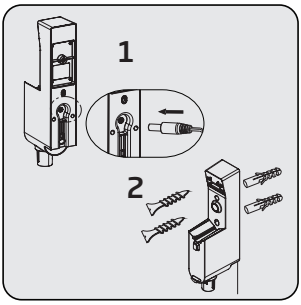

Installieren Sie das Ende des Ladeadapters (19) auf der Rückseite der Ladestation (15).
Stecken Sie das Kabel des Ladeadapters durch den Netzkabel-Sicherungsring hinter dem Stand der Ladestation und sichern Sie das Kabel.
Installieren Sie die Ladestation (15) mit zwei Schrauben (24) und zwei Dübeln (25) an der Wand.

3 Installation

3.3 Installation des Gehäuses und der Bürste

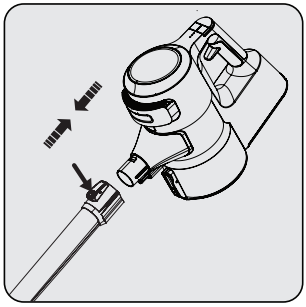

Stecken Sie das Saugrohr an das Ende des Gerätegehäuses (10). Entfernen Sie es durch Drücken des Entriegelungsknopfes (14).

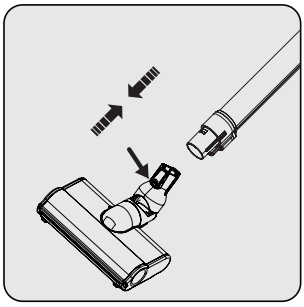

Drücken Sie die Bürsten-Entriegelungstaste (7) der elektrischen Turbobürste (8) und drücken Sie ihn in Pfeilrichtung zum Saugrohr.

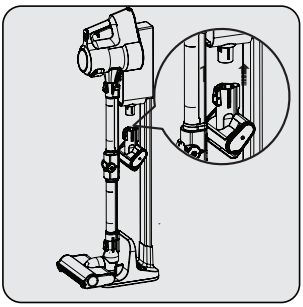

Installieren Sie die Mini-Turbobürste (22) an der Ladestation (15).

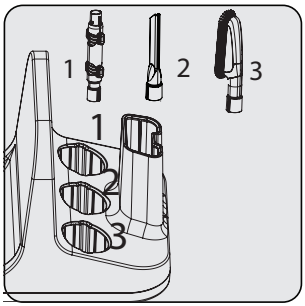

Verstauen Sie das andere Zubehör in dem Standfuß der Ladestation (17).

4 Bedienung

4.1 Aufladen des Geräts

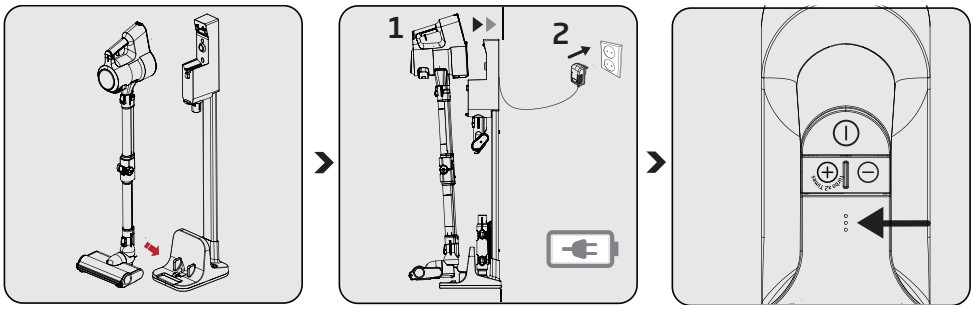

Stellen Sie die Räder der elektrischen Turbobürste (8) auf den Standfuß der Ladestation (17).

Schieben Sie das Gerätegehäuse (10) in die Ladestation (15) und lassen es einrasten.

Die intergierten Magnete an der Ladestation helfen dabei, dass das Gerät korrekt in der Ladestation steht.

Das Blinken der Ladeanzeige-LEDs in weißer Farbe zeigt an, dass das Gerät aufgeladen wird.

– Wenn alle Stufen der Ladeanzeige LEDs leuchten, bedeutet dies, dass der Ladevorgang des Geräts abgeschlossen ist.

Es dauert bis zu 5 Stunden, um das Gerät vollständig aufzuladen. Das Gerät darf während des Ladevorgangs nicht betrieben werden.

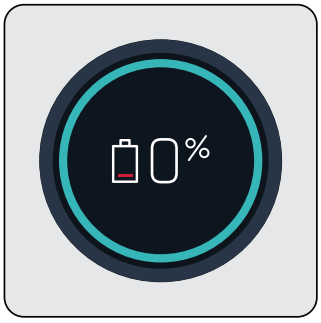

Wenn Sie das Gerät in die Ladestation (15) stellen, beginnt es zu laden und der Prozentsatz der Akkuladung wird auf dem Bildschirm (4) angezeigt. Der Prozentsatz (%) und die Batterieladeanzeige werden erhöht, während das Gerät geladen wird.

Der Bildschirm (4) verdunkelt sich 3 Minuten nach dem Anschließen des Geräts an die Ladestation und der Akkustatus wird durch 3 LEDs am Gerät angezeigt.

Um den Ladeprozentsatz des Geräts anzuzeigen, drücken Sie während des Ladevorgangs einmal die Modustaste **+** (2) oder **-** (3).

4 Bedienung

4.2 Bedienung

Es kann zum Laden angeschlossen werden, bevor die Batterie vollständig entladen ist. Das Gerät kann bis zum nächsten Vorgang kontinuierlich auf der Ladestation (15) aufbewahrt werden.

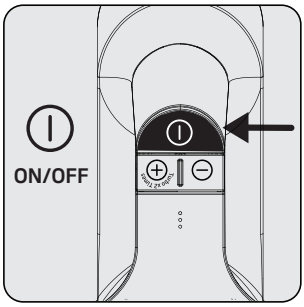

Drücken Sie die Ein-/Aus-Taste (1), um das Gerät zu bedienen. Das Gerät beginnt auf der niedrigsten Stufe zu laufen, wenn die Ein-/Aus-Taste gedrückt wird.

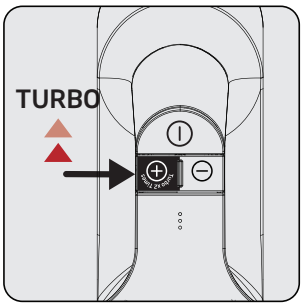

Drücken Sie einmal die Modustaste **„+“** (2), um das Gerät mit mittlerer Geschwindigkeit zu betreiben. Drücken Sie erneut, um die maximale Geschwindigkeit zu erreichen.

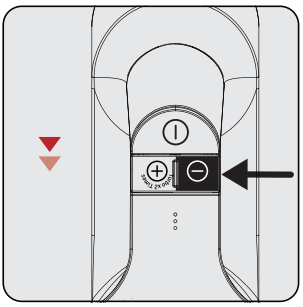

Drücken Sie einmal die Modustaste **„-“** (3), um bei maximaler oder mittlerer Geschwindigkeit auf eine niedrigere Geschwindigkeit umzuschalten.

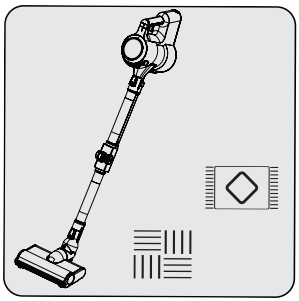

Dieses Gerät ist für die Verwendung auf Teppichen und Hartböden geeignet.

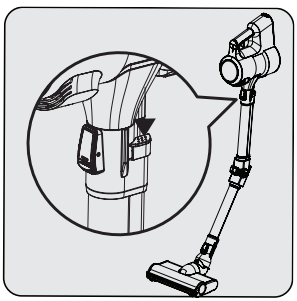

Drücken Sie eine der beiden Tasten (13) am Saugrohr, um dieses zu knicken. So können Sie schwer zugängliche Bereiche, wie z.B. unter Möbeln leichter erreichen.

Wird der Adapter der Ladestation in die Steckdose gesteckt, stoppt das Gerät automatisch den Betrieb, wenn es während des Betriebs auf die Ladestation (15) gestellt wird.

4 Bedienung

4.3 LCD-Anzeige

4.3.1 Hauptbildschirm

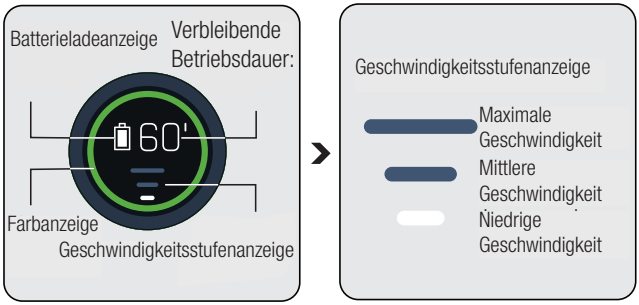

Batterieladeanzeige: Variiert je nach verbleibender Betriebsdauer.
Verbleibende Betriebsdauer: Zeigt den verbleibenden Ladezustand in Minuten je nach verwendeter Geschwindigkeitsstufe und Bodentyp an.
Farbanzeige: Zeigt Ihre verbleibende Betriebsdauer in grün, gelb und rot an.

Geschwindigkeitsstufenanzeige: Zeigt die Geschwindigkeitsstufe an, mit der das Gerät verwendet wird. Zum Beispiel leuchten alle drei Balkenanzeigen weiß, wenn das Gerät mit maximaler Geschwindigkeit betrieben wird.



Der Kreis um das Display (4) ändert seine Farbe entsprechend der verbleibenden Betriebsdauer.
Gleichzeitig ändert sich die Akkuladeanzeige entsprechend der verbleibenden Betriebsdauer.

Farbanzeige:

Niedrige Geschwindigkeitsstufe

- Leuchtet bei voller Ladung zwischen 60 Minuten und 30 Minuten grün.
- Leuchtet in den letzten 30 Minuten bis 3 Minuten gelb.
- Leuchtet in den letzten 3 Minuten der verbleibenden Ladung rot.

Mittlere Geschwindigkeitsstufe

- Leuchtet bei voller Ladung zwischen 30 Minuten und 3 Minuten gelb.
- Leuchtet in den letzten 3 Minuten der verbleibenden Ladung rot.

Maximale Geschwindigkeitsstufe

- Leuchtet bei voller Ladung zwischen 7 Minuten und 3 Minuten gelb.
- Leuchtet in den letzten 3 Minuten der verbleibenden Ladung rot.

4 Bedienung

Die verbleibende Betriebsdauer, Batterieladeanzeige und Farbanzeige auf dem Bildschirm (4) variieren je nach Geschwindigkeitsstufe und verwendetem Boden.

4.3.2 Geschwindigkeit ändern



Wenn die Geschwindigkeitsstufe geändert wird, werden ein sich bewegendes Bürstensymbol und die Geschwindigkeitsstufenanzeige auf dem Bildschirm angezeigt. Anschließend wird der Hauptbildschirm angezeigt.

4.3.3 Aufladen

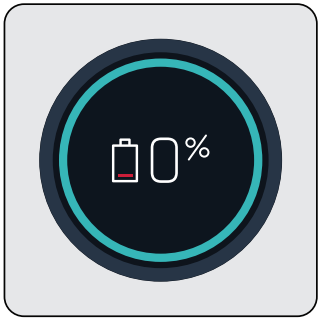

Wenn Sie das Gerät in die Ladestation (15) stellen, beginnt es zu laden und der Prozentsatz der Akkuladung wird auf dem Bildschirm (4) angezeigt. Der Prozentsatz (%) und die Batterieladeanzeige werden erhöht, während das Gerät geladen wird.

Der Bildschirm verdunkelt sich 3 Minuten nach dem Anschließen des Geräts an die Ladestation (3) und der Akkustatus wird durch 3 LEDs am Gerät angezeigt.

Um den Ladeprozentsatz des Geräts anzuzeigen, drücken Sie während des Ladevorgangs einmal die Modustaste **+** oder **-**.

4.3.4 Automatische Bodenerkennung



4 Bedienung

Wenn sich die Bürste mit automatischer Bodenerkennung (8) von einem Teppichboden auf einen harten Boden bewegt, werden die oben gezeigten Abbildungen auf dem Bildschirm (4) animiert.



Die smarte Bodendüse erkennt den Bodentyp schneller, wenn das Saugrohr senkrechter gehalten wird.

4.3.5 Warnbildschirme

4.3.5.1 Filterreinigungswarnung

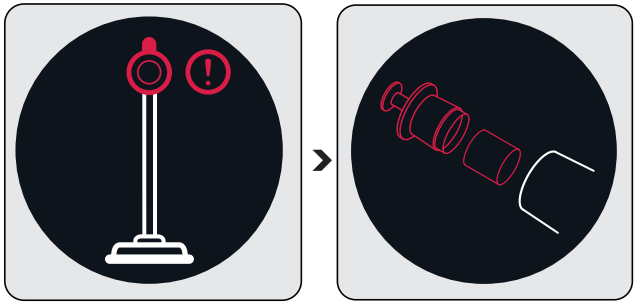

Die Filter müssen regelmäßig gereinigt werden, um Leistungsverluste zu vermeiden. Wenn er nicht regelmäßig gereinigt wird (bei übermäßigem Staub), wird für sehr kurze Zeit eine Filterreinigungsanimation auf dem Bildschirm angezeigt, um darauf hinzuweisen, dass der Metallfilter und der Einlassschaum gereinigt werden müssen. Das Gerät läuft jedoch weiter.

Es wird empfohlen, den Metallfilter und den Einlaufschaum wie in Abschnitt **„5.2 Reinigung des Metallfilters und Einlaufschaums“** beschrieben zu reinigen, bevor Sie mit der Reinigung fortfahren.

4.3.5.2 Bürstenblockierungswarnung

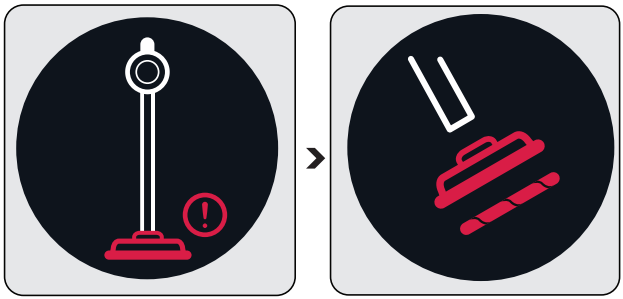

Wenn die Turbobürste blockiert ist oder sich zu viele Haare usw. auf der rotierenden Walze verheddern, wird die Animation der Bürstenblockierungswarnung kontinuierlich auf dem Bildschirm angezeigt und das Gerät stoppt den Betrieb.

i	Es wird empfohlen, die Bürste wie in Abschnitt **„5.4 Reinigung der Bürste“** beschrieben zu reinigen, bevor Sie mit der Reinigung fortfahren. Entfernen Sie die Turbobürste (8) von dem knickbaren Saugrohr (6). Inspizieren Sie die Turbobürste zum Stabanschluss und entfernen Sie alle Verstopfungen.

4.3.5.3 Warnung vor Verstopfung des Saugrohrs

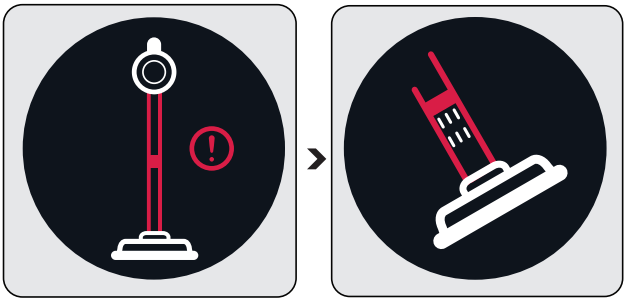

Wenn das Saugrohr verstopft ist, wird auf dem Bildschirm ständig die Animation angezeigt, die darauf hinweist, dass das Saugrohr verstopft ist und das Gerät stoppt den Betrieb. Bestimmen Sie den Grund für die Verstopfung des Saugrohrs.

i	Es wird empfohlen, den Grund der Verstopfung wie in Abschnitt **„5.5 Reinigung der Verstopfungen“** beschrieben zu ermitteln, bevor Sie mit der Reinigung fortfahren. Entfernen Sie die Turbobürste (8) von dem knickbaren Saugrohr (6). Nehmen Sie das Saugrohr vom Gehäuse des Geräts ab. Inspizieren Sie die Turbobürste zum Stabanschluss und entfernen Sie alle Verstopfungen. Untersuchen Sie den Stab vom Einlass- und Auslassende des knickbaren Saugrohrs und entfernen Sie alle Verstopfungen. Untersuchen Sie die Saugdüse des Gerätekörpers (10) und entfernen Sie eventuelle Verstopfungen.

4 Bedienung

4.4 Zubehör

Sie können das Zubehör verwenden, indem Sie es am Ende des Gehäuses installieren.

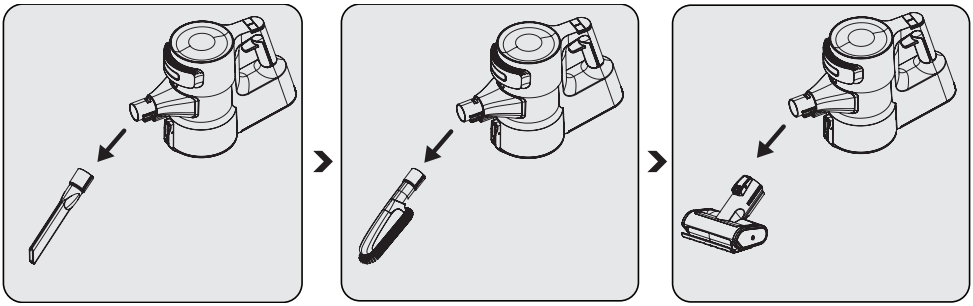

Schmale Fugendüse (21): Geeignet zum Staubsaugern zwischen oder hinter Möbeln, für schwer zugängliche oder enge Bereiche.

Staubbürste (23): Geeignet zum Staubsaugen von Vorhängen, gewachsten Möbeln und empfindlichen und zerbrechlichen Gegenständen.

Mini-Turbobürste (22): Geeignet zum Staubsaugen von Fußböden, Treppenstufen, Autoinnenräumen, Sofas und Sitzen usw. Es wird auch zum Staubsaugen von Tierhaaren auf solchen Oberflächen verwendet.

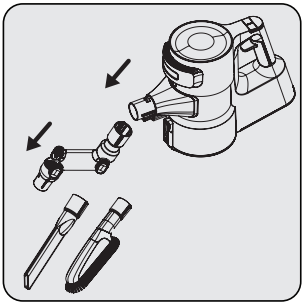

Winkelstück (20): Das Winkelstück (20) ist besonders geeignet, um an schwer zugängliche Stellen zu gelangen z.B. auf hohen Schränken. Stecken Sie das Winkelstück (20) an das Ende des Gehäuses (10) und schließen Sie ein weiteres Zubehörteil an dem Winkelstück (20) an.

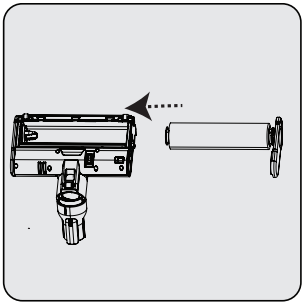

Hartbodenwalze (16): Dieses Zubehör eignet sich für empfindliche Hartböden (Naturholz usw.).

5 Reinigung und Wartung

Schalten Sie das Gerät aus und ziehen Sie den Netzstecker, bevor Sie es reinigen.

VORSICHT! Verwenden Sie kein Benzol, Lösungsmittel, Scheuermittel, Metallgegenstände oder harte Bürsten, um das Gerät zu reinigen.

VORSICHT! Aufgrund der Verwendung können die Filter innerhalb der Zeit verformt werden. Es muss durch ein neues ersetzt werden, um Leistungseinbußen zu vermeiden. Wenden Sie sich an den Kundendienst, um einen neuen zu kaufen. (siehe Abb. 25)

5.1 Reinigung des Staubbehälters

Wir empfehlen Ihnen, den Staubbehälter (11) nach jedem Vorgang zu reinigen.

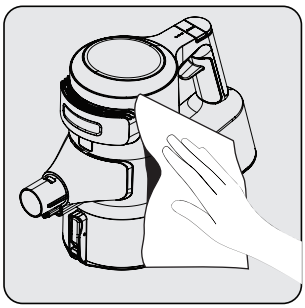

Wischen Sie die Oberfläche des Gerätes mit einem feuchten Tuch ab (10).

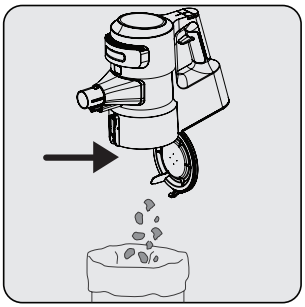

Drücken Sie die Taste (12) zum Öffnen des Staubbehälterdeckels, um den Staubbehälter (11) zu öffnen und den darin gesammelten Staub abzulassen.

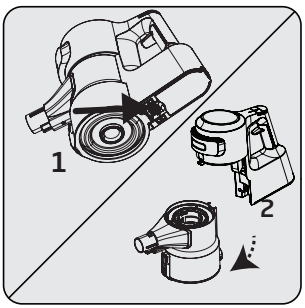

Drücken Sie den Abzug unter das Gerät, um den Staubbehälter (11) zu reinigen.

Nehmen Sie den Staubbehälter (11) vom Gehäuse (10) ab.

5 Reinigung und Wartung

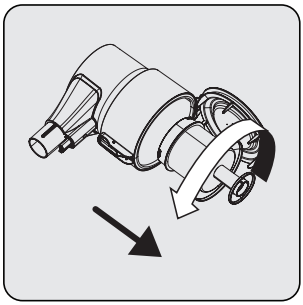

Entfernen Sie den Metallfilter und den Einlassschaum im Staubbehälter (11), indem Sie den Metallfilter gegen den Uhrzeigersinn drehen.

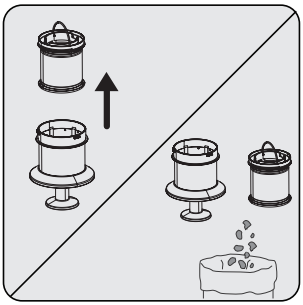

Entfernen Sie den Einlassschaum im Metallfilter.

Entfernen Sie den Staub auf dem Metallfilter und dem Einlassschaum, indem Sie ihn auf eine harte Oberfläche wie einen Abfallbehälter klopfen oder eine Bürste verwenden.

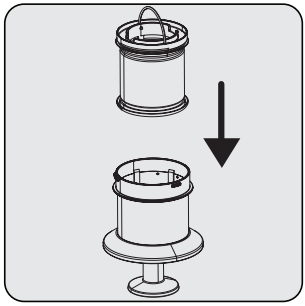

Installieren Sie den Einlassschaum zum Metallfilter.

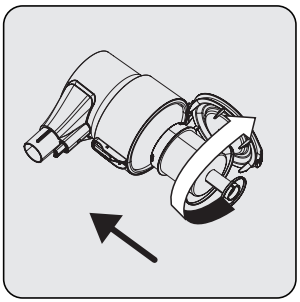

Installieren Sie den Metallfilter im Staubbehälter (11), indem Sie ihn im Uhrzeigersinn drehen.

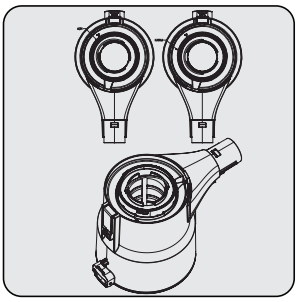

Platzieren Sie den Metallfilter und den Einlassschaum in dem Staubbehälter, von dem Sie ihn gelöst haben, gemäß den Schlosssymbolen am Staubbehälter.

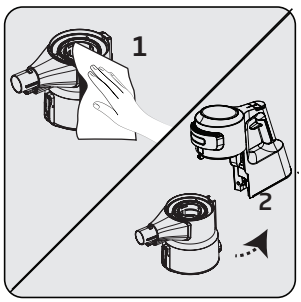

1. Wischen Sie das Gehäuse (10) mit einem feuchten Tuch ab.
2. Das Gehäuse (10) in den Staubbehälter (11) einbauen.

5 Reinigung und Wartung

5.2 Reinigung des Metallfilters und des Einlassschaums

Der Metallfilter und der Einlassschaum sind regelmäßig zu reinigen.

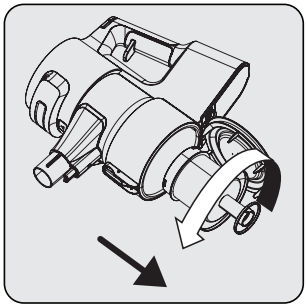

Entfernen Sie den Metallfilter und den Einlassschaum im Staubbehälter (11), indem Sie den Metallfilter gegen den Uhrzeigersinn drehen.

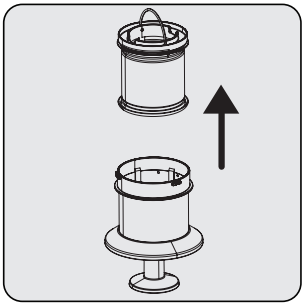

Entfernen Sie den Einlassschaum im Metallfilter.

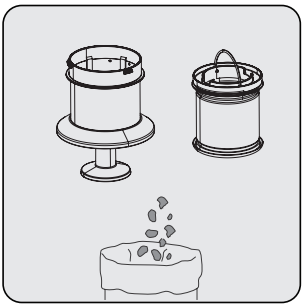

Entfernen Sie den Staub auf dem Metallfilter und dem Einlassschaum, indem Sie ihn auf eine harte Oberfläche wie einen Abfallbehälter klopfen oder eine Bürste verwenden.

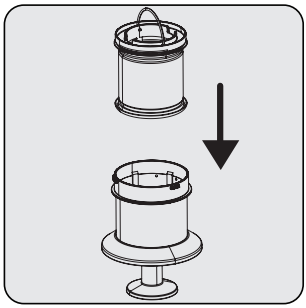

Installieren Sie den Einlassschaum zum Metallfilter.

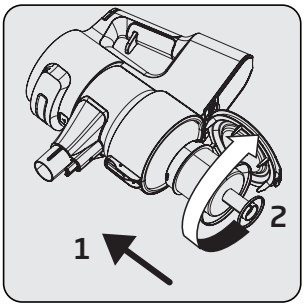

Installieren Sie den Metallfilter und den Einlassschaum im Staubbehälter (11), indem Sie den Metallfilter im Uhrzeigersinn drehen.

5 Reinigung und Wartung

Reinigen Sie den Metallfilter und den Einlassschaum, indem Sie ihn einmal im Monat unter fließendem kaltem Wasser waschen, nachdem Sie den Staub entfernt haben.

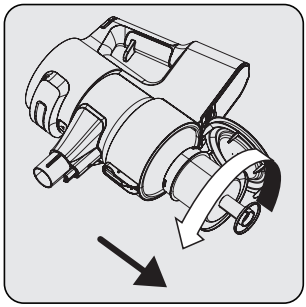

Entfernen Sie den Metallfilter und den Einlassschaum im Staubbehälter (11), indem Sie den Metallfilter gegen den Uhrzeigersinn drehen.

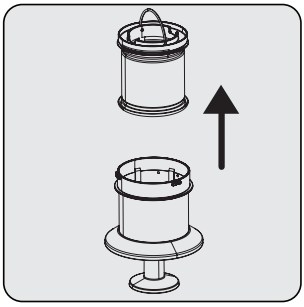

Entfernen Sie den Einlassschaum im Metallfilter.

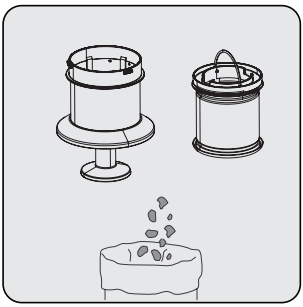

Entfernen Sie den Staub auf dem Metallfilter und dem Einlassschaum, indem Sie ihn auf eine harte Oberfläche wie einen Abfallbehälter klopfen oder eine Bürste verwenden.

VORSICHT! Mit kaltem Wasser waschen. Warmes Wasser verschlechtert die Struktur des Filters.

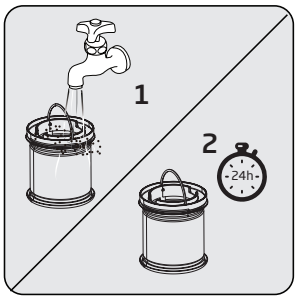

Waschen Sie den Einlassschaum unter fließendem kaltem Wasser und lassen Sie ihn trocknen.

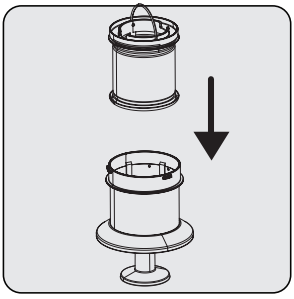

Installieren Sie den getrockneten Einlassschaum am Metallfilter.

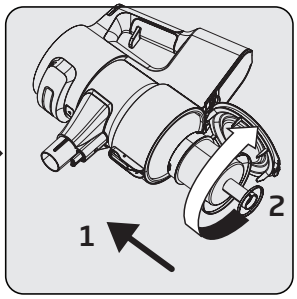

Installieren Sie den Metallfilter und den Einlassschaum im Staubbehälter (11), indem Sie den Metallfilter im Uhrzeigersinn drehen.

Das Trocknen des gewaschenen Einlassschaums kann 24 bis 48 Stunden dauern. Installieren Sie es erneut, sobald Sie sicher sind, dass es getrocknet ist.

5 Reinigung und Wartung

5.3 Reinigung des EPA E12-Filters und des Auslassschaums

Reinigen Sie den EPA E12-Filter und den Auslassschaum.

VORSICHT! Waschen Sie den EPA E12-Filter niemals.

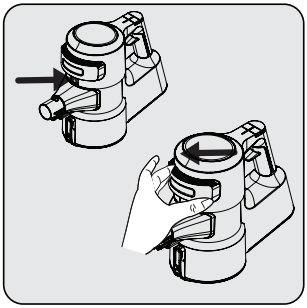

Entfernen Sie gleichzeitig den Deckel, während Sie die Filterentriegelungstaste EPA E12 drücken.

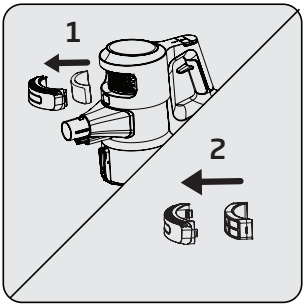

Entfernen Sie den EPA E12 -Filter und den darin enthaltenen Auslassschaum.

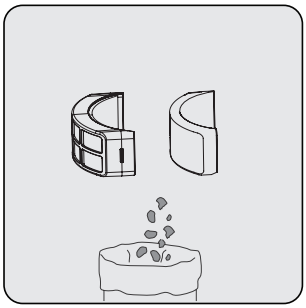

Entfernen Sie den Staub auf dem EPA E12-Filter und dem Auslassschaum, indem Sie ihn auf eine harte Oberfläche wie einen Abfallbehälter klopfen oder eine Bürste verwenden.

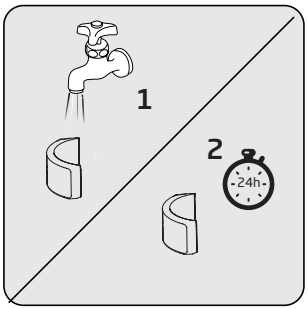

Überprüfen Sie den Auslassschaum regelmäßig. Reinigen Sie es, indem Sie es unter fließendem kaltem Wasser waschen, nachdem Sie den Staub bei übermäßigem Staub entfernt haben. Installieren Sie es erneut, sobald es getrocknet ist.

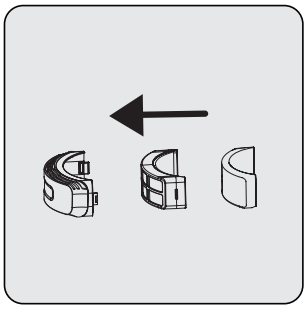

Installieren Sie den EPA E12-Filter und den Auslassschaum am Deckel.

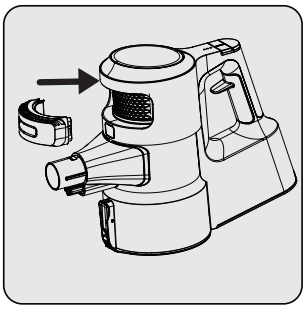

Setzen Sie den Deckel wieder auf.

5 Reinigung und Wartung

VORSICHT! Mit kaltem Wasser waschen. Warmes Wasser verschlechtert die Struktur des Filters.

5.4 Reinigung der Bürste

VORSICHT! Waschen Sie die Turbobürste (8) und die Hauptrollenbürste nicht.

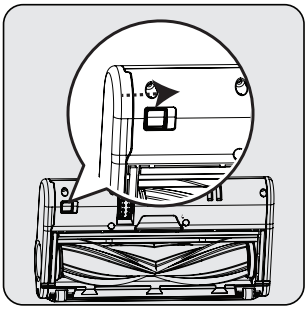

Um die elektrische Turbobürste (8) zu entfernen, halten Sie die Entriegelungslasche der Rollenbürste gedrückt, sodass die Verriegelung in Pfeilrichtung geöffnet wird, drehen Sie den Rollenbezug zu sich und ziehen Sie ihn nach links.

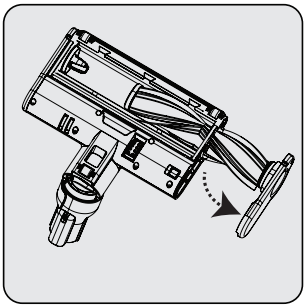

Entfernen Sie die Hauptrollenbürste.

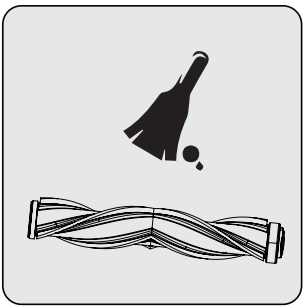

Entfernen Sie den Staub, indem Sie leicht auf eine harte Oberfläche klopfen, oder entfernen Sie den Staub mit einer Bürste. Wenn sich Haare usw. verheddern, entfernen Sie sie, indem Sie sie abschneiden.

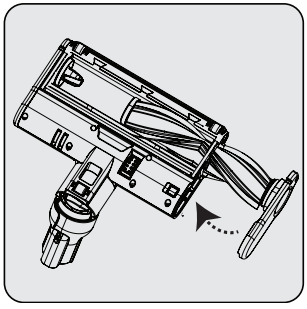

Setzen Sie die Hauptrollenbürste nach der Reinigung wieder ein. Aus der Registerkarte ist ein „Klick“ zu hören.

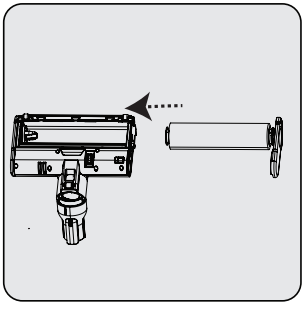

Sie können die Hauptrollenbürste nach Ihren Wünschen durch die Hartbodenwalze ersetzen.

5 Reinigung und Wartung

5.5 Beseitigung der Blockaden

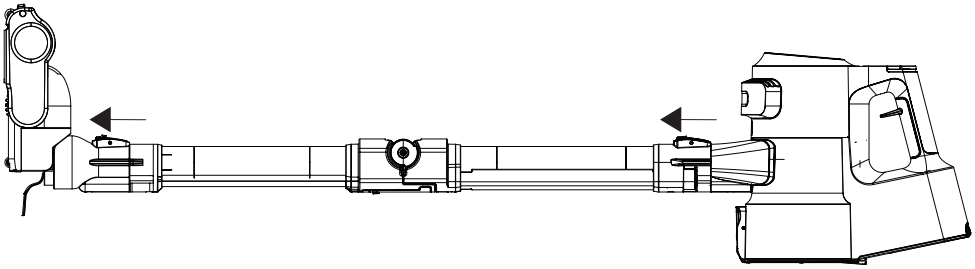

Wenn auf dem Bildschirm (4) die Warnung zur Verstopfung des Saugrohrs angezeigt wird, nehmen Sie die Bürste (8) vom Saugrohr (6) ab, um die Verstopfungen zu entfernen. Nehmen Sie den Stab (6) vom Gerätekörper (10) ab.

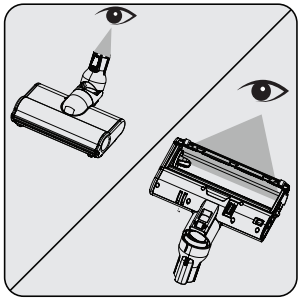

Überprüfen Sie den Anschlusspunkt der Bürste (8) und der Saugdüse. Entfernen Sie alle Fremdmaterialien.

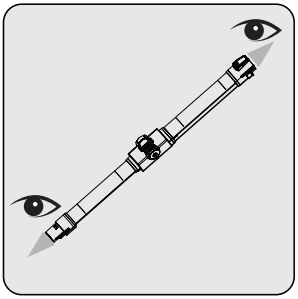

Untersuchen Sie den Einlass und Auslass des Saugrohrs (6). Entfernen Sie alle Fremdmaterialien.

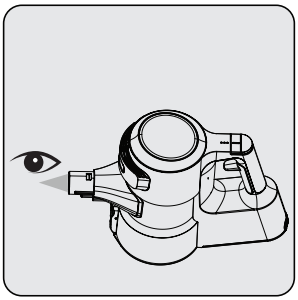

Untersuchen Sie die Saugdüse des Gerätekörpers (10). Entfernen Sie alle Fremdmaterialien.

5 Reinigung und Wartung

5.6 Lagerung

- Wenn Sie planen, das Gerät für eine Weile nicht zu benutzen, bewahren Sie es sorgfältig auf.
- Ziehen Sie den Gerätenetzstecker.
- Stellen Sie immer sicher, dass das Gerät nicht in die Hände von Kindern gelangt.
- 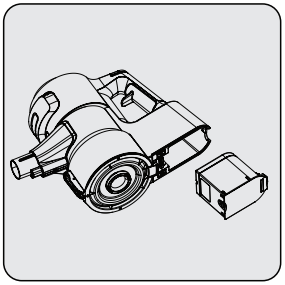

  Wenn Sie das Gerät längere Zeit nicht benutzen, bewahren Sie den Akku nach dem Herausnehmen aus dem Gerät im halb aufgeladenen Zustand an einem kühlen und trockenen Ort auf. Nicht vollständig laden oder entladen.
- Lagern Sie die Batterie auf einem nicht leitenden Material und lassen Sie die Batterie nicht direkt mit Metall in Kontakt kommen. Dadurch wird die Batterie beschädigt.

5.7 Transport und Handhabung

- Bewahren Sie das Gerät während des Transports und der Handhabung in seiner Verpackung auf. Die Verpackung schützt das Gerät vor physischen Schäden.
- Stellen Sie keine schweren Gegenstände auf das Gerät oder die Verpackung. Das Gerät kann beschädigt werden.
- Wenn das Gerät herunterfällt, kann es zu Fehlfunktionen oder dauerhaften Schäden kommen.

6 Probleme und Abhilfemaßnahmen

VORSICHT! Überprüfen Sie die folgenden Punkte, bevor Sie die Serviceabteilung um Reparaturunterstützung bitten.

PROBLEM	MÖGLICHE URSACHE	LÖSUNG
Funktioniert nicht	Batterie ist entladen.	Laden Sie sie auf.
	Die Batterie ist möglicherweise nicht eingelegt.	Entfernen Sie den Batterie und setzen Sie ihn erneut ein.
	Vakuumverbindung ist blockiert.	Trennen Sie das Gerät vom Gehäuse (10), Bürste (8) und Saugrohr (6). Überprüfen und reinigen Sie die Verbindungspunkte.
Die Saugkraft wird reduziert.	Staubbehälter (11) ist voll.	Reinigen Sie den Staubbehälter (11) und den Filter.
	Möglicherweise haben Sie die Reinigungszeit der Filter erreicht.	Reinigen Sie die Filter.
	Filter können sich aufgrund des Betriebs verformen und ihre Austauschzeit kann abgelaufen sein.	Bitte wenden Sie sich an den Kundendienst, um einen neuen Filter zu kaufen.
	Motoreinlassschaum wird nicht gereinigt.	Reinigen Sie die Filter und laden Sie das Gerät auf.
	Haare und ähnliche Materialien können sich auf der rotierenden Rolle der Turbobürste (8) verheddert haben.	Reinigen Sie die Turbobürstenrolle.
Es gibt störende Geräusche vom Motor.	Vakuumverbindung ist blockiert.	Trennen Sie das Gerät als Gehäuse (10), Bürste (8) und Saugrohr (6). Überprüfen und reinigen Sie die Verbindungspunkte.
	Möglicherweise ist etwas zwischen dem Staubbehälter und dem Filter hängen geblieben.	Öffnen Sie den Staubbehälter und überprüfen Sie den Filterbereich.
Der Staubsauger kann nicht aufgeladen werden.	Der Staubsauger ist nicht an der Ladestation (15) installiert.	Installieren Sie den Staubsauger an der Ladestation (15). Stellen Sie sicher, dass es richtig sitzt. Überprüfen Sie die Verbindung.
Funktioniert nach dem Aufladen sehr kurz.	Es wird nicht für den angemessenen Zeitraum berechnet.	Laden Sie das Gerät gemäß den Anweisungen 4-5 Stunden lang auf.
	Motoreinlassschaum wird nicht gereinigt.	Reinigen Sie die Filter und laden Sie das Gerät auf.
	Die Akkulaufzeit ist verschlechtert.	Wenden Sie sich an den Kundendienst, um eine neue Batterie zu kaufen.
Die Farbanzeige auf dem Bildschirm leuchtet rot.	Ihr Gerät wird entladen.	Laden Sie sie auf.

6 Probleme und Abhilfemaßnahmen

Auf dem Bildschirm wird die Animation angezeigt, die darauf hinweist, dass die Bürste blockiert ist und das Gerät den Betrieb eingestellt hat.	Haare und ähnliche Materialien können sich auf der rotierenden Rolle der Turbobürste (8) verheddert haben.	Reinigen Sie die Turbobürstenrolle.
Auf dem Bildschirm wird die Animation angezeigt, die darauf hinweist, dass der Vakuum blockiert ist und das Gerät den Betrieb eingestellt hat.	Am Unterdruckkanal ist eine Verstopfung aufgetreten.	Entfernen Sie die Blockaden.
Auf dem Bildschirm wird die Animation angezeigt, die anzeigt, dass der Filter verstopft ist und das Gerät den Betrieb eingestellt hat.	Filter sind mit zu viel Staub gefüllt.	Reinigen Sie den Schaumstoff des Motoreinlasses und den Metallfilter.
Das Gerät hat während des Betriebs den Betrieb eingestellt. Wenn das Gerät zum Laden angeschlossen ist, wird der Ladebildschirm auf dem Bildschirm angezeigt. Der Batterieprozentsatz ändert sich jedoch nicht.	Batterie ist defekt.	Rufen Sie den Kundendienst.
Das Gerät hat den Betrieb eingestellt, ohne dass eine Warnanimation auf dem Bildschirm angezeigt wurde.	Batterie kann überhitzt sein.	Warten Sie, bis das Gerät abgekühlt ist, und versuchen Sie es erneut.
Während des Ladevorgangs blinkt 1 LED-Licht am Gerät schnell rot und der Batterieprozentsatz auf dem Bildschirm ändert sich nicht.	Möglicherweise haben Sie versehentlich den Adapter eines anderen Geräts eingesteckt und der Ladestrom ist daher zu hoch.	Verwenden Sie den richtigen Adapter.
Während des Ladevorgangs leuchtet 1 LED-Licht am Gerät durchgehend rot und der Batterieprozentsatz auf dem Bildschirm erhöht sich nicht.	Batterie überhitzt als erwartet.	Rufen Sie den Kundendienst.
Während des Ladevorgangs blinkt 1 LED-Licht am Gerät abwechselnd rot und weiß und der Batterieprozentsatz auf dem Bildschirm wird nicht als 00% angezeigt.	Das Gehäuse (10) ist nicht richtig an der Ladestation (15) installiert. Oder die Batterie ist nicht richtig am Gehäuse des Geräts installiert.	Entfernen Sie den Adapter (19) von der Ladestation (15) und nehmen Sie das Gehäuse (10) von der Ladestation ab. Stellen Sie sicher, dass die Batterie richtig am Gehäuse installiert ist. Bringen Sie das Gehäuse (10) wieder an der Ladestation an und stecken Sie den Adapter wieder in die Ladestation.

6 Probleme und Abhilfemaßnahmen

Am Luftauslass tritt ein schlechter Geruch (leichte Luftfeuchtigkeit, Staub, Kunststoffgeruch) auf.	Haben Sie das Gerät innerhalb der letzten 3 Monate gekauft?	Es ist normal, dass innerhalb von 3 Monaten nach dem Kaufdatum ein schlechter Geruch (leichter Geruch von Kunststoff) auftritt.
	Der Staubbehälter (11) und die Filter wurden nicht richtig gereinigt.	Reinigen Sie den Staubbehälter (11) und den Filter.
	Filter können nach dem Waschen im nassen Zustand installiert werden.	Entfernen Sie die Filter und stellen Sie sicher, dass sie trocken sind, bevor Sie sie in das Gerät einbauen.
	Filter können sich aufgrund der Betriebsfrequenz verformen und ihre Austauschzeit kann abgelaufen sein.	Bitte wenden Sie sich an den Kundendienst, um einen neuen Filter zu kaufen.

7 Informationen

Service und Ersatzteile

Unsere Geräte werden nach den neuesten technischen Erkenntnissen entwickelt, produziert und geprüft. Sollte trotzdem eine Störung auftreten, so bitten wir Sie, sich mit Ihrem Fachhändler bzw. mit der Verkaufsstelle in Verbindung zu setzen. Sollte dies nicht möglich sein, wenden Sie sich bitte an das GRUNDIG Service-Center unter folgenden Kontaktdaten:

Telefon: 0911 / 590 597 29
(Montag bis Freitag von 08.00 bis 18.00 Uhr)
Telefax: 0911 / 590 597 31
E-Mail: service@grundig.com
http://www.grundig.com/de-de/support

Unter den oben genannten Kontaktdaten erhalten Sie ebenfalls Auskunft über den Bezug möglicher Ersatz- und Zubehörteile.

GRUNDIG Kundenberatungszentrum

Montag bis Freitag von 8.00 bis 18.00 Uhr
Deutschland: 0911 / 590 597 30
Österreich: 0820 / 220 33 22 *
***gebührenpflichtig (0,145 €/Min. aus dem Festnetz, Mobilfunk: max. 0,20 €/Min.)**

Haben Sie Fragen?
Unser Kundenberatungszentrum steht Ihnen werktags stets von 8.00 bis 18.00 Uhr zur Verfügung.

Sehr geehrte Kundin, sehr geehrter Kunde,

als Käufer eines Haushaltskleingerätes der Marke Grundig stehen Ihnen die gesetzlichen Gewährleistungsrechte (Nachbesserung und Nacherfüllung) aus dem Kaufvertrag zu. Die Gewährleistung erfolgt für die Fehlerfreiheit bei Geräteübergabe entsprechend dem jeweiligen Stand der Technik. Über die Gewährleistung hinaus räumt Ihnen der Hersteller eine Garantie ein, diese schränkt die gesetzliche Gewährleistung – die für 24 Monate ab dem Kaufdatum gilt - nicht ein. Garantiert wird die Mängelbeseitigung durch Reparatur oder Austausch nach Wahl des Herstellers.

Sollte eine Störung an Ihrem Gerät auftreten, wenden Sie sich bitte an Ihren Fachhändler bzw. den Verkäufer. Dieser wird vor Ort das Gerät prüfen und den Kundenservice durchführen. Auch soweit Ansprüche aus der Herstellergarantie bestehen, werden diese nur durch den Verkäufer abgewickelt.

Die Garantiezeit beträgt 36 Monate ab Kaufdatum.

Bedingungen:

1. Ein maschinell erstellter Original-Kaufbeleg liegt vor.
2. Das Gerät ist nur mit Original-Zubehör und Original-Ersatzteilen betrieben worden.
3. Die in der Gebrauchsanweisung erwähnten Wartungs- und Reinigungsarbeiten sind entsprechend ausgeführt worden.
4. Das Gerät wurde nicht geöffnet/zerlegt.
5. Bauteile, die einem gebrauchsbedingtem Verschleiß unterliegen, fallen nicht unter die Garantie
6. Ausgewechselte Teile werden Eigentum des Herstellers.
7. Ausgeschlossen von der Garantie sind die Mängel, die durch unsachgemäße Installation, z.B. Nichtbeachtung der VDE-Vorschriften; unsachgemäße Aufstellung, z.B. Nichtbeachtung der Einbau- oder Installationsvorschriften; äußere Einwirkung, z.B. Transportschäden, Beschädigung durch Stoß oder Schlag, Schäden durch Witterungseinflüsse, unsachgemäße Bedienung oder Beanspruchung, z.B. Nichtbeachtung der Gebrauchsanweisungen verursacht wurden.
8. Eine gewerbliche oder gleichzustellende Nutzung, z.B. in Hotels, Pensionen, Gaststätten, Arztpraxen oder Gemeinschaftsanlagen, gilt als eine nicht bestimmungsgemäße Benutzung, die die Garantie ausschließt.
9. Die Mängelbeseitigung verlängert die ursprüngliche Garantiezeit nicht.
10. Schadenersatzansprüche, auch hinsichtlich Folgeschäden, sind, soweit sie nicht auf Vorsatz oder grober Fahrlässigkeit beruhen, ausgeschlossen.
11. Der Anspruch auf Garantieleistung steht nur dem Erstkäufer zu und erlischt bei Weiterverkauf des Produktes durch den Erstkunden.
12. Die Garantie gilt für neue Produkte und nicht für Produkte, die als Gebrauchtgeräte verkauft worden sind und nicht für B-Ware.
13. Die Garantie ist nicht übertragbar.

Diese Garantiezusage ist nur gültig innerhalb der Bundesrepublik Deutschland

Garantiebedingungen - Grundig - 01/2021

01-21-02

Please read this guide first!

Dear Customer,

Thank you for choosing a Grundig product. We would like you to achieve the optimal efficiency from this high quality product which has been manufactured with state of the art technology. Please make sure you read and understand this guide and supplementary documentation fully before use and keep it as a reference. Include this guide with the unit if you hand it over to someone else. Observe all warnings and information herein and follow the instructions.

Symbols and their meanings

These symbols are used throughout this guide:

	Important information and recommendations regarding the use of the appliance.
	**CAUTION:** Warnings on personal injury or property damage.
	Protection class against electric shock.

RECYCLED & RECYCLABLE PAPER

1 Important safety and environmental instructions

This section includes the safety instructions necessary to prevent the risk of personal injury or material damage.

Failure to observe these instructions will void any and all warranties.

1.1 General safety

- The device complies with international safety standards.
- This device can be used by children over 8 years of age, people with physical, sensory or mental challenges or people with lack of experience or knowledge; as long as control is ensured or information is provided regarding the hazards. Children must not play with the appliance. Cleaning and user maintenance shall not be carried out by unattended children.
- Do not use the appliance if the power cord or the appliance is damaged. Contact authorized service.
- Your mains power supply shall be in align with the specified information on the type tag.
- Do not use the appliance with an extension cord.
- To prevent the power cord get damaged, make sure that it does not get stuck, bent or contact with sharp edges.
- Do not touch the plug of the appliance with damp or wet hands while the appliance is plugged in.
- Do not pull on the cord while unplugging the appliance.
- Do not vacuum flammable materials and ensure that the cigarette ashes are cooled down before vacuuming them.
- Do not vacuum water and other fluids.
- Protect the appliance against precipitation, humidity and heat sources.
- Do not use the appliance near or on explosive or flammable environments or materials.
- Unplug the appliance before cleaning and maintenance.
- Do not immerse the appliance or its power cord in water for cleaning.

1 Important safety and environmental instructions

- Do not disassemble the appliance.
- Only use the authentic parts or the manufacturer's recommended parts.
- To prevent blockage of the filter or damage to the motor, do not vacuum cement, plaster or fragments of compressed paper
- Use the appliance with the adapter delivered with the appliance only.
- Do not use the appliance without filters, it may get damaged.
- Keep packaging materials away from the reach of children.
- This appliance is not intended to be used by persons, including children, with physical, sensory and mental disabilities or those who have not adequate experience and knowledge regarding its use, unless they are under the supervision of a person responsible for their safety or they are informed about the operation of the appliance.
- The children shall be supervised to prevent them from playing with the appliance.
- Unplug the adaptor and remove the battery pack before any cleaning or maintenance procedure.
- To avoid any risk of hazard, a damaged adaptor shall be replaced by the manufacturer, the authorized representative of the manufacturer or a similarly qualified technician.
- Keep your fingers, hair and loose clothes away from moving parts or clearances while vacuuming.
- Batteries shall be removed from the appliance before discarding the appliance.
- Disconnect the appliance from power supply before removing the battery.
- Please discard used batteries in accordance with local laws and regulations.
- The batteries included in this appliance may only be replaced with qualified persons.

1 Important safety and environmental instructions

- **CAUTION:** Use the YLS0241A-E360060 removable supply unit delivered with the appliance to charge to the battery.
- Please install/remove batteries as per the instructions specified in the user guide.
- Do not use batteries of different types or old and new batteries together.
- Batteries shall be installed with the correct polar layout.
- Remove the depleted batteries from the appliance and dispose of these batteries in a safe way.
- If you do not intend to use the appliance for a long while, the batteries shall be removed.
- Fluid may leak from batteries damaged as a result of incorrect operation. Do not contact this fluid. Discard damaged batteries as per the laws and legislation and contact the authorized service.
- Do not short circuit the supply terminals.
- Use with ZB 2007 batteries only.
- This appliance shall not be operated by children and people with limited physical, sensory and cognitive skills or people with lack of experience and knowledge unless they are under supervision or they are provided with the relevant instructions.
- The children shall be supervised to prevent them from playing with the appliance.

1 Important safety and environmental instructions

1.2 Compliance with the WEEE Directive and disposal of the waste product



This product complies with EU WEEE Directive (2012/19/EU). This product bears a classification symbol for waste electrical and electronic equipment (WEEE).

This symbol indicates that this product shall not be disposed with other household wastes at the end of its service life. Used device must be returned to offical collection point for recycling of electrical and electronic devices. To find these collection systems please contact to your local authorities or retailer where the product was puchased. Each household performs important role in recovering and recycling of old appliance. Appropriate disposal of used appliance helps prevent potential negative consequences for the environment and human health.

1.3 Package information



Packaging materials of the product are manufactured from recyclable materials in accordance with our National Environment Regulations. Do not dispose of the packaging materials together with the domestic or other wastes. Take them to the packaging material collection points designated by the local authorities.

1.4 Information on Waste Batteries



This symbol on rechargeable batteries/batteries or on the packaging indicates that the rechargeable battery/battery may not be disposed of with regular house hold rubbish. For certain rechargeable batteries/batteries, this symbol may be supplemented by a chemical symbol. Symbols for mercury (Hg) or lead (Pb) are provided if the rechargeable batteries/batteries contain more than 0,0005 % mercury or more than 0,004 % lead.

Rechargeable batteries/batteries, including those which do not contain heavy metal, may not be disposed of with household waste. Always dispose of used batteries in accordance with local environmental regulations. Make enquiries about the applicable disposal regulations where you live.

1.5 Actions to be taken for energy saving

- To avoid redundant energy consumption while using the device, set the speed levels according to the floor you are sweeping.
- Under normal conditions, low speeds are used to clean the hard floors, curtains and sofas, and high speeds are used to clean the carpets.

2 Overview

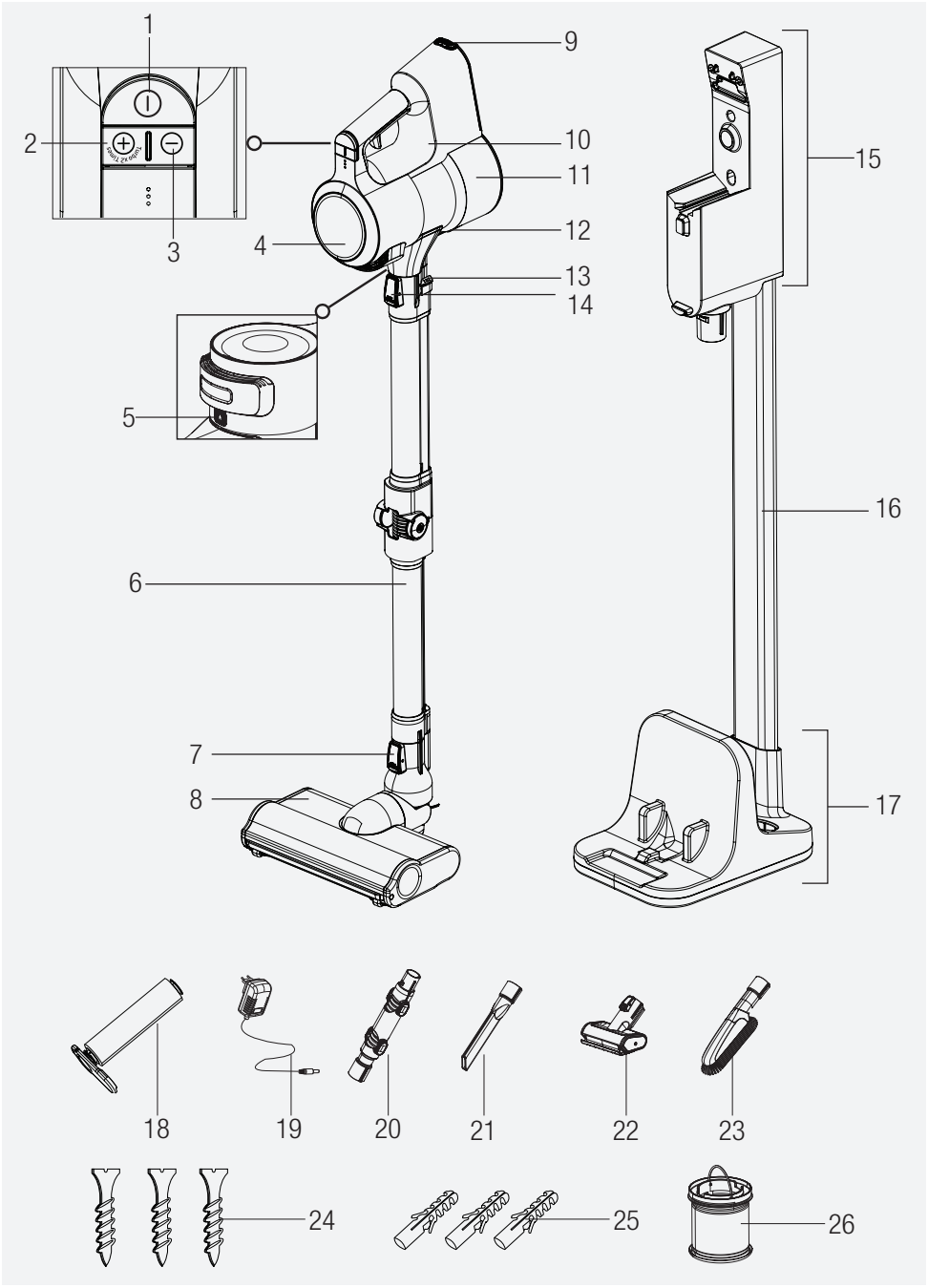

2 Overview

2.1 Controls and components

1. On-Off switch
2. Mode button **+**
3. Mode button **-**
4. LCD Display
5. Filter cover release button
6. Foldable tube
7. Brush release button
8. Electric turbo brush
9. Battery pack release button
10. Product body
11. Dust container
12. Dust container lid release button
13. Foldable tube button
14. Tube release button
15. Charging dock
16. Charging dock tube
17. Charging dock base
18. Hard floor roller
19. Adaptor
20. Elbow
21. Crevice tool
22. Mini turbo brush
23. Dust brush
24. Screw
25. Dowel
26. Replacement filter

2.2 Technical data

Nominal input power: 550 W

Input: 100 - 240 V~ 50-60 Hz 0.8 A (max.)

Output: 36 V ⎓ 0.6 A

Charging period: 5-6 hours

Operation period under maximum power: up to 15 min.

Operation period under medium power: up to 30 min.

Operation period under minimum power: up to 60 min.

The rights to make technical and design changes are reserved.

Parameter of External Power Supply

Manufacturer :
Dongguan Yinli Electronics Co.,Ltd

Model Identifier : YLS0241A-E360060

Input Voltage : 100-240V~

Input Frequency : 50-60Hz

Input Current : 0.8A

Output Voltage : 36.0V

Output Current : 0.6A

Output Power : 21.6W

Average active efficiency : 87.19%

Efficiency at low load(10%): 79.58%

No-load power consumption : 0.09W

The values provided with the appliance or its accompanying documents are laboratory readings in accordance with the respective standards. These values may differ depending on the use and ambient conditions.

2 Overview

Intended Use	Speed rating	Operating period	
Hard floor	Minimum speed	Up to 60 min.	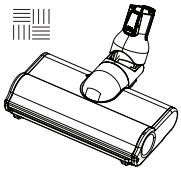
	Medium speed	Up to 30 min.	
	Maximum speed	Up to 15 min.	
Carpet floor	Minimum speed	Up to 30 min.	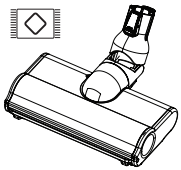
	Medium speed	Up to 15 min.	
	Maximum speed	Up to 7 min.	
Hand-held type	Minimum speed	Up to 90 min.	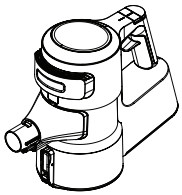
	Medium speed	Up to 30 min.	
	Maximum speed	Up to 8 min.	

The operating periods specified above are valid under full charge (100%).

Electric turbo brush (8) detects the floor automatically. Operating periods may vary as per switching between floor types during operation.

Operating periods for hand-held type are valid for operation with no accessories, and operation with an elbow (20), with a dust brush (23) and with the narrow mouth nozzle (21). Period varies in case of operation with mini turbo brush (22).

3 Installation

3.1 Intended use

This appliance is intended for household use and it is not suitable for industrial use.

3.2 Installation of the mobile charging dock

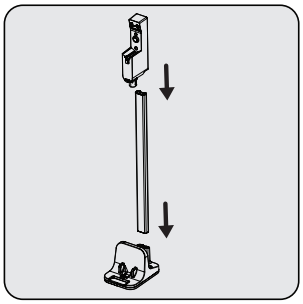

Install charging dock tube (16) to the charging dock base (17), then install the charging dock (15) to the charging dock tube (16).

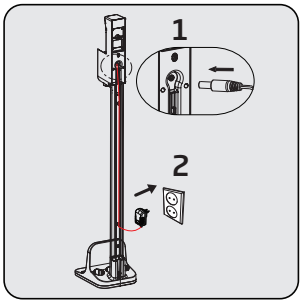

Install the adaptor to the charging dock (15). Plug in the charging adaptor (19).

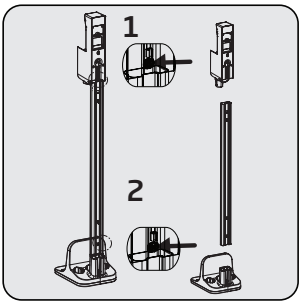

If you want to install the charging dock (15) to the wall, detach the charging dock from the tube (16) and support (17) using two separate buttons.

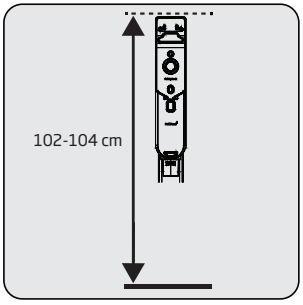

Position the charging dock (15) at a height of 102-104 cm from the ground.

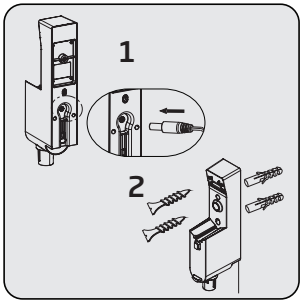

Install the adaptor (19) to the charging dock (15).
Put the cord of the charging adaptor through the power cord securing ring behind the charging dock tube and secure the cord.
Install the charging dock (15) to the wall using two screws (24) and two dowels (25).

3 Installation

3.3 Installation of the body and the brush

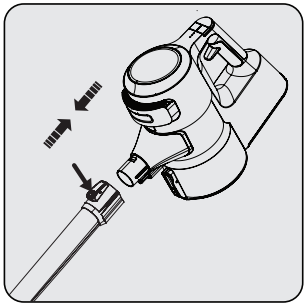

Install the tube to the end of the body (10).
Install the tube to the product body (10).

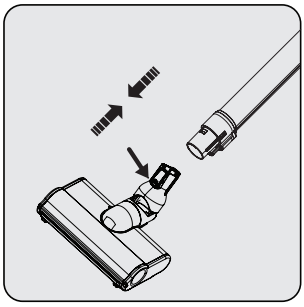

Press the electric turbo brush release button (7) on the electric turbo brush (8) and push it in the direction of arrow towards the wand.

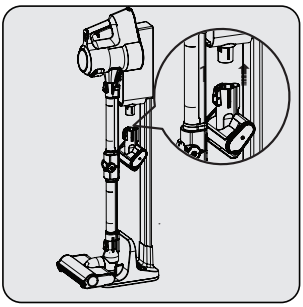

Install the mini turbo brush (22) to the charging dock (15).

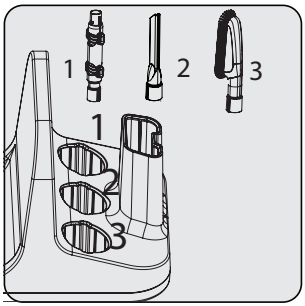

Place other accessories to the charging dock support (17).

4 Operation

4.1 Charging the appliance

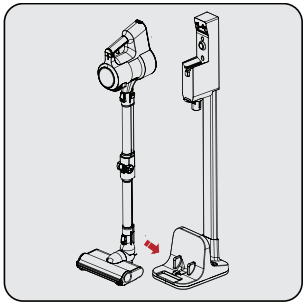

Secure the electric turbo brush (8) to the charging dock support.

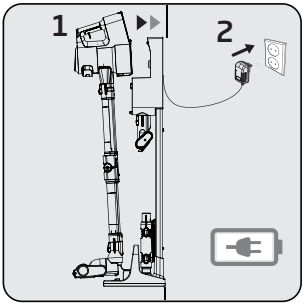

Install the body (10) to the charging dock (15).

Plug in the charging adaptor (19).

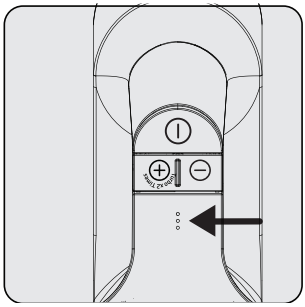

Flashing of the charge indicator LEDs in white colour indicates that the appliance is being charged.

– When all levels of the charge indicator LEDs are illuminated, this indicates that the charging of the appliance is completed.

It takes up to 5 hours to charge the appliance completely. The appliance shall not be operated while charging.

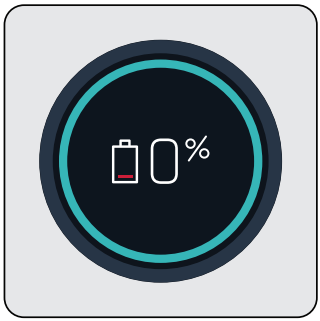

When you place appliance to the charging dock (15), it starts to charge and the battery charge percentage shall be displayed on the screen (4). Percentage (%) and battery charge indicator are increased as the appliance is charged.

The screen (4) darkens 3 minutes after connecting the appliance to the charging dock and the battery status is displayed by 3 LEDs on the appliance.

To see the charge percentage of the appliance, press **+** (2) or **-** (3) mode button once while it is charging.

4 Operation

4.2 Operation

It may be connected for charging before the complete discharging of the battery. The appliance may be kept continuously on the charging dock (15) until the next operation.

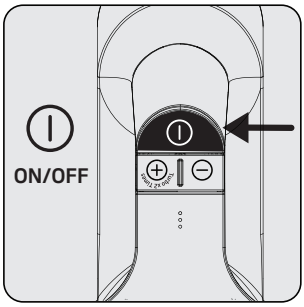

Press the on/off button (1) to operate the appliance. The appliance starts operating with the minimum speed when the on/off button is pressed.

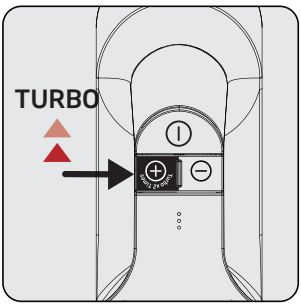

Press the **"+"** mode button (2) once to operate the appliance with medium speed. Press once more to operate it with the maximum speed.

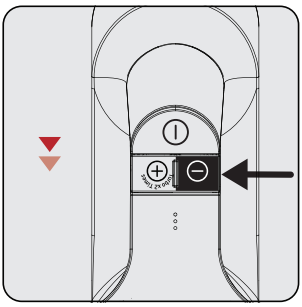

Press the **"-"** mode button (3) once to switch to a lower speed while operating at maximum speed or medium speed.

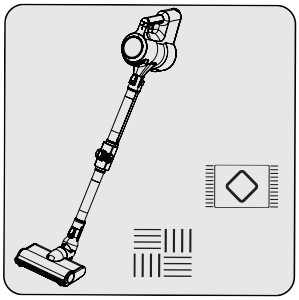

This appliance is suitable for use on carpets and hard floors.

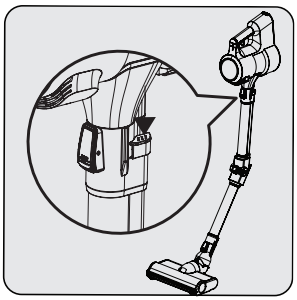

Press one of the two buttons (13) on the tube to fold the tube. Thus, you may reach hard-to-reach areas such as the areas under the seats.

If the adaptor on the charging is plugged in, the appliance stops operating automatically if it is placed on the charging dock (15) while it is being operated.

4 Operation

4.3 LCD Display

4.3.1 Main Screen

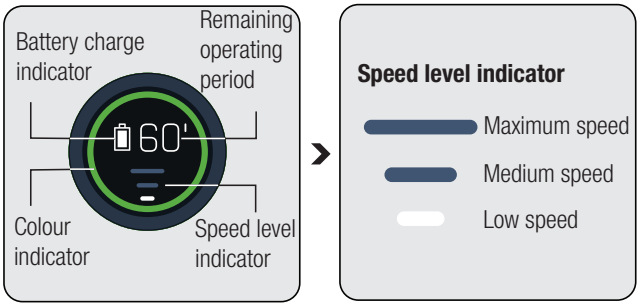

Battery charge indicator: Varies as per the remaining operating period.
Remaining operating period: Indicates the remaining charge level in minutes as per the speed level and floor type used.
Colour indicator: Indicates your remaining operating period as green, yellow and red.

Speed level indicator: Indicates the speed level that the appliance is being used.
For example, all three bar indicators are illuminated in white while using the appliance at maximum speed.

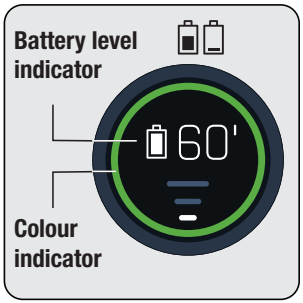

The circle around the display (4) changes colour as per the remaining operating period.
Simultaneously, the battery charge indicator changes as per the remaining operating period.

Colour indicator:

Low speed level

- Illuminates in green between 60 minutes and 30 minutes at full charge.
- Illuminates in yellow in the last 30 minutes to 3 minutes.
- Illuminates in red in the last 3 minutes of remaining charge.

Medium speed level

- Illuminates in yellow between 30 minutes and 3 minutes at full charge.
- Illuminates in red in the last 3 minutes of remaining charge.

Maximum speed level

- Illuminates in yellow between 7 minutes and 3 minutes at full charge.
- Illuminates in red in the last 3 minutes of remaining charge.

The remaining operating period, battery charge indicator and colour indicator displayed on the screen (4) vary as per the speed level and floor type used.

4.3.2 Changing the speed



When the speed level is changed a moving brush symbol and the speed level indicator shall be displayed on the screen. Then, the main screen shall be displayed.

4.3.3 Charging

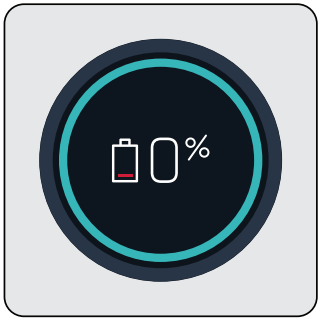

When you place the appliance to the charging dock (15), it starts to charge and the battery charge percentage shall be displayed on the screen (4). Percentage (%) and battery charge indicator are increased as the appliance is charged.

The screen darkens 3 minutes after connecting the appliance to the charging dock (3) and the battery status is displayed by 3 LEDs on the appliance.

To see the charge percentage of the appliance, press **+** or **-** mode button once while it is charging.

4.3.4 Automatic floor detection



When the auto floor detecting brush (8) moves from a carpet floor to a hard floor, the figures shown above shall be animated on the screen (4).



The smart floor nozzle detects the floor type faster when the suction tube is held more vertically.

4.3.5 Warning screens

4.3.5.1 Filter blockage warning

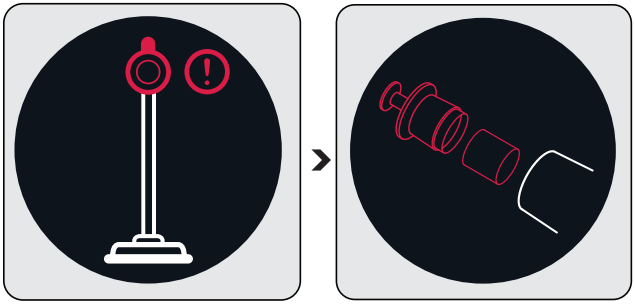

The filters shall be cleaned regularly to prevent loss of performance. When it is not cleaned regularly (in case of excessive dust), a filter cleaning animation is displayed on the screen for a very short period of time to indicate that the metal filter and inlet foam shall be cleaned. However, the appliance continues to operate.

It is recommended to clean the metal filter and the inlet foam as described in Section **“5.2 Cleaning of the metal filter and inlet foam”** before continuing with the cleaning.

4.3.5.2 Brush blockage warning

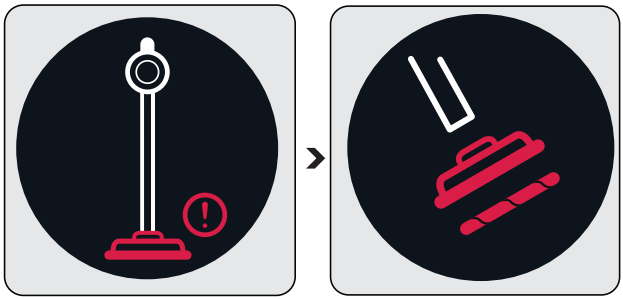

When the turbo brush is blocked or too many hair, etc. materials are tangled on the rotating roll, the animation indicating the brush blockage warning is displayed on the screen continuously and the appliance stops operating.

It is recommended to clean the brush as described in Section **"5.4 Cleaning of the brush"** before continuing with the cleaning. Remove the turbo brush (8) from the foldable wand (6). Inspect the turbo brush to the wand connection and remove any blockages.

4.3.5.3 Suction path blockage warning

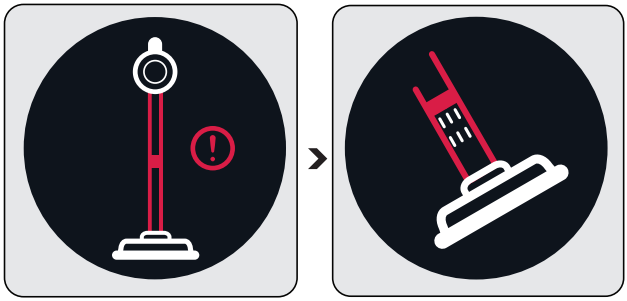

When the suction path is blocked, the animation indicating that the suction path is blocked is displayed on the screen continuously and the appliance stops operating. Determine the reason of the blockage of the suction path.

It is recommended to determine the reason of blockage as described in Section **"5.5 Cleaning of the blockages"** before continuing with the cleaning. Remove the turbo brush (8) from the foldable wand (6). Remove the foldable tube from the body of the appliance. Inspect the turbo brush to the wand connection and remove any blockages. Inspect the wand from the inlet and outlet ends of the foldable wand, and remove any blockages. Inspect the vacuum nozzle of the appliance body (10) and remove any blockages.

4 Operation

4.4 Accessories

You may use the accessories by installing them to the end of the body.

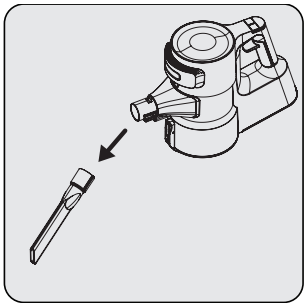

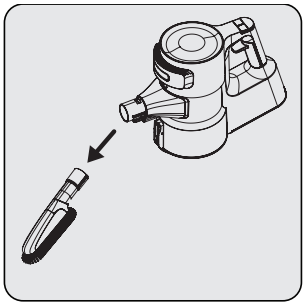

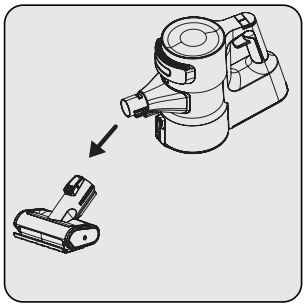

Crevice tool (21): Suitable for vacuuming the rear of the furnitures, hard to reach areas and narrow areas.

Dust brush (23): Suitable for vacuuming curtains, waxed furniture and delicate and fragile objects.

Mini turbo brush (22): Suitable for vacuuming floorings, stair steps, car interiors, sofas and seat, etc. It is also used for vacuuming pet hair on such surfaces.

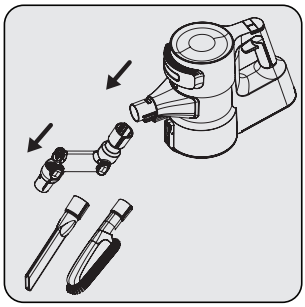

You may use the elbow (20) by installing it to the end of the body (10) to access hard to reach places.

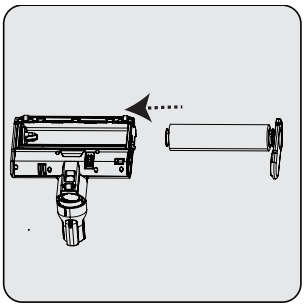

This accessory is suitable for use on delicate hard floors (natural hardwood, etc.).

5 Cleaning and maintenance

Turn off and unplug the appliance before cleaning.

CAUTION: Do not use benzene, solvents, abrasive cleaners, metal objects or hard brushes to clean the appliance.

CAUTION: Deformation may occur on the filters within time as a result of usage. It shall be replaced with a new one to prevent loss of performance. Contact with the customer services to buy a new one. (see P. 25)

5.1 Cleaning of the dust container

We recommend you to clean the dust container (11) after each operation.

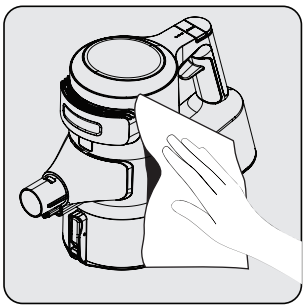

Wipe the surface of the body with a wet cloth (10).

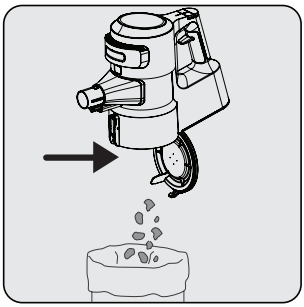

Press the dust container lid release button (12) to open the dust container (11) and discharge the dust collected inside.

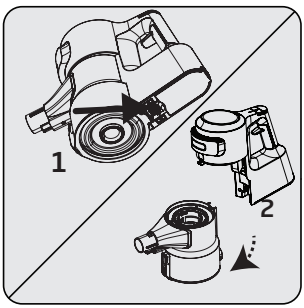

Push the trigger under the appliance to clean the dust container (11).

Detach the dust container (11) from the body (10).

5 Cleaning and maintenance

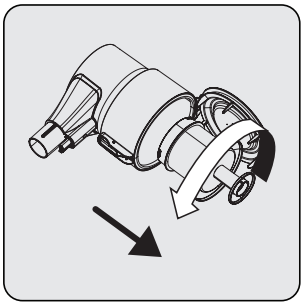

Remove the metal filter and inlet foam inside the dust container (11) by rotating the metal filter counter-clockwise.

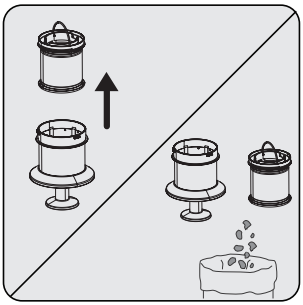

Remove the inlet foam inside the metal filter.

Remove the dust on the metal filter and inlet foam by tapping them to a hard surface such as a waste bin or by using a brush.

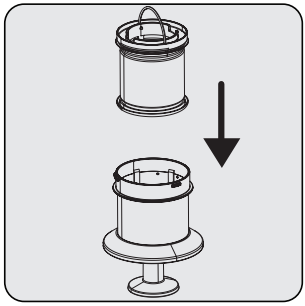

Install the inlet foam to the metal filter.

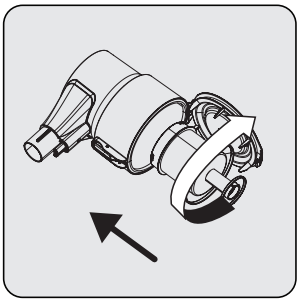

Install the metal filter inside the dust container (11) by rotating it clockwise.

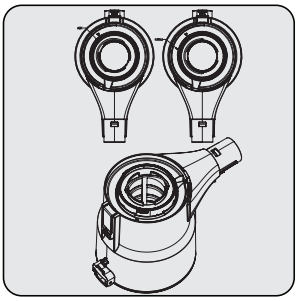

While installing the metal filter and inlet foam to the dust container you have detached them from, place them as per the lock symbols on the dust container.

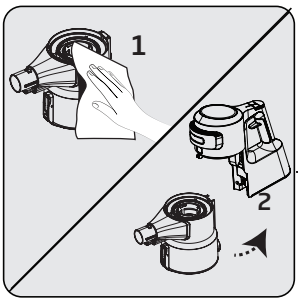

1. Wipe the body (10) with a wet cloth.
2. Install the body (10) to the dust container (11).

5 Cleaning and maintenance

5.2 Cleaning of the metal filter and inlet foam

The metal filter and inlet foam shall be cleaned regularly.

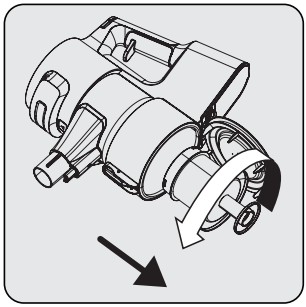

Remove the metal filter and inlet foam inside the dust container (11) by rotating the metal filter counter-clockwise.

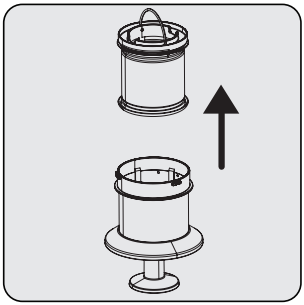

Remove the inlet foam inside the metal filter.

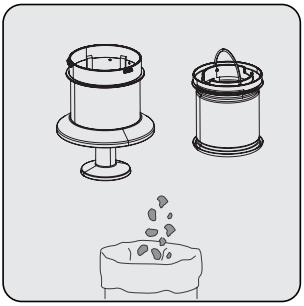

Remove the dust on the metal filter and inlet foam by tapping them to a hard surface such as a waste bin or by using a brush.

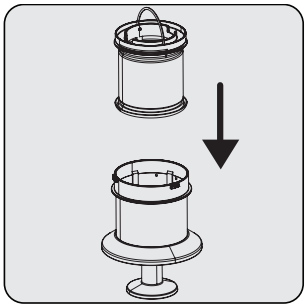

Install the inlet foam to the metal filter.

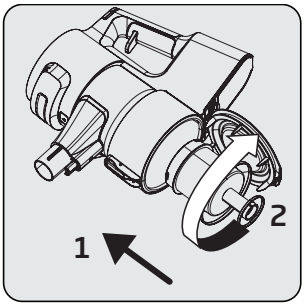

Install the metal filter and inlet foam inside the dust container (11) by rotating the metal filter clockwise.

5 Cleaning and maintenance

Clean the metal filter and inlet foam by washing under running cold water once a month after removing the dust on them.

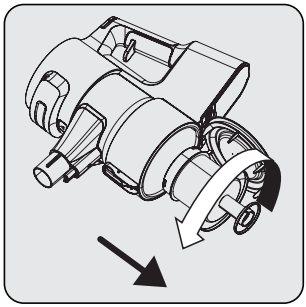

Remove the metal filter and inlet foam inside the dust container (11) by rotating the metal filter counter-clockwise.

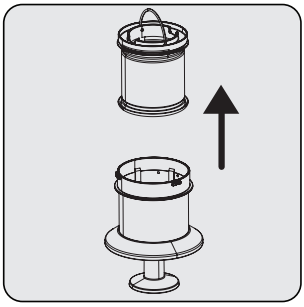

Remove the inlet foam inside the metal filter.

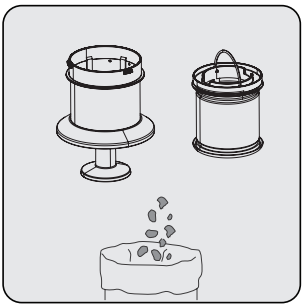

Remove the dust on the metal filter and inlet foam by tapping them to a hard surface such as a waste bin or by using a brush.

CAUTION: Wash with cold water. Warm water deteriorates the structure of the filter.

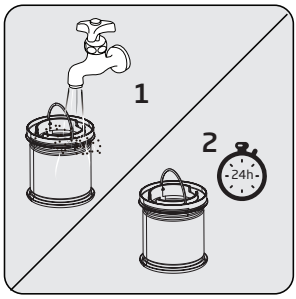

Wash the inlet foam under running cold water and let it dry.

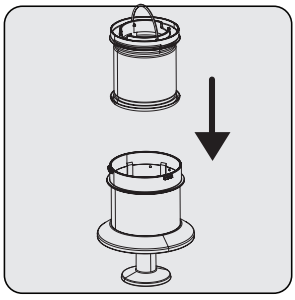

Install the dried inlet foam to the metal filter.

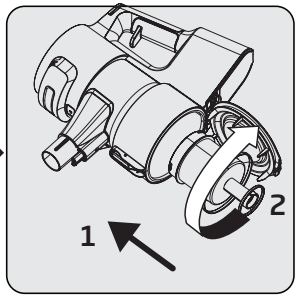

Install the metal filter and inlet foam inside the dust container (11) by rotating the metal filter clockwise.

It may 24 to 48 hours to dry the washed inlet foam. Reinstall it once you are sure that it is dried.

5 Cleaning and maintenance

5.3 Cleaning of the EPA E12 Filter and outlet foam

Clean the EPA E12filter and outlet foam regularly.

CAUTION: Do not wash the EPA E12 filter.

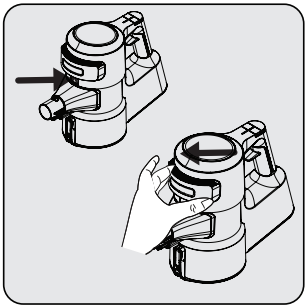

Remove the lid simultaneously while pressing the EPA E12 filter release button.

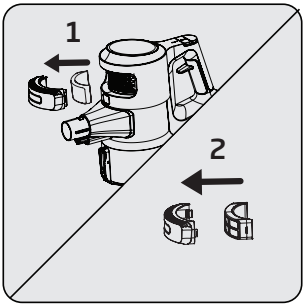

Remove the EPA E12 filter and the outlet foam inside it.

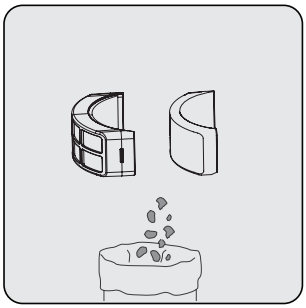

Remove the dust on the EPA E12 filter and outlet foam by tapping them to a hard surface such as a waste bin or by using a brush.

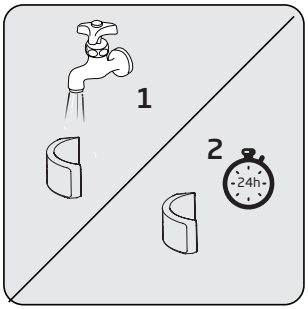

Inspect the outlet foam regularly. Clean it by washing under running cold water after removing the dust on them in case of excessive dust . Reinstall it once it is dried.

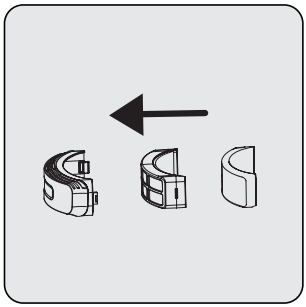

Install the EPA E12 filter and outlet foam to the lid.

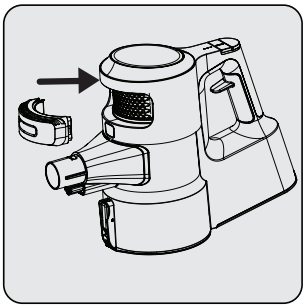

Place the lid back.

CAUTION: Wash with cold water. Warm water deteriorates the structure of the filter.

5 Cleaning and maintenance

5.4 Cleaning of the brush

CAUTION: Do not wash the turbo brush (8) and the main roll brush.

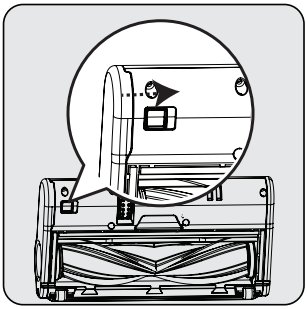

To remove the electric turbo brush (8), keep the roll brush release tab pressed so that the lock shall be opened in the direction of the arrow, rotate the roll cover towards yourself and pull it to the left.

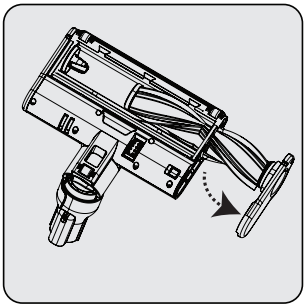

Remove the main roll brush.

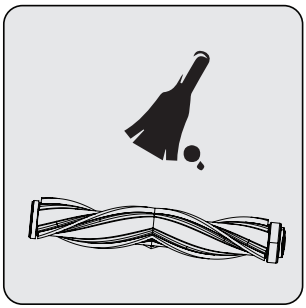

Remove the dust on it by tapping it lightly to a hard surface or remove the dust with a brush. If any hair, etc. is tangled, remove it by cutting it off.

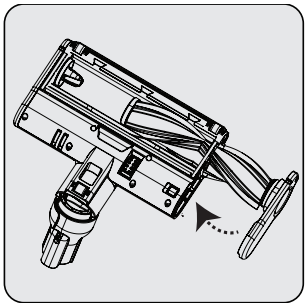

Re-install the main roll brush after cleaning it. A “click” is heard from the tab.

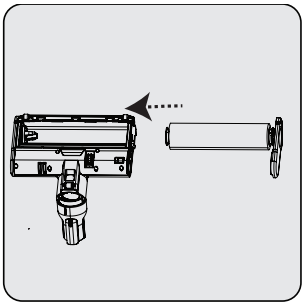

You may replace the main roll brush with delicate hard floor roll as per your preferences.

5 Cleaning and maintenance

5.5 Removal of the blockages

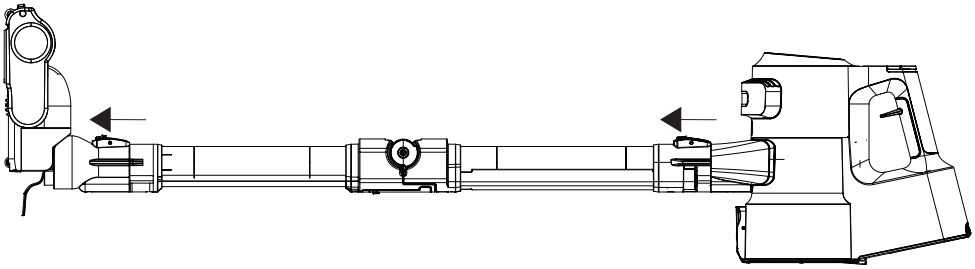

When you see the suction path blockage warning on the screen (4), detach the brush (8) from the tube (6) to remove the blockages. Detach the tube (6) from the body of the appliance (10).

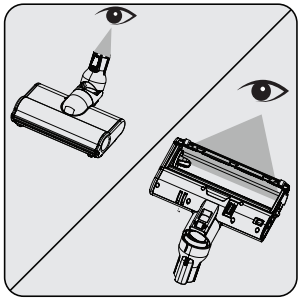

Inspect the connection point of the brush (8) and the vacuum path. Remove any foreign materials.

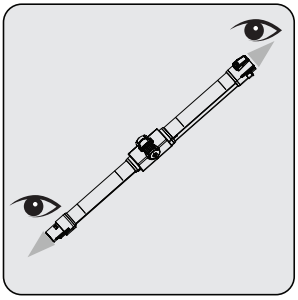

Inspect the inlet and outlet of the foldable tube (6). Remove any foreign materials.

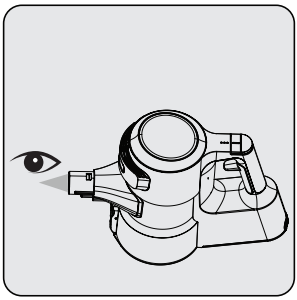

Inspect the vacuum path of the appliance body (10). Remove any foreign materials.

5 Cleaning and maintenance

5.6 Storage

- If you do not plan to use the appliance for a long while, store carefully.
- Unplug the appliance.
- Ensure that the appliance is kept out of reach of children.
- 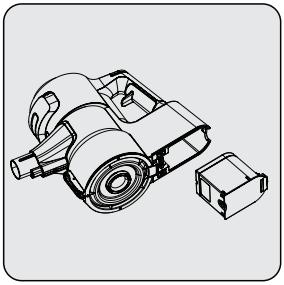
If you shall not be using the appliance for a long period of time, please keep the battery in a cool and dry place at half charged condition after removing it from the appliance. Do not charge or discharge completely.
- Store the battery on a non-conducting material, and do not allow the battery to contact metal directly. This shall damage the battery.

5.7 Transportation and handling

- Keep the appliance in its package during transportation and handling. The package will protect the appliance against physical damage.
- Do not place heavy objects on the appliance or the package. The appliance may get damaged.
- If the appliance is dropped, it may malfunction or permanent damage may be inflicted.

6 Problems and remedies

CAUTION: Check the following points before asking for repair assistance from the service department.

PROBLEM	POSSIBLE CAUSE	SOLUTION
Not operating	Battery is discharged.	Charge it.
	Battery may be unseated.	Remove the battery and install it again.
	Vacuum connection is blocked.	Separate the appliance as body (10), brush (8) and wand (6). Inspect and clean the connection points.
Suction power is getting reduced.	Dust reservoir (11) is full.	Clean the dust reservoir (11) and the filter.
	You may have reached the cleaning period of the filters.	Clean the filters.
	Filters may be deformed as a result of operation and their replacement period may have come.	Please contact the customer services to buy a new filter.
	Motor inlet foam is not cleaned.	Clean the filters and recharge the appliance.
	Hair and similar materials may have tangled on the rotating roll on the turbo brush (8).	Clean the turbo brush roll.
There is disturbing noise from the motor.	Vacuum connection is blocked.	Separate the appliance as body (10), brush (8) and wand (6). Inspect and clean the connection points.
	Something may have stuck between the dust reservoir and the filter.	Open the dust reservoir and inspect the filter area.
Cannot charge the vacuum cleaner.	The vacuum cleaner is not installed to the charging dock (15).	Install the vacuum cleaner to the charging dock (15). Make sure that it is seated properly. Check the connection.
Operates for a very short time after charging.	It is not charged for the adequate period.	Charge for 4-5 hours as per the instructions.
	Motor inlet foam is not cleaned.	Clean the filters and recharge the appliance.
	Battery life is deteriorated.	Contact the customer services to buy a new battery.
The colour indicator on the screen is illuminated in red.	Your appliance is about to discharged.	Charge it.
The animation indicating that the brush is blocked is displayed on the screen and the appliance has stopped operating.	Hair and similar materials may have tangled on the rotating roll on the turbo brush (8).	Clean the turbo brush roll.

6 Problems and remedies

The animation indicating that the vacuum is blocked is displayed on the screen and the appliance has stopped operating.	A blockage has occurred on the vacuum duct.	Remove the blockages.
The animation indicating that the filter is blocked is displayed on the screen and the appliance has stopped operating.	Filters are filled with excessively dust.	Clean the motor inlet foam and the metal filter.
The appliance has stopped operating while being operated. When the appliance is connected to charge, the charging screen is displayed on the screen. But, the battery percentage does not change.	Battery is faulty.	Contact the customer services.
The appliance stopped operating without any warning animation being displayed on the screen.	Battery may be overheated.	Wait for appliance to cool down and try to operate it again.
While charging, 1 LED light on the appliance flashes rapidly in red and the battery percentage on the screen does not change.	You may have inadvertently plugged the adaptor of another appliance, and thus the charge current is excessive.	Use the proper adaptor.
While charging, 1 LED light on the appliance is illuminated solidly in red and the battery percentage on the screen does not increase.	Battery be overheated than expected.	Contact the customer services.
While charging, 1 LED light on the appliance flashes both in red and white alternately and the battery percentage on the screen does not is shown as 00%.	The Body (10) is not installed properly to the charging dock (15). Or the battery is not installed properly to the body of the appliance.	Remove the adaptor (19) from the charging dock (15) and remove the body (10) from the charging dock. Ensure that the battery is installed properly on the body. Install the body (10) to the charging dock again and plug the adaptor to the charging dock again.
A bad smell (light humidity, dust, plastic material odour) occurs on the air outlet.	Have you purchased the appliance within the last 3 months?	It is normal that a bad smell (light odour of plastic) occurs within 3 months after the purchase date.
	The dust reservoir (11) and the filters are not cleaned properly.	Clean the dust reservoir (11) and the filters.
	Filters may be installed while wet after they are washed.	Remove the filters and ensure that they are dry before installing them to the appliance.
	Filters may be deformed as a result of the frequency of operation and their replacement period may have come.	Please contact the customer services to buy a new filter.

Proszę najpierw przeczytać ten przewodnik!

Drogi kliencie,

Dziękujemy za wybór produktu Grundig. Chcemy, abyś osiągnął optymalną wydajność dzięki temu wysokiej jakości produktowi, który został wyprodukowany przy użyciu najnowocześniejszej technologii. Przed użyciem należy dokładnie przeczytać i zrozumieć ten przewodnik oraz dokumentację uzupełniającą oraz zachować go do wykorzystania w przyszłości. Dołącz ten przewodnik do urządzenia, jeśli przekażesz go komuś innemu. Przestrzegaj wszystkich ostrzeżeń i informacji zawartych w tym dokumencie i postępuj zgodnie z instrukcjami.

Symbole i ich znaczenie

Poniższe symbole są używane w tym przewodniku:

	Ważne informacje i zalecenia dotyczące użytkowania urządzenia.
	**UWAGA:** Ostrzeżenia dotyczące obrażeń ciała lub szkód materialnych.
	Klasa ochrony przed porażeniem elektrycznym.

PAPIER Z RECYKLINGU
I NADAJĄCY SIĘ
DO PONOWNEGO
PRZETWORZENIA

Ten rozdział zawiera instrukcje dotyczące bezpieczeństwa służące unikaniu obrażeń i szkód materialnych.
Nieprzestrzeganie tych instrukcji unieważnia wszystkie gwarancje.

1.1 Ogólne zasady bezpieczeństwa

- Urządzenie jest zgodne z międzynarodowymi normami bezpieczeństwa.
- Z urządzenia mogą korzystać dzieci powyżej 8 roku życia i osoby o ograniczonej sprawności fizycznej, sensorycznej lub umysłowej, bądź o niedostatecznym doświadczeniu i wiedzy jedynie pod nadzorem lub po przeszkoleniu w zakresie bezpiecznej obsługi i zagrożeń. Dzieciom nie wolno używać urządzenia do zabawy. Czyszczenie i konserwacja nie powinny być wykonywane przez dzieci bez nadzoru.
- Nie używaj urządzenia, jeśli kabel zasilania lub wtyczka są uszkodzone. Skontaktuj się z autoryzowanym serwisem.
- Zasilanie sieciowe powinno być zgodne z informacjami podanymi na tabliczce znamionowej.
- Z urządzeniem nie należy używać przedłużaczy.
- Aby zapobiec uszkodzeniu kabla zasilającego, należy się upewnić, że nie utknął, nie zagiął się ani nie ociera się o ostre krawędzie.
- Nie wolno dotykać urządzenia i jego wtyczki mokrymi ani wilgotnymi dłońmi, jeśli jest ono podłączone do zasilania.
- Nie należy wyjmować wtyczki z gniazdka, ciągnąc za przewód zasilający.
- Nie odkurzać materiałów łatwopalnych. Należy upewnić się, że popiół z papierosów ostygł przed odkurzaniem.
- Nie odkurzać wody i innych cieczy.
- Chronić urządzenie przed opadami atmosferycznymi, wilgocią i źródłami ciepła.
- Urządzenia nie należy używać w pobliżu lub na materiałach wybuchowych lub łatwopalnych.
- Przed przystąpieniem do

czyszczenia i konserwacji urządzenia należy odłączyć je od zasilania.

- Podczas czyszczenia nie wolno zanurzać urządzenia ani przewodu zasilającego w wodzie.
- Nie demontuj urządzenia.
- Stosować wyłącznie oryginalne lub zalecane przez producenta części zamienne.
- Aby zapobiec zatkaniu filtra lub uszkodzeniu silnika, nie należy odkurzać cementu, tynku ani fragmentów prasowanego papieru.
- Urządzenia należy używać wyłącznie z dołączonym zasilaczem.
- Nie używać urządzenia bez filtrów. Może to spowodować jego uszkodzenie.
- Zachowane opakowanie należy przechowywać w miejscu niedostępnym dla dzieci.
- Niniejsze urządzenie nie jest przeznaczone dla osób, w tym dzieci, niepełnosprawnych fizycznie, zmysłowo lub umysłowo lub tych, które nie posiadają odpowiedniego doświadczenia i wiedzy na temat jego użytkowania, chyba że znajdują się pod nadzorem osoby odpowiedzialnej za bezpieczeństwo urządzenia lub zostały przeszkolone.
- Nie wolno dopuścić, by dzieci bawiły się urządzeniem.
- Przed przystąpieniem do czyszczenia lub konserwacji, należy odłączyć i wyjąć adapter sieciowy.
- Aby uniknąć ryzyka obrażeń, uszkodzony adapter powinien zostać wymieniony przez producenta, autoryzowanego przedstawiciela lub wykwalifikowanego technika.
- Trzymaj palce, włosy i luźne części ubrania z dala od otworów oraz ruchomych części urządzenia.
- Przed wyrzuceniem urządzenia należy wyjąć akumulator.
- Przed wyjęciem akumulatora należy odłączyć urządzenie od źródła zasilania.
- Zużyte akumulatory należy

utylizować zgodnie z lokalnymi przepisami i regulacjami.

- Akumulatory mogą być usunięte tylko przez wykwalifikowane osoby
- **UWAGA:** Aby naładować akumulator, użyj wyjmowanego zasilacza YLS0241A-E360060 dostarczonego z urządzeniem.
- Zainstaluj/wyjmij akumulatory zgodnie ze wskazówkami podanymi w instrukcji obsługi.
- Nie należy używać akumulatorów różnych typów ani starych i nowych akumulatorów razem.
- Akumulatory należy zainstalować zgodnie z oznaczeniami biegunów.
- Wyczerpane akumulatory należy wyjąć z urządzenia i zutylizować je w bezpieczny sposób.
- Jeśli nie planujesz używać tego urządzenia przez dłuższy czas, należy wyjąć akumulatory.
- Niewłaściwe użytkowanie może spowodować wyciek płynu z baterii. Nie dotykać płynu. Uszkodzone baterie należy zutylizować zgodnie z prawem i skontaktować się z autoryzowanym serwisem.
- Nie wolno zwierać zacisków zasilania.
- Należy używać akumulatorów ZB 2007.
- Niniejsze urządzenie nie jest przeznaczone dla dzieci i osób niepełnosprawnych fizycznie, zmysłowo lub umysłowo lub tych, które nie posiadają odpowiedniego doświadczenia i wiedzy na temat jego użytkowania, chyba że znajdują się pod nadzorem lub zostały przeszkolone.
- Nie wolno dopuścić, by dzieci bawiły się urządzeniem.

1.2 Zgodność z dyrektywą WEEE i usuwanie odpadów



Ten produkt jest zgodny z Dyrektywą EU WEEE (2012/19/EU). Produkt nosi symbol klasyfikacyjny dla zużytego sprzętu elektrycznego i elektronicznego (WEEE).

Ten symbol oznacza, że sprzęt nie może być umieszczany łącznie z innymi odpadami gospodarstwa domowego po okresie jego użytkowania. Zużyte urządzenie należy oddać do specjalnego punktu zbiórki zużytego sprzętu elektrycznego i elektronicznego w celu utylizacji. Aby uzyskać informacje o punktach zbiórki w swojej okolicy należy skontaktować się z lokalnymi władzami lub punktem sprzedaży tego produktu. Gospodarstwo domowe spełnia ważną rolę w przyczynianiu się do ponownego użycia i odzysku zużytego sprzętu. Odpowiednie postępowanie ze zużytym sprzętem zapobiega potencjalnym negatywnym konsekwencjom dla środowiska naturalnego i ludzkiego zdrowia.

1.3 Opakowanie urządzenia



Opakowanie urządzenia jest wykonane z materiałów nadających się do recyklingu zgodnie z przepisami krajowymi.

Nie należy wyrzucać odpadów opakowaniowych wraz z odpadami pochodzącymi z gospodarstw domowych lub innymi odpadami. Należy oddawać je do punktów zbiórki opakowań wyznaczonych przez władze lokalne.

1.4 Zużyte akumulatory



Zużyte akumulatory należy utylizować zgodnie z lokalnymi przepisami. Symbol na akumulatorze lub opakowaniu oznacza, że akumulatory nie mogą być traktowane jako odpady komunalne. Na niektórych akumulatorach symbol ten może być używany razem z symbolem chemicznym. Symbole chemiczne rtęci (Hg) lub ołowiu (Pb) dodaje się, gdy bateria/akumulator zawiera więcej niż 0,0005% rtęci lub 0,004% ołowiu. Odpowiednio gospodarując zużytymi produktami i akumulatorami, można zapobiec ich potencjalnemu negatywnemu wpływowi na środowisko oraz zdrowie ludzi, jaki mógłby wystąpić w przypadku niewłaściwego obchodzenia się z tymi odpadami.

2 Instalacja

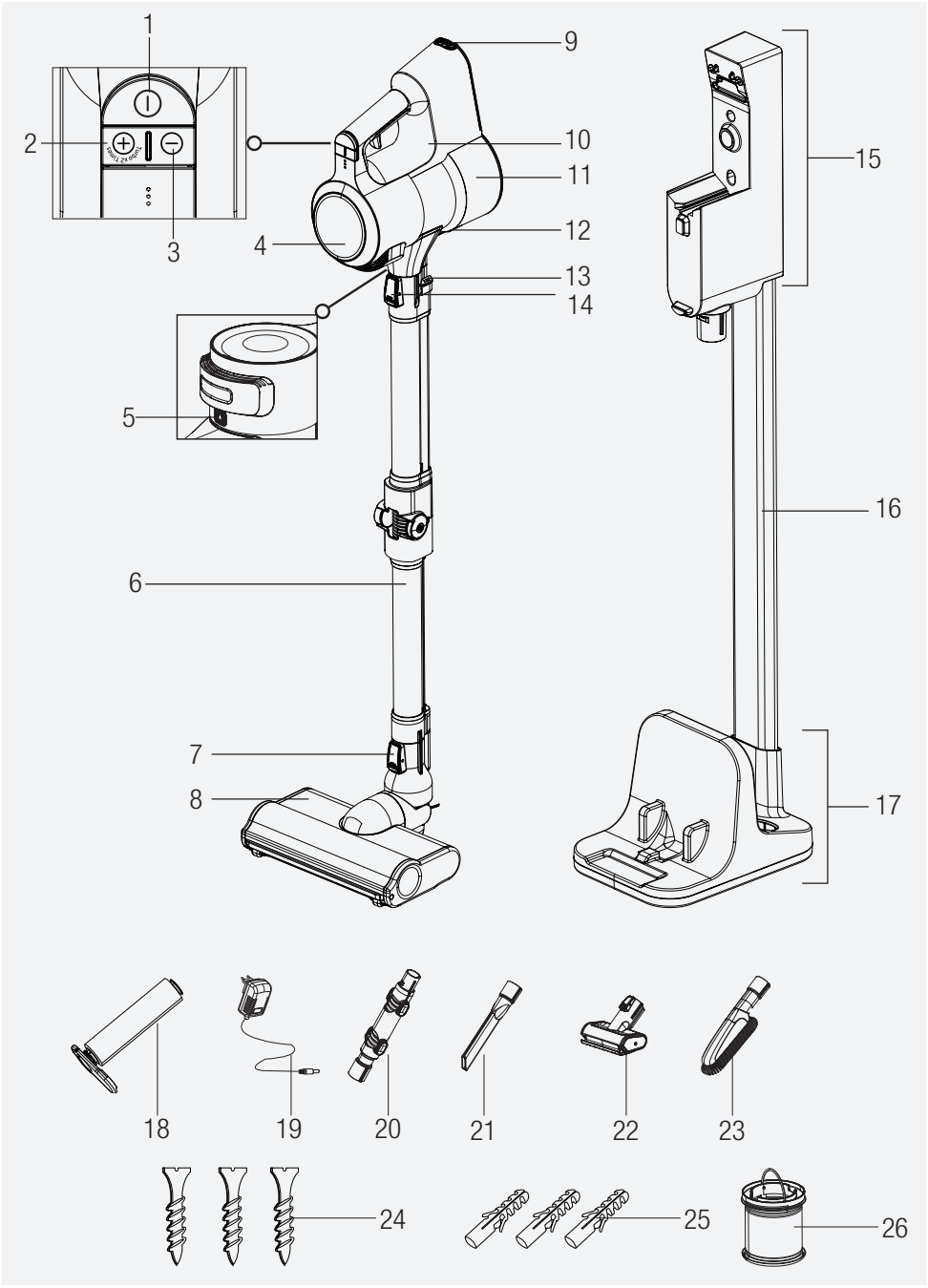

2 Instalacja

2.1 Elementy sterujące i komponenty

1. Włącznik- Wyłącznik
2. Przycisk trybu **+**
3. Przycisk trybu **-**
4. Wyświetlacz LCD
5. Przycisk zwalniający pokrywę filtra
6. Składana noga
7. Przycisk zwalniania szczotki
8. Elektryczna turboszczotka
9. Przycisk zwalniający akumulator
10. Korpus
11. Pojemnik na kurz
12. Przycisk otwierania pokrywy pojemnika na kurz
13. Przycisk składania nogi
14. Przycisk zwalniania nogi
15. Stacja ładująca
16. Rura do stacji ładującej
17. Wspornik stacji ładującej
18. Wałek do podłóg twardych
19. Adapter do ładowania
20. Łącznik kątowy
21. Wąska dysza szczelinowa
22. Mini turboszczotka
23. Szczotka do kurzu
24. Wkręt
25. Kołek
26. Filtr wymienny

2.2 Dane techniczne

Nominalna moc wejściowa: 550 W
Wejście 100 - 240 V~ 50-60 Hz 0,8 A (max.)
Wyjście 36 V ⎓ 0,6 A

Czas ładowania: 5-6 godzin
Czas pracy przy maksymalnej mocy: do 15 min.
Czas obsługi przy średniej mocy: do 30 min.
Czas pracy przy minimalnej mocy: do 60 min.

Producent zastrzega sobie prawo do zmian technicznych i projektowych.

Parametr zewnętrznego źródła zasilania

Producent:
Dongguan Yinli Electronics Co., Ltd
Model: YLS0241A-E360060
Napięcie wejściowe: 100-240V~
Częstotliwość wejściowa: 50-60Hz~
Prąd wejściowy: 0,8A
Napięcie wyjściowe: 36,0V
Prąd wyjściowy: 0,6A
Moc wyjściowa: 21,6W
Średnia sprawność podczas pracy: 87,19%
Wydajność przy niskim obciążeniu (10%): 79,58%
Pobór mocy bez obciążenia: 0,09 W

Wartości podane wraz z urządzeniem lub w dołączonych dokumentach są odczytami laboratoryjnymi, zgodnie z odpowiednimi normami. Wartości te mogą się różnić w zależności od warunków użytkowania i otoczenia.

2 Instalacja

Przeznaczenie	Oznaczenie szybkości	Czas pracy	
Twarda podłoga	Minimalna prędkość	do 60 min.	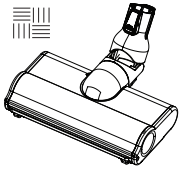
	Średnia prędkość	do 30 min.	
	Maksymalna prędkość	do 15 min.	
Dywan	Minimalna prędkość	do 30 min.	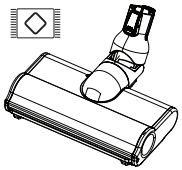
	Średnia prędkość	do 15 min.	
	Maksymalna prędkość	do 7 min.	
Tryb ręczny	Minimalna prędkość	do 90 min.	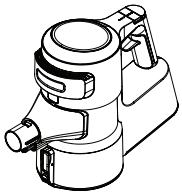
	Średnia prędkość	do 30 min.	
	Maksymalna prędkość	do 8 min.	

Podany czas pracy dotyczy czasu, w jakim urządzenie może pracować przy pełnym naładowaniu akumulatora (100%).

Elektryczna turboszczotka (8) automatycznie wykrywa podłogę. Czas pracy może różnić się w zależności od używanego trybu.

Czas pracy dla trybu ręcznego dotyczy pracy bez akcesoriów oraz pracy z łącznikiem kątowym (20), szczotką do kurzu (23) i wąską dyszą szczelinową (21). Czas pracy różni się w przypadku używania mini turboszczotki (22).

3 Instalacja

3.1 Przeznaczenie

Niniejsze urządzenie jest przeznaczone do użytku domowego i nie nadaje się do użytku przemysłowego.

3.2 Instalacja mobilnej stacji ładującej

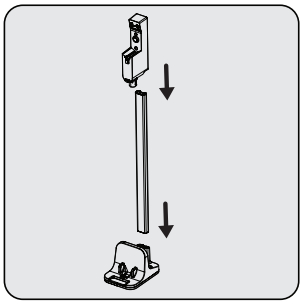

Zainstaluj rurę stacji ładującej (16) na wsporniku stacji ładującej (17), a następnie zainstaluj stację ładującą (15) na rurze stacji ładującej (16).

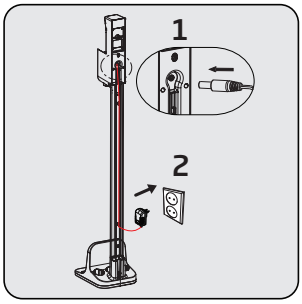

Zainstaluj cienką końcówkę ładowarki w gnieździe w stacji ładującej (15).
Podłącz adapter do ładowania (19) do gniazdka.

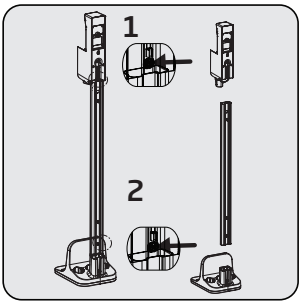

Jeśli chcesz zamontować stację ładującą (15) na ścianie, odłącz stację ładującą od rury (16) i wspornika (17) za pomocą dwóch oddzielnych przycisków.

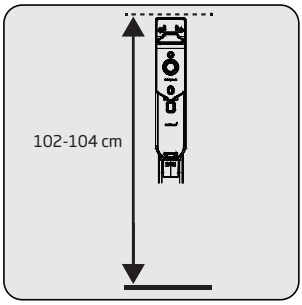

Ustaw stację ładującą (15) na wysokości 102-104 cm od podłogi.

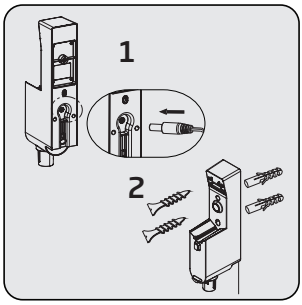

Zamontuj koniec adaptera do ładowania (19) do gniazda z tyłu stacji ładującej (15). Zainstaluj cienką końcówkę ładowarki w gnieździe w stacji ładującej (12).
Przełóż przewód adaptera przez pierścień zabezpieczający przewód znajdujący się za rurą do stacji ładującej.
Przymocuj stację ładującą (15) do ściany za pomocą dwóch śrub (24) i dwóch kołków (25).

3 Instalacja

3.3 Instalacja korpusu i szczotki

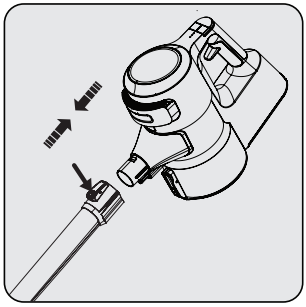

Zamontuj rure na końcu korpusu (10).
Zdejmij ją, naciskając przycisk zwalniający (14).

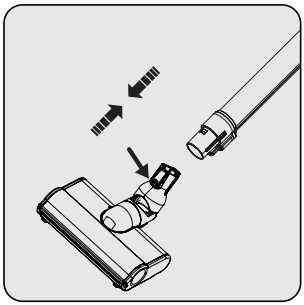

Naciśnij przycisk zwalniania elektrycznej turboszczotki (7) znajdujący się na elektrycznej turboszczotce (8) i popchnij go zgodnie z kierunkiem strzałki w stronę rury.

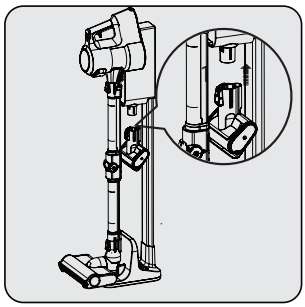

Zamontuj mini turboszczotkę (22) w stacji ładującej (15).

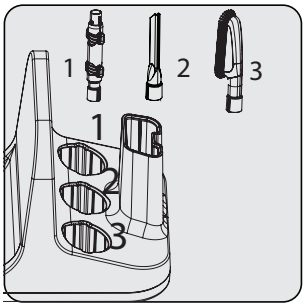

Umieść pozostałe akcesoria na wsporniku stacji ładującej (17).

4 Obsługa

4.1 Ładowanie urządzenia

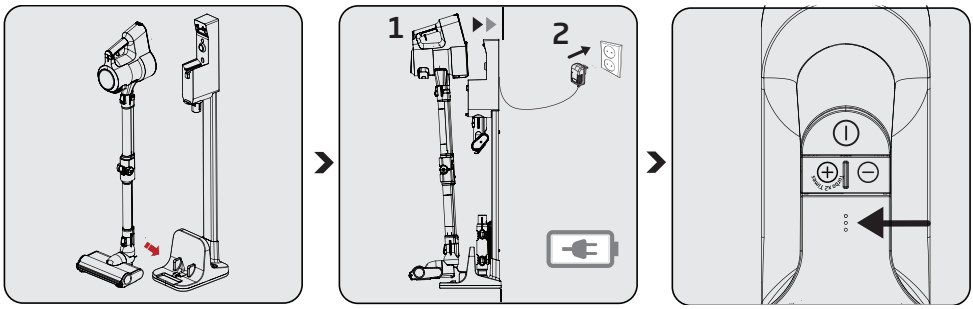

Zamontuj elektryczną turboszczotkę (8) w stacji ładującej.

Zamontuj korpus (10) w stacji ładującej (15).

Podłącz adapter do ładowania (19) do gniazdka.

Podczas ładowania diody LED migają na biało.

– Jeśli wszystkie diody LED się świecą, oznacza to, że urządzenie jest naładowane.

Naładowanie urządzenia do pełna zajmuje 5 godzin. Nie należy obsługiwać urządzenia w trakcie jego ładowania.

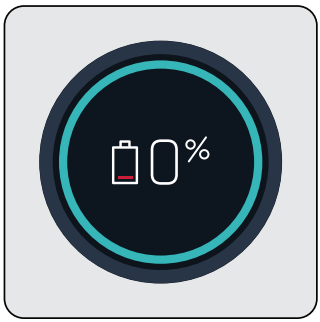

Po umieszczeniu urządzenia w stacji ładującej (15) rozpocznie się ładowanie, a na ekranie (4) pojawi się procent naładowania. Wartość procentowa (%) i wskaźnik naładowania akumulatora zwiększają się w miarę ładowania urządzenia. Pierścień wokół ekranu podświetla się na niebiesko i mruga.

Ekran (4) zgaśnie 3 minuty po podłączeniu urządzenia do stacji ładującej. Stan naładowania akumulatora jest wyświetlany za pomocą 3 diod LED na urządzeniu.

Aby zobaczyć procent naładowania urządzenia, naciśnij raz przycisk trybu **+** (2) lub **-** podczas ładowania.

4 Obsługa

4.2 Obsługa

Urządzenie można podłączyć do ładowania przed całkowitym rozładowaniem akumulatora. Urządzenie można nieprzerwanie ładować w stacji ładującej (15) do następnego użycia.

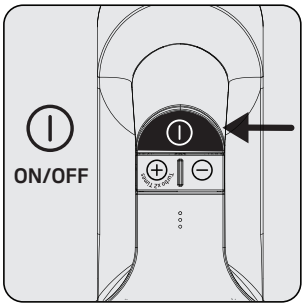

Naciśnij włącznik (1), aby uruchomić urządzenie. Urządzenie uruchamia się z minimalną prędkością.

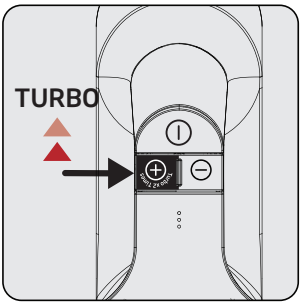

Naciśnij raz przycisk trybu **„+”** (2), aby ustawić średnią prędkość. Naciśnij jeszcze raz, aby uruchomić z maksymalną prędkość.

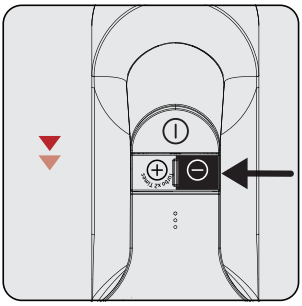

Naciśnij raz przycisk trybu (3) **„-”**, aby zmniejszyć prędkość podczas pracy z prędkością maksymalną lub średnią.

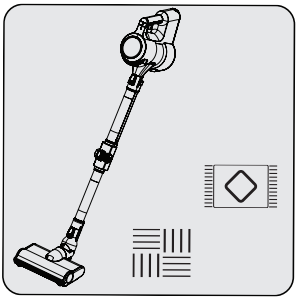

Urządzenie nadaje się do czyszczenia dywanów i twardych podłóg.

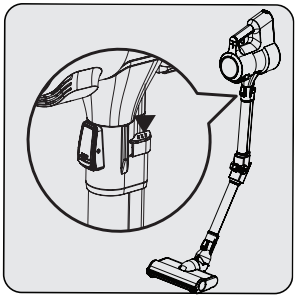

Aby złozćyć rurę, naciśnij jeden z dwóch przycisków (13). W ten sposób można dotrzeć do trudno dostępnych miejsc, np. pod siedzeniami.

Jeśli adapter jest podłączony do gniazdka, urządzenie automatycznie przestanie działać, gdy zostanie umieszczone w stacji ładującej (15) podczas pracy.

4 Obsługa

4.3 Wyświetlacz LCD

4.3.1 Ekran główny



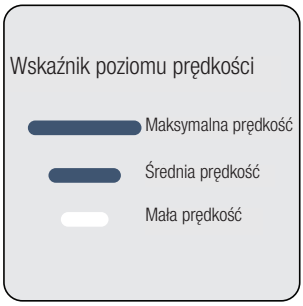

Wskaźnik naładowania baterii: Zależy od pozostałego czasu pracy.
Pozostały czas pracy: Pokazuje poziom naładowania w minutach, zgodnie z poziomem prędkości i używanym rodzajem podłogi.
Kolor wskaźnika: Pokazuje pozostały czas pracy na zielono, żółto i czerwono.

Wskaźnik poziomu prędkości: Pokazuje poziom prędkości urządzenia.
Na przykład wszystkie trzy wskaźniki świecą się na biało podczas pracy z maksymalną prędkością.



Pierścień wokół wyświetlacza (4) zmienia kolor zgodnie z pozostałym czasem pracy.
Jednocześnie wskaźnik naładowania akumulatora zmienia się wraz z pozostałym czasem pracy.

Kolor wskaźnika:

Mała prędkość

- Przy pełnym naładowaniu wskaźnik świeci się na zielono od 60 minut do 30 minut.
- Przez ostatnie 30 do 3 minut wskaźnik świeci się na żółto.
- Przez ostatnie 3 minuty wskaźnik świeci się na czerwono.

Średnia prędkość

- Przy pełnym naładowaniu wskaźnik świeci się na żółto od 30 minut do 3 minut.
- Przez ostatnie 3 minuty wskaźnik świeci się na czerwono.

Maksymalna prędkość

- Przy pełnym naładowaniu wskaźnik świeci się na żółto od 7 minut do 3 minut.
- Przez ostatnie 3 minuty wskaźnik świeci się na czerwono.

4 Obsługa

Pozostały czas pracy, wskaźnik naładowania akumulatora i kolor wskaźnika (4) różnią się w zależności od poziomu prędkości i rodzaju podłogi.

4.3.2 Zmiana prędkości



Gdy poziom prędkości zostanie zmieniony, na ekranie pojawi się symbol poruszającej się szczotki i wskaźnik poziomu prędkości. Następnie pojawi się ekran główny.

4.3.3 Ładowanie

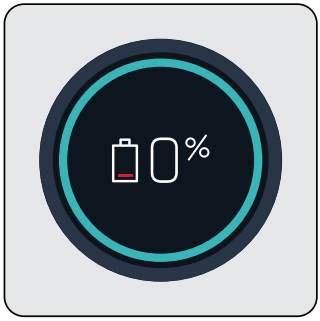

Po umieszczeniu urządzenia w stacji ładującej (15) rozpocznie się ładowanie, a na ekranie (4) pojawi się procent naładowania. Wartość procentowa (%) i wskaźnik naładowania akumulatora zwiększają się w miarę ładowania urządzenia. Pierścień wokół ekranu podświetla się na niebiesko i mruga.

Ekran zgaśnie 3 minuty po podłączeniu urządzenia do stacji ładującej (3). Stan naładowania akumulatora jest wyświetlany za pomocą 3 diod LED na urządzeniu.

Aby zobaczyć procent naładowania urządzenia, naciśnij raz przycisk trybu **+** lub **-** podczas ładowania.

4.3.4 Automatyczne wykrywanie podłogi



Kiedy szczotka (8) z automatycznym wykrywaniem podłogi przesunie się z wykładziny na twardą podłogę, na ekranie (4) pojawią się symbole pokazane powyżej.



Kiedy szczotka (8) z automatycznym wykrywaniem podłogi przesunie się z twardej podłogi na dywan, na ekranie (4) pojawią się symbole pokazane powyżej.

4.3.5 Ekrany ostrzegawcze

4.3.5.1 Ostrzeżenie o czyszczeniu filtra

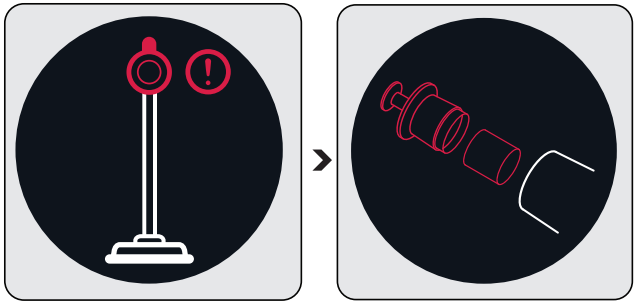

Należy regularnie czyścić filtry, aby nie dopuścić do utraty wydajności. Jeśli filtr nie jest regularnie czyszczony (w przypadku nadmiernego zgromadzenia się kurzu), na ekranie przez bardzo krótki czas wyświetla się animacja wskazująca, że należy wyczyścić metalowy filtr i piankę. Urządzenie nadal działa.

Przed kontynuowaniem sprzątania zaleca się wyczyszczenie filtra metalowego i pianki zgodnie z opisem w rozdziale **„5.2 Czyszczenie filtra metalowego i pianki”**.

4.3.5.2 Ostrzeżenie o blokadzie szczotki

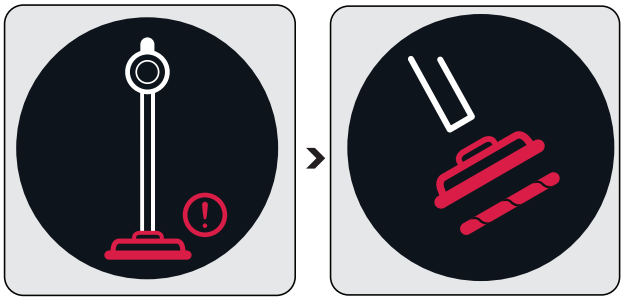

Gdy turboszczotka jest zablokowana lub zbyt wiele włosów zaplątało się na rolce, na ekranie w sposób ciągły wyświetla się animacja z ostrzeżeniem o blokadzie szczotki, a urządzenie przestaje działać.

Przed kontynuowaniem sprzątania zaleca się czyszczenie szczotki zgodnie z opisem w rozdziale **„5.4 Czyszczenie szczotki”**. Wyjmij turbo szczotkę (8) ze składanej rury (6). Sprawdź turboszczotkę podłączoną do składanej rury usuń wszelkie blokady.

4.3.5.3 Ostrzeżenie o blokadzie rury

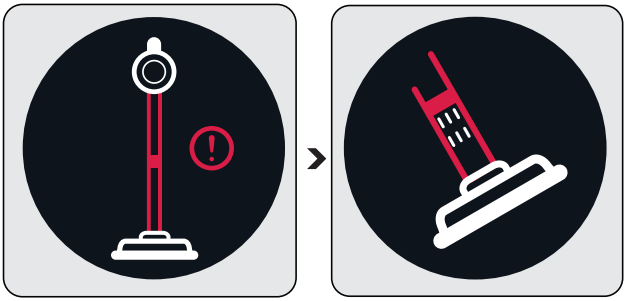

Gdy rura jest zablokowana, na ekranie w sposób ciągły wyświetlana jest informacja o blokadzie, a urządzenie przestaje działać. Znajdź przyczynę blokady rury.

Przed kontynuowaniem sprzątania należy sprawdzić przyczynę blokady zgodnie z opisem w rozdziale **„5.5 Usuwanie blokad”**. Wyjmij turbo szczotkę (8) ze składanej rury (6). Wyjmij składaną różdżkę z korpusu. Sprawdź turboszczotkę podłączoną do składanej rury i usuń wszelkie blokady. Sprawdź końcówki wlotu i wylotu składanej rury i usuń blokady. Sprawdź dyszę korpusu (10) i usuń blokady.

4 Obsługa

4.4 Akcesoria

Możesz użyć akcesoriów instalując je na końcu korpusu.

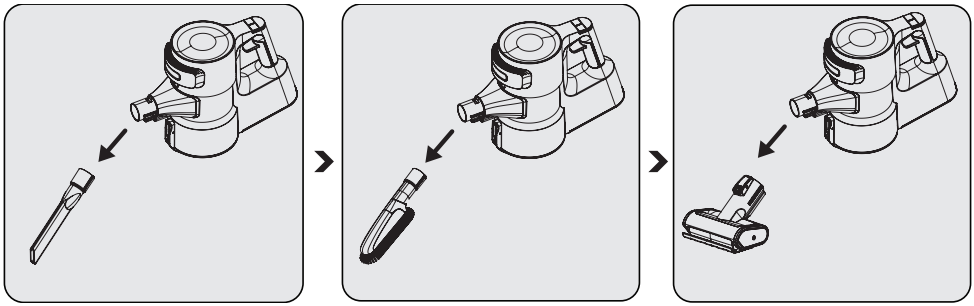

Wąska dysza szczelinowa (21): Nadaje się do odkurzania tylnej części mebli, trudno dostępnych miejsc i wąskich obszarów.

Szczotka do kurzu (23): Nadaje się do odkurzania zasłon, woskowanych mebli oraz delikatnych i kruchych przedmiotów.

Mini turboszczotka (22): Nadaje się do odkurzania podłóg, stopni schodów, wnętrz samochodów, sof i siedzisk itp. Nadaje się również do odkurzania sierści zwierząt.

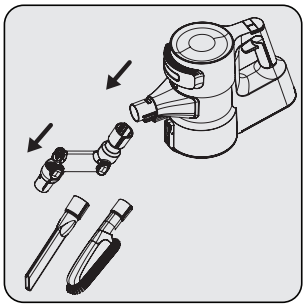

Możesz użyć łącznika kątowego (20), montując go na końcu korpusu (10), aby uzyskać dostęp do trudno dostępnych miejsc.

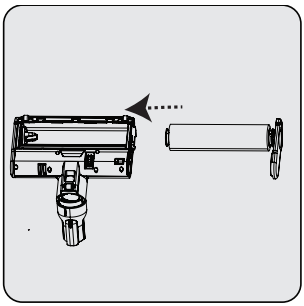

To akcesorium nadaje się do stosowania na delikatnych twardych podłogach (naturalne drewno liściaste itp.).

5 Czyszczenie i konserwacja

Przed czyszczeniem należy wyłączyć urządzenie i wyciągnąć wtyczkę z gniazdka.

UWAGA: Do czyszczenia urządzenia nigdy nie używać benzenu, rozpuszczalników, szorstkich środków czyszczących, przedmiotów metalowych ani twardych szczotek.

UWAGA: W wyniku użytkowania po pewnym czasie na filtrach mogą pojawić się odkształcenia. Aby zapobiec utracie wydajności należy go wymienić na nowy. Skontaktuj się z obsługą klienta w celu zakupu nowego filtra. (patrz: s. 25)

5.1 Czyszczenie pojemnika na kurz

Zalecamy czyszczenie pojemnika na kurz (11) po każdym cyklu sprzątaniu.

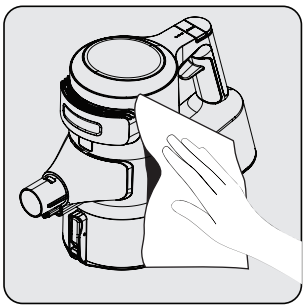

Powierzchnię korpusu przetrzyj wilgotną szmatką (10).

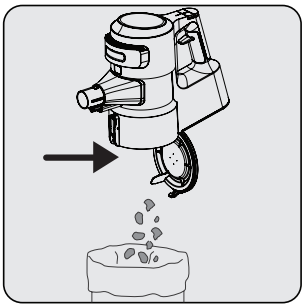

Naciśnij przycisk otwierania pokrywy pojemnika na kurz (12), aby otworzyć pojemnik na kurz (11) i usunąć kurz zebrany w środku.

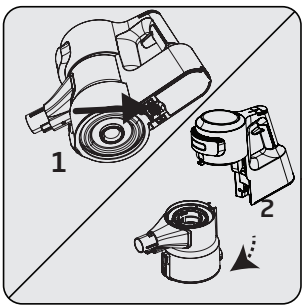

Aby wyczyścić pojemnik na kurz (11), naciśnij przycisk znajdujący się pod urządzeniem.

Odłącz pojemnik na kurz (11) od korpusu (10).

5 Czyszczenie i konserwacja

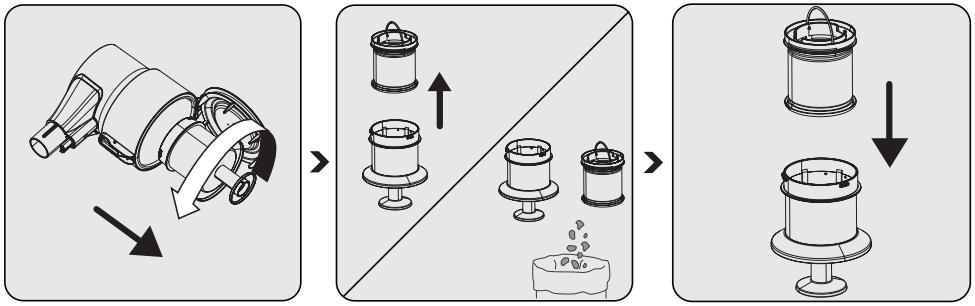

Wyjmij metalowy filtr i piankę znajdującą się wewnątrz pojemnika na kurz (11), obracając metalowy filtr w kierunku przeciwnym do ruchu wskazówek zegara.

Usuń piankę znajdującą się wewnątrz metalowego filtra.

Usuń kurz z metalowego filtra i pianki, stukając nimi o twardą powierzchnię, taką jak kosz na śmieci, lub za pomocą szczotki.

Zamontuj piankę wewnątrz metalowego filtra.

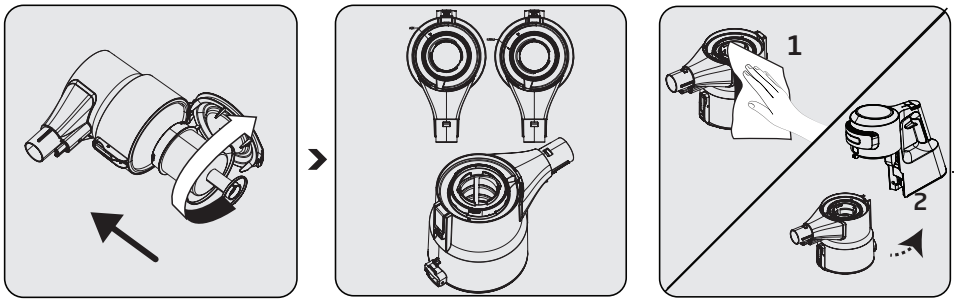

Zamontuj metalowy filtr w pojemniku na kurz (11), obracając go zgodnie ze wskazówkami zegara.

Podczas montażu metalowego filtra i pianki do pojemnika na kurz, z którego je zdemontowałeś, umieść je zgodnie z symbolami kłódek na pojemniku na kurz.

1. Przetrzyj korpus (10) wilgotną szmatką.
2. Zamontować korpus (10) do pojemnika na kurz (11).

5 Czyszczenie i konserwacja

5.2 Czyszczenie filtra metalowego i pianki

Metalowy filtr i piankę należy regularnie czyścić.

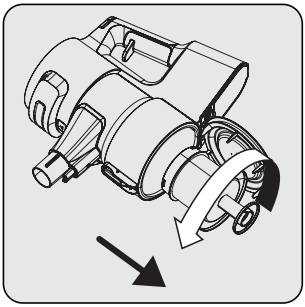

Wyjmij metalowy filtr i piankę znajdującą się wewnątrz pojemnika na kurz (11), obracając metalowy filtr w kierunku przeciwnym do ruchu wskazówek zegara.

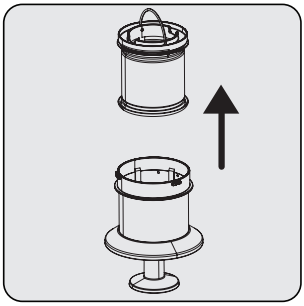

Usuń piankę znajdującą się wewnątrz metalowego filtra.

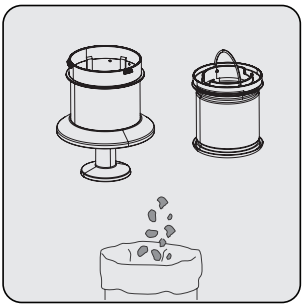

Usuń kurz z metalowego filtra i pianki, stukając nimi o twardą powierzchnię, taką jak kosz na śmieci, lub za pomocą szczotki.

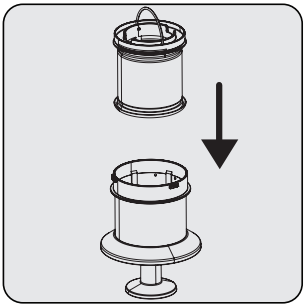

Zamontuj piankę wewnątrz metalowego filtra.

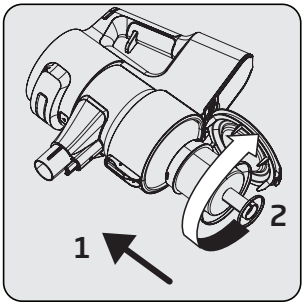

Zamontuj metalowy filtr i piankę wewnątrz pojemnika na kurz (11), obracając metalowy filtr zgodnie z ruchem wskazówek zegara.

5 Czyszczenie i konserwacja

Wyczyścić metalowy filtr i piankę, myjąc je pod bieżącą zimną wodą raz w miesiącu po usunięciu z nich kurzu.

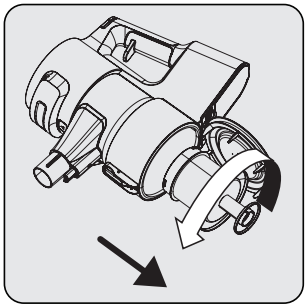

Wyjmij metalowy filtr i piankę znajdującą się wewnątrz pojemnika na kurz (11), obracając metalowy filtr w kierunku przeciwnym do ruchu wskazówek zegara.

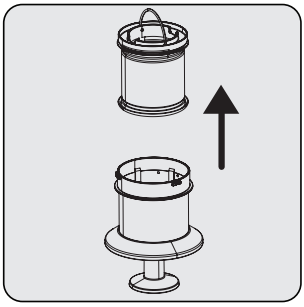

Usuń piankę znajdującą się wewnątrz metalowego filtra.

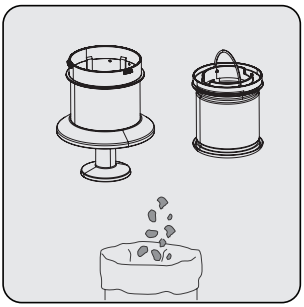

Usuń kurz z metalowego filtra i pianki, stukając nimi o twardą powierzchnię, taką jak kosz na śmieci, lub za pomocą szczotki.

UWAGA: Umyć pod zimną wodą. Ciepła woda pogarsza strukturę filtra.

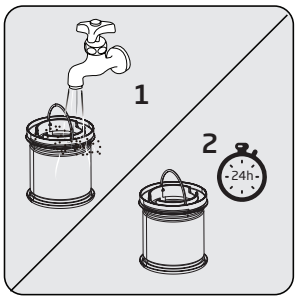

Wyczyść piankę pod bieżącą zimną wodą i pozostaw do wyschnięcia.

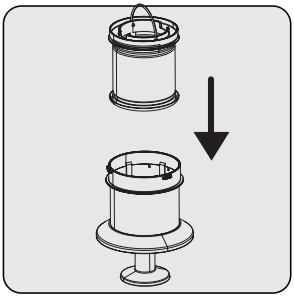

Zamontuj suchą piankę wewnątrz metalowego filtra.

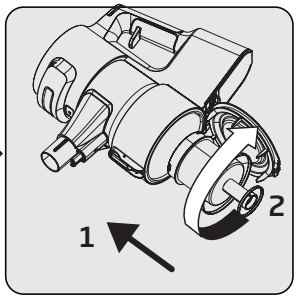

Zamontuj metalowy filtr i piankę wewnątrz pojemnika na kurz (11), obracając metalowy filtr zgodnie z ruchem wskazówek zegara.

Wysuszenie wypranej pianki może zająć od 24 do 48 godzin. Gdy pianka jest sucha należy zamontować ją na miejscu.

5 Czyszczenie i konserwacja

5.3 Czyszczenie filtra EPA E12 i zewnętrznej pianki

Filtr EPA E12 i zewnętrzną piankę należy regularnie czyścić.

UWAGA: Nie wolno myć filtra EPA E12.

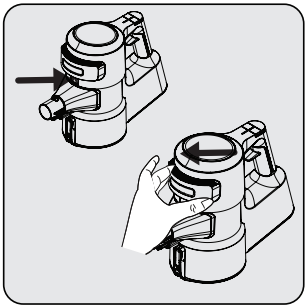

Zdejmij pokrywę jednocześnie, naciskając przycisk zwalniający filtr EPA E12.

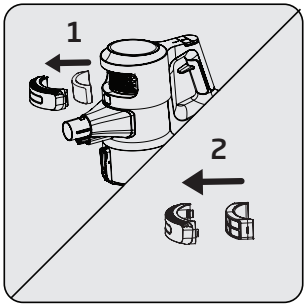

Wyjmij filtr EPA E12 i znajdującą się w nim piankę.

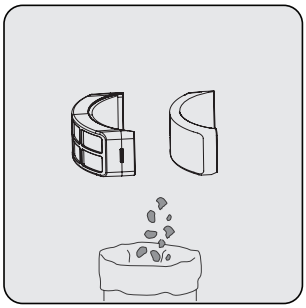

Usuń kurz z filtra EPA E12 i pianki, stukając nimi o twardą powierzchnię, taką jak kosz na śmieci, lub za pomocą szczotki.

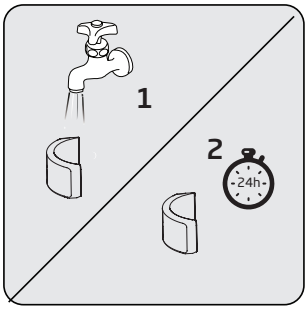

Regularnie sprawdzaj piankę. Wyczyść pod bieżącą zimną wodą po wcześniejszym usunięciu kurzu. Po wysuszeniu ponownie zamontuj.

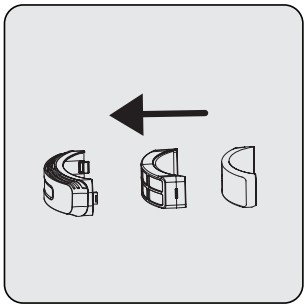

Zamontuj filtr EPA E12 i piankę na pokrywie.

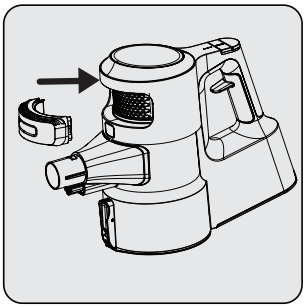

Nałóż z powrotem pokrywkę.

UWAGA: Umyć pod zimną wodą. Ciepła woda pogarsza strukturę filtra.

5 Czyszczenie i konserwacja

5.4 Czyszczenie szczotki

UWAGA: Nie myć turboszczotki (8) ani głównej szczotki walcowej.

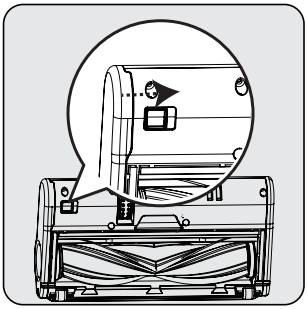

Aby wyjąć elektryczną turboszczotkę (8), przytrzymaj wypustkę zwalniającą tak, aby blokada otworzyła się, obróć pokrywę rolki w swoją stronę i pociągnij w lewo.

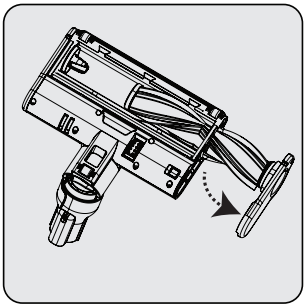

Wyjmij główną szczotkę walcową.

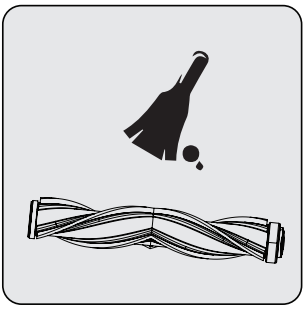

Usuń kurz, stukając lekko o twardą powierzchnię lub używając szczotki. Jeśli jakiekolwiek włosy są splątane, usuń je, odcinając.

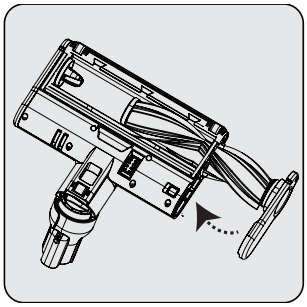

Po wyczyszczeniu ponownie zamontuj główną szczotkę walcową. Na zatrzasku usłyszysz „kliknięcie".

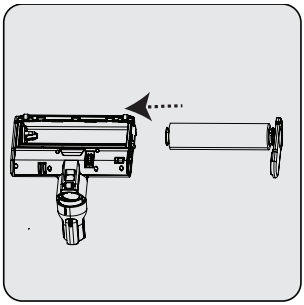

Możesz zastąpić główną szczotkę walcową delikatną rolką do twardych podłóg.

5 Czyszczenie i konserwacja

5.5 Usuwanie blokad

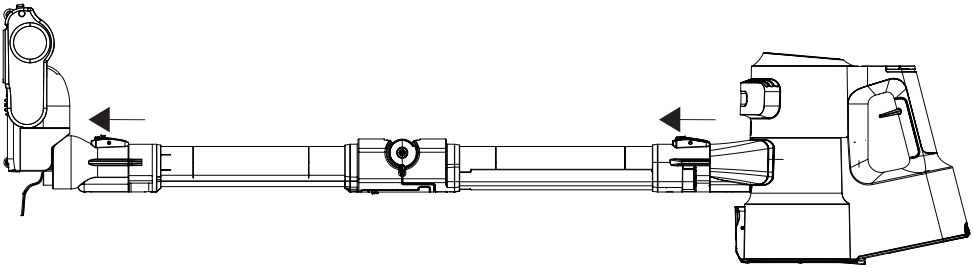

Gdy na ekranie (4) pojawi się ostrzeżenie o blokadzie rury, odłącz szczotkę (8) od rury (6), aby usunąć blokady. Wyjmij rure (6) z korpusu (10).

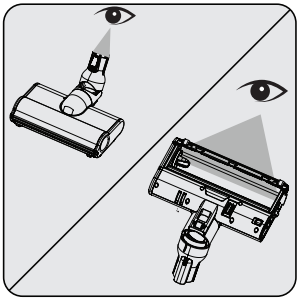

Sprawdź punkt połączenia szczotki (8) i dyszy. Usuń ciała obce.

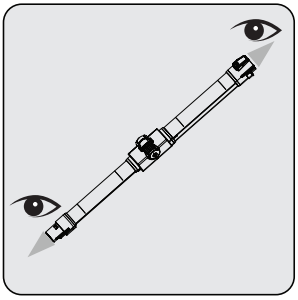

Sprawdź wlot i wylot składanej rury (6). Usuń ciała obce.

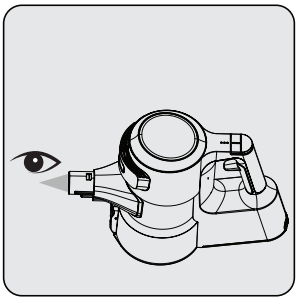

Sprawdź dyszę korpusu (10). Usuń ciała obce.

5 Czyszczenie i konserwacja

5.6 Przechowywanie

- Jeśli urządzenie nie będzie używane przez dłuższy czas, należy je starannie przechowywać.
- Odłącz urządzenie od prądu.
- Urządzenie należy trzymać poza zasięgiem dzieci.
- 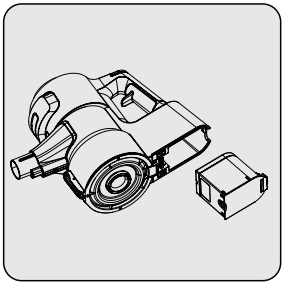
  Gdy nie używasz akumulatora przez dłuższy czas, przechowuj go w chłodnym i suchym miejscu w stanie naładowania do połowy. Nie ładuj ani nie rozładowuj go całkowicie.
- Akumulator należy przechowywać na materiale nieprzewodzącym i nie dopuszczać do bezpośredniego kontaktu akumulatora z metalem. Może to spowodować uszkodzenie akumulatora.

5.7 Transport i obsługa

- Podczas transportu i przenoszenia przechowuj urządzenie w opakowaniu. Chroni to urządzenie przed fizycznymi uszkodzeniami.
- Nie wolno umieszczać ciężkich ładunków na urządzeniu lub opakowaniu. Może to spowodować uszkodzenie urządzenia.
- Jeśli urządzenie zostanie upuszczone, może nie działać lub może dojść do jego trwałego uszkodzenia.

6 Rozwiązywanie problemów



UWAGA: Przed poproszeniem o pomoc działu serwisowego sprawdź poniższe punkty.

PROBLEM	MOŻLIWA PRZYCZYNA	ROZWIĄZANIE
Nie działa	Akumulator jest rozładowany.	Naładuj go.
	Akumulator może być źle osadzony.	Wyjmij akumulator i zainstaluj go ponownie.
	Przyłącze odkurzacza jest zablokowane.	Rozłóż urządzenie na części: korpus (10), szczotka (8) i rura (6). Sprawdź i wyczyść punkty połączeń.
Zmniejsza się moc ssania.	Pojemnik na kurz (11) jest pełny.	Wyczyść pojemnik na kurz (11) i filtr.
	Być może minął już okres czyszczenia filtrów.	Wyczyść filtry.
	Filtry mogą być zdeformowane w wyniku eksploatacji i mógł nadejść okres ich wymiany.	Skontaktuj się z obsługą klienta w celu zakupu nowego filtra.
	Pianka jest zanieczyszczona.	Wyczyść filtry i ponownie naładuj urządzenie.
	Włosy i podobne materiały mogły zaplątać się na obracającym się wałku turboszczotki (8).	Wyczyść wałek turboszczotki.
Z silnika dobiega niepokojący dźwięk.	Przyłącze odkurzacza jest zablokowane.	Rozłóż urządzenie na części: korpus (10), szczotka (8) i rura (6). Sprawdź i wyczyść punkty połączeń.
	Coś mogło utknąć między pojemnikiem na kurz a filtrem.	Otwórz pojemnik na kurz i sprawdź obszar filtra.
Nie można naładować odkurzacza.	Odkurzacz nie jest zamontowany w stacji ładującej (15).	Zamontuj odkurzacz w stacji ładującej (15). Upewnij się, że jest prawidłowo osadzony. Sprawdź połączenie.
Odkurzacz działa przez bardzo krótki czas po naładowaniu.	Nie jest ładowany przez odpowiedni okres.	Zgodnie z instrukcją ładuj urządzenie przez 4-5 godzin.
	Pianka jest zanieczyszczona.	Wyczyść filtry i ponownie naładuj urządzenie.
	Spada żywotność baterii.	Skontaktuj się z obsługą klienta w celu zakupu nowego akumulatora.
Wskaźnik świeci się na czerwono.	Urządzenie zaraz się rozładuje.	Naładuj go.
Na ekranie pojawia się informująca o zablokowaniu szczotki, a urządzenie przestało działać.	Włosy i podobne materiały mogły zaplątać się na obracającym się wałku turboszczotki (8).	Wyczyść wałek turboszczotki.
Na ekranie pojawia się informująca o zablokowaniu odkurzacza, a urządzenie przestało działać.	Rura jest zablokowana.	Usuń blokady.

6 Rozwiązywanie problemów

Na ekranie pojawia się informująca o zablokowaniu filtra, a urządzenie przestało działać.	W filtrach znajduje się za dużo kurzu.	Wyczyścić piankę wlotową silnika i metalowy filtr.
Urządzenie przestało działać podczas pracy. Ekran ładowania wyświetla się podczas ładowania urządzenia. Procent baterii nie zmienia się.	Akumulator jest uszkodzony.	Skontaktuj się z obsługą klienta.
Urządzenie przestało działać bez wyświetlania ostrzeżenia.	Akumulator mógł się przegrzać.	Poczekaj, aż urządzenie ostygnie i spróbuj uruchomić je ponownie.
Podczas ładowania 1 z diod LED szybko miga na czerwono, a procent naładowania baterii na ekranie nie zmienia się.	Być może przypadkowo podłączyłeś adapter innego urządzenia, przez co prąd ładowania jest nadmierny.	Użyj odpowiedniego adaptera.
Podczas ładowania 1 z diod LED szybko miga na czerwono, a procent naładowania baterii na ekranie nie zmienia się.	Akumulator jest przegrzany.	Skontaktuj się z obsługą klienta.
Podczas ładowania 1 z diod LED szybko miga na przemian na czerwono i biało, a procent naładowania baterii na ekranie pokazuje 00%..	Korpus (10) nie jest prawidłowo zamontowany w stacji ładującej (15) lub bateria nie jest prawidłowo zamontowana w korpusie.	Wyjmij adapter (19) ze stacji ładującej (15) i zdejmij korpus (10). Upewnij się, że bateria jest prawidłowo zamontowana. Zamontuj korpus (10) do stacji ładującej i ponownie podłącz adapter do stacji ładującej.
Z wylotu powietrza wydobywa się nieprzyjemny zapach (niewielka wilgoć, kurz, zapach tworzywa sztucznego).	Czy kupiłeś urządzenie w ciągu ostatnich 3 miesięcy?	To normalne, że nieprzyjemny zapach (lekki zapach plastiku) pojawia się w ciągu 3 miesięcy od daty zakupu.
	Pojemnik na kurz (11) i filtry nie są prawidłowo wyczyszczone.	Wyczyść pojemnik na kurz (11) i filtry.
	Zainstalowane zostały wilgotne filtry, ktore nie wyschły całkowicie po umyciu.	Wyjmij filtry i upewnij się, że są suche przed zainstalowaniem ich w urządzeniu.
	Filtry mogą być zdeformowane w wyniku częstej eksploatacji i mógł nadejść okres ich wymiany.	Skontaktuj się z obsługą klienta w celu zakupu nowego filtra.

Veuillez d’abord lire ce manuel !

Cher client(e),

Merci d’avoir choisi un produit Grundig. Nous aimerions que vous obteniez une efficacité optimale de ce produit de haute qualité qui a été fabriqué avec une technologie de pointe. Veuillez vous assurer que vous avez bien lu et compris ce guide et la documentation complémentaire avant de les utiliser et conservez-les comme référence. Joignez ce guide à l’aspirateur si vous le remettez à quelqu’un d’autre. Respectez tous les avertissements et informations contenus dans le présent document et suivez les instructions.

Symboles et leurs significations

Ces symboles sont utilisés tout au long de ce guide :

	Informations et recommandations importantes concernant l’utilisation de l’appareil.
	**ATTENTION :** Avertissements sur les dommages corporels ou matériels.
	Classe de protection contre les chocs électriques.





PAPIER RECYCLÉ ET RECYCLABLE

Cette section contient les instructions de sécurité nécessaires à la prévention des risques de dommage corporel ou de dommage matériel.

Le non-respect de ces instructions annulera toute garantie.

1.1 Sécurité générale

- Cet appareil est conforme aux normes internationales de sécurité.
- Cet appareil peut être utilisé par des enfants âgés d'au moins 8 ans et par des personnes ayant des capacités physiques, sensorielles ou mentales réduites ou dénuées d'expérience ou de connaissance, s'ils (si elles) sont correctement surveillé(es) ou si des instructions relatives à l'utilisation de l'appareil en toute sécurité leur ont été données et si les risques encourus ont été appréhendés. Les enfants ne doivent pas jouer avec l'appareil. Le nettoyage et l'entretien par l'usager ne doivent pas être effectués par des enfants sans surveillance.
- N'utilisez pas l'appareil si le cordon d'alimentation ou l'appareil est endommagé. Contactez un centre de service agréé.
- Votre alimentation secteur doit être conforme aux informations spécifiées sur la plaque signalétique.
- N'utilisez pas l'appareil avec une rallonge.
- Pour éviter que le cordon d'alimentation ne soit endommagé, assurez-vous qu'il ne reste pas coincé, plié ou en contact avec des bords tranchants.
- Ne touchez pas la fiche de l'appareil avec les mains mouillées ou humides lorsque l'appareil est branché.
- Ne tirez pas le cordon pour débrancher l'appareil.
- N'aspirez pas les matériaux inflammables et assurez-vous que les cendres de cigarette sont refroidies avant de les aspirer.

- N'aspirez pas d'eau et d'autres liquides.
- Protégez l'appareil de la pluie, de l'humidité et des sources de chaleur.
- N'utilisez pas l'appareil dans ou à proximité d'environnements et de matériaux explosifs ou inflammables.
- Débranchez l'appareil avant le nettoyage et l'entretien.
- N'immergez pas l'appareil ou son cordon d'alimentation dans l'eau pour le nettoyer.
- Ne démontez pas l'appareil.
- Utilisez uniquement des pièces authentiques ou des pièces recommandées par le fabricant.
- Pour éviter de bloquer le filtre ou d'endommager le moteur, n'aspirez pas le ciment, le plâtre ou les fragments de papier comprimé.
- Utilisez l'appareil uniquement avec l'adaptateur fourni.
- N'utilisez pas l'appareil sans filtres, sinon il pourrait être endommagé.
- Gardez les matériaux d'emballage hors de portée des enfants.
- Gardez les enfants sous surveillance afin de vous assurer qu'ils ne jouent pas avec l'appareil.
- Débranchez l'adaptateur et retirez la batterie et éteignez-le avant toute procédure de nettoyage ou d'entretien.
- Pour éviter tout risque de danger, un adaptateur endommagé doit être remplacé par le fabricant, le représentant autorisé du fabricant ou un technicien également qualifié.
- Tenez vos doigts, vos cheveux et vos vêtements amples à l'écart des pièces mobiles ou des dégagements lorsque vous passez l'aspirateur.
- Les batteries doivent être retirées de l'appareil avant de le mettre au rebut.
- Débranchez l'appareil de la source d'alimentation avant de retirer la batterie.
- Veuillez éliminer les batteries usagées conformément aux lois et règlements locaux.

- Les batteries fournies dans cet appareil ne peuvent être remplacées que par des personnes qualifiées.
- **ATTENTION :** Utilisez l'unité d'alimentation amovible YLS0241A-E360060 livrée avec l'appareil pour charger la batterie.
- Veuillez installer/retirer la batterie conformément aux instructions spécifiées dans le guide d'utilisation.
- N'utilisez pas de batteries de différents types ou des batteries usagées et de nouvelles batteries à la fois.
- Vous devez installer les batteries selon la disposition polaire appropriée.
- Retirez les batteries déchargées de l'appareil et mettez-les au rebut en toute sécurité.
- Si vous n'avez pas l'intention d'utiliser l'appareil pendant une longue période, vous devez retirer les batteries.
- Les batteries endommagées peuvent laisser couler un liquide à la suite d'un mauvais fonctionnement. Ne touchez pas ce liquide. Éliminez les batteries endommagées conformément aux lois et à la législation et contactez le service autorisé.
- Ne court-circuitez pas les terminaux d'alimentation.
- Utilisez-les uniquement avec les batteries ZB 2007.
- Gardez les enfants sous surveillance afin de vous assurer qu'ils ne jouent pas avec l'appareil.

1.2 Conformité à la directive WEEE et élimination des déchets



Cet appareil est conforme à la directive WEEE de l'Union européenne (2012/19/EU). Le produit possède un symbole de classification attribué aux déchets d'équipements électriques et électroniques (WEEE).

Ce symbole indique que cet appareil ne doit pas être mis au rebut avec les ordures ménagères à la fin de sa durée de vie. Les appareils usagés doivent être retournés au point de collecte officiel pour le recyclage des dispositifs électriques et électroniques. Pour trouver ces systèmes de collecte, veuillez contacter les autorités locales ou le détaillant où le produit a été acheté. Chaque foyer joue un rôle important dans la récupération et le recyclage des vieux appareils. La mise au rebut appropriée des appareils usagés permet de prévenir les conséquences négatives potentielles pour l'environnement et la santé humaine.

1.3 Informations sur l'emballage



L'emballage du produit est fait de matériaux recyclables, conformément à la législation nationale.

Ne mettez pas au rebut les déchets d'emballage avec les ordures ménagères ou autres déchets, mettez-les au rebut dans les zones de collecte des emballages spécifiées par les autorités locales.

1.4 batteries usagées



Assurez-vous de mettre au rebut les batteries usagées conformément aux lois et réglementations locales. Le symbole sur la batterie et l'emballage indique que la batterie livrée avec l'appareil ne doit pas être considérée comme un déchet ménager. Ce symbole peut être utilisé en conjointement avec un symbole chimique dans certaines régions. Si les batteries contiennent plus de 0,0005 % de mercure et plus de 0,004 % de plomb, le symbole chimique Hg est ajouté pour le mercure et Pb pour le plomb sous le symbole. En vous assurant que les batteries sont mises au rebut de façon appropriée, vous contribuerez à la prévention les dommages potentiels à l'environnement et à la santé humaine dus à une mise au rebut inappropriée des batteries.

2 Vue d'ensemble

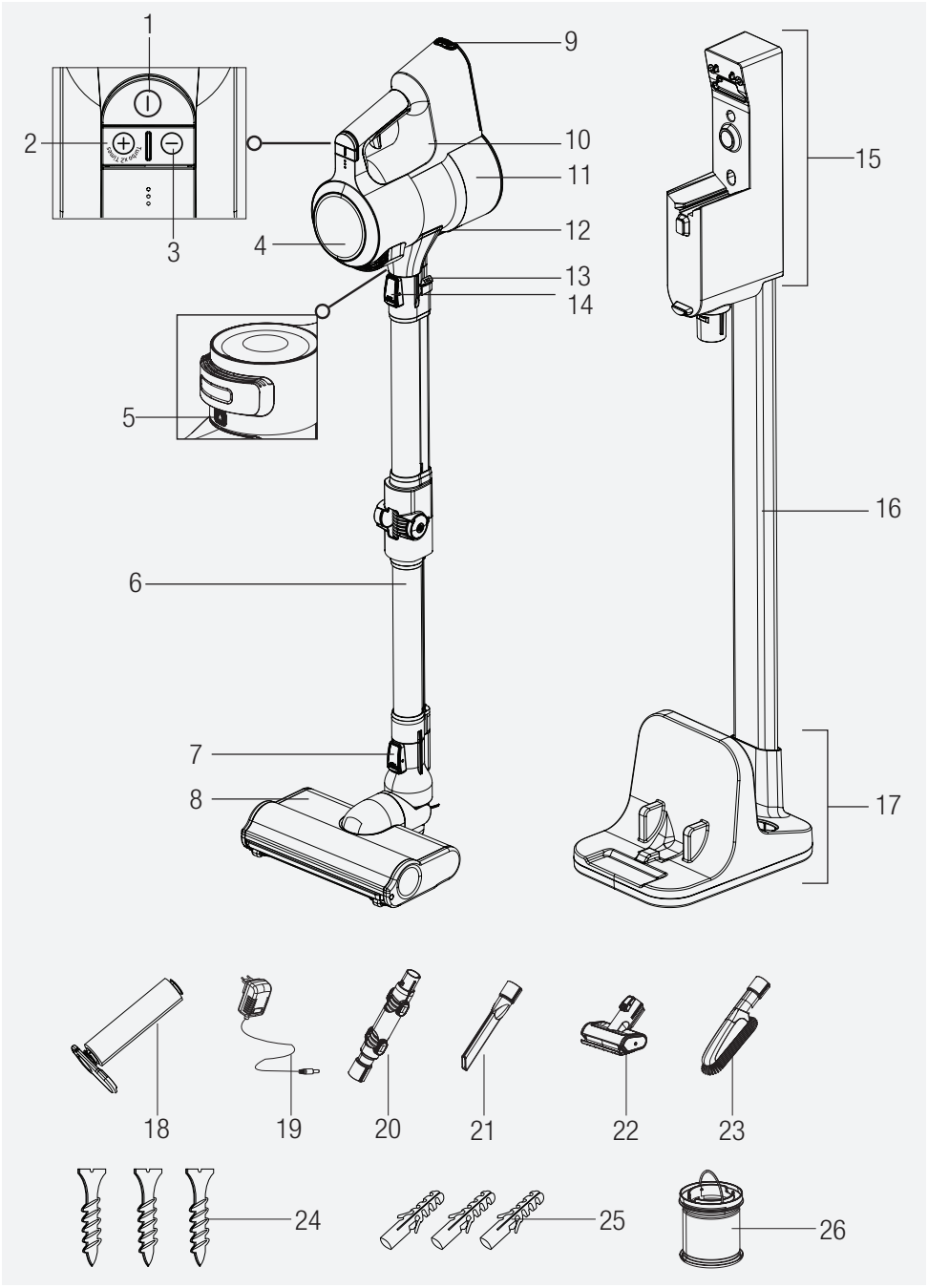

2 Vue d'ensemble

2.1 Commandes et composants

1. Commutateur Marche-Arrêt
2. Bouton de mode **+**
3. Bouton de mode **-**
4. Écran LCD
5. Bouton de déverrouillage du couvercle du filtre
6. Tube pliable
7. Bouton de déverrouillage de la brosse
8. Brosse turbo motorisée
9. Bouton de déverrouillage du bloc de batteries
10. Corps de l'appareil
11. Réservoir à poussière
12. Bouton d'ouverture du couvercle du réservoir à poussière
13. Bouton pour plier le tube pliable
14. Bouton de déverrouillage du tube
15. Station de charge
16. Tube de station de charge et de rangement
17. Support de station de charge et de rangement
18. Rouleau pour sol dur
19. Chargeur secteur
20. Extension bi-coudée
21. Suceur
22. Mini Turbo brosse
23. Brosse à poussière
24. Vis
25. Cheville
26. Filtre de remplacement

2.2 Données techniques

Puissance d'entrée nominale : 550 W
Entrée : 100 - 240 V ~ 50-60 Hz 0,8 A (max.)
Courant de sortie 36 V ⎓ 0,6 A

Durée de charge : 5 à 6 heures
Période de fonctionnement à puissance maximale : jusqu'à 15 min.
Période de fonctionnement à puissance moyenne : jusqu'à 30 min.
Période de fonctionnement à puissance minimale : jusqu'à 60 min.

Le fabricant se réserve le droit d'apporter des modifications techniques et de conception.

Paramètre de l'alimentation électrique externe

Fabricant :
Dongguan Yinli Electronics Co., Ltd
Identifiant de modèle : YLS0241A-E360060
Tension d'entrée : 100-240 V~
Fréquence d'entrée : ~50 - 60 Hz
Courant d'entrée : 0,8 A
Tension de sortie : 36 V
Courant de sortie : 0,6 A
Puissance de sortie : 21,6 W
Rendement moyen en mode actif : 87,19 %
Efficacité à faible charge (10 %) : 79,58 %

Les valeurs fournies avec l'appareil ou les documents qui l'accompagnent sont des valeurs de laboratoire conformes aux normes respectives. Ces valeurs peuvent varier en fonction de l'utilisation et des conditions ambiantes.

2 Vue d'ensemble

Consommation électrique sans charge : 0,09 W

Utilisation prévue	Indice de vitesse	Durée de fonctionnement	
Sol dur	Vitesse minimale	Jusqu'à 60 min.	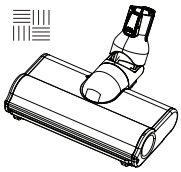
	Vitesse moyenne	Jusqu'à 30 min.	
	Vitesse maximale	Jusqu'à 15 min.	
Moquette	Vitesse minimale	Jusqu'à 30 min.	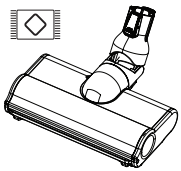
	Vitesse moyenne	Jusqu'à 15 min.	
	Vitesse maximale	Jusqu'à 7 min.	
Portatif	Vitesse minimale	Jusqu'à 90 min.	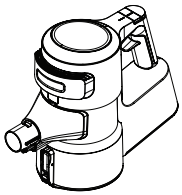
	Vitesse moyenne	Jusqu'à 30 min.	
	Vitesse maximale	Jusqu'à 8 min.	

Les durées de fonctionnement indiquées ci-dessus sont valables avec une pleine charge (100 %).

La brosse turbo motorisée (8) détecte automatiquement le sol. Les durées de fonctionnement peuvent varier selon que vous passez d'un type de sol à un autre pendant le fonctionnement.

Les durées de fonctionnement pour le type portatif sont valables pour le fonctionnement sans accessoires, et le fonctionnement avec l'extension bi-coudée (20), la brosse à poussière (23) et le suceur (21). La durée varie en cas de fonctionnement avec une mini-brosse turbo (22).

3 Installation

3.1 Utilisation prévue

Cet appareil est destiné à un usage domestique et non à un usage industriel.

3.2 Installation de la station de charge mobile

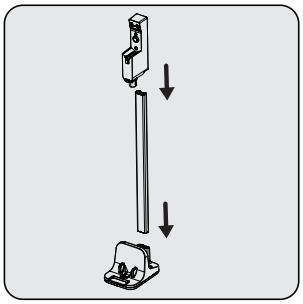

Installez le tube de la station de charge (16) sur le support de la station de charge (17), ensuite installez la station de charge (15) sur le tube de la station de charge (16).

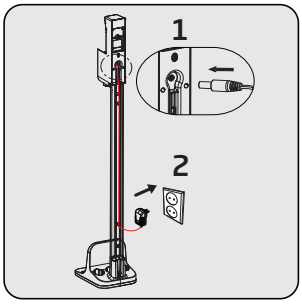

Installez l'extrémité fine du chargeur sur le siège de la station de charge (15).
Branchez le chargeur secteur (19) à la prise de courant.

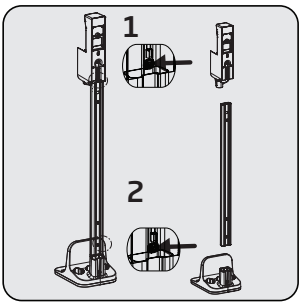

Si vous voulez installer la station de charge (15) sur le mur, séparez l'unité de charge du tube (16) et du support (17) à l'aide de deux boutons distincts.

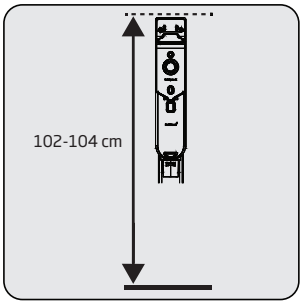

Positionnez la station de charge (15) à une hauteur de 102 à 104 cm du sol.

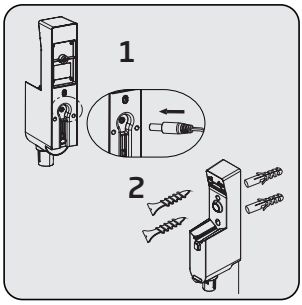

Installez l'extrémité du chargeur secteur (19) dans l'encoche situé à l'arrière de la station de charge (15).
Passez le cordon de l'adaptateur du chargeur secteur par la bague de fixation du cordon d'alimentation derrière le tube de la station de charge et fixez le cordon.
Fixez la station de charge (15) au mur à l'aide de deux vis (24) et des deux chevilles (25).

3 Installation

3.3 Installation du corps et de la brosse

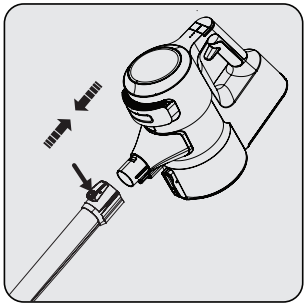

Installez le tube à l'extrémité du corps (10).
Retirez-le en appuyant sur le bouton de déverrouillage (14).

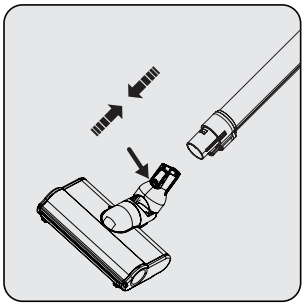

Appuyez sur le bouton de déverrouillage de la brosse turbo motorisée (7) situé sur la brosse turbo motorisée (8), ensuite poussez-le dans le sens de la flèche vers le tube.

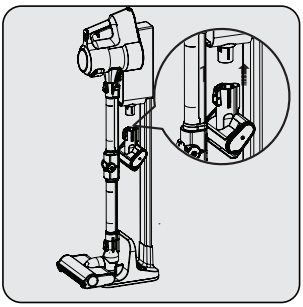

Installez la mini Brosse turbo (22) sur la station de charge (15).

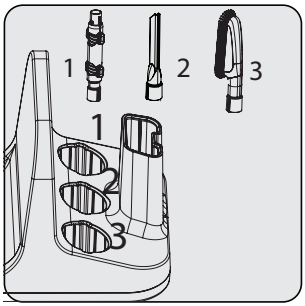

Placez les autres accessoires sur le support de la station de charge et de rangement (17).

4 Fonctionnement

4.1 Charge de l'appareil

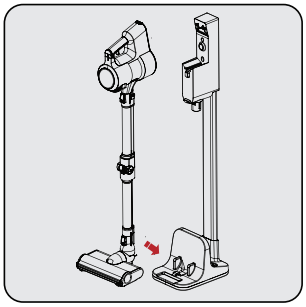

Installez la brosse turbo motorisée (8) sur le support de la station de charge.

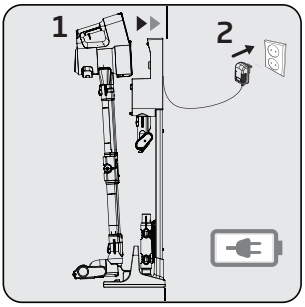

Installez le corps (10) sur la station de charge (15).

Branchez le chargeur secteur (19) à la prise de courant.

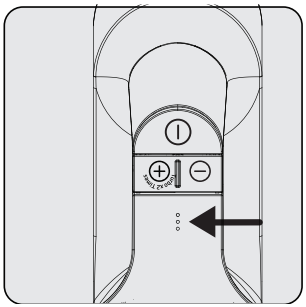

Le clignotement des voyants LED de charge en blanc indique que l'appareil est en cours de charge.

– Lorsque tous les voyants LED de charge sont allumés, cela indique que la charge de l'appareil est terminée.

Il faut 5 heures pour charger complètement l'appareil. L'appareil ne doit pas être utilisé pendant la charge.

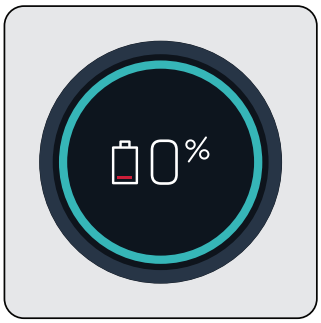

Lorsque vous placez l'appareil sur la station de charge (15), il commence à se charger et le pourcentage de charge de la batterie s'affiche à l'écran (4). Le pourcentage (%) et l'indicateur de charge de la batterie augmentent au fur et à mesure que l'appareil charge. Le cercle autour de l'écran s'allume en bleu et se déplace.

L'écran (4) s'assombrit 3 minutes après la connexion de l'appareil à la station de recharge et l'état de la batterie s'affiche via 3 LED sur l'appareil.

Pour connaître le pourcentage de charge de l'appareil, appuyez une fois sur le bouton de mode **+** (2) ou **-** (3) pendant qu'il charge.

4 Fonctionnement

4.2 Fonctionnement

Il peut être connecté pour être chargé avant la décharge complète de la batterie. L'appareil peut être maintenu en charge en permanence sur la station de charge (15) jusqu'à la prochaine utilisation.

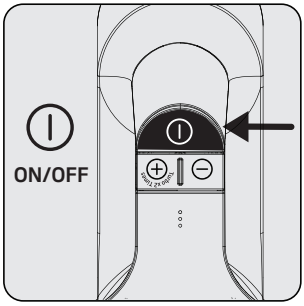

Appuyez sur le bouton Marche/ Arrêt (1) pour faire fonctionner l'appareil. L'appareil fonctionne à la vitesse minimale lorsque vous appuyez sur le bouton Marche/ Arrêt.

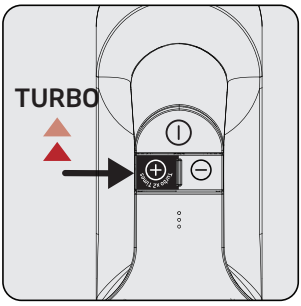

Appuyez une fois sur le bouton de mode **« + »** (2) pour faire fonctionner l'appareil à vitesse moyenne. Appuyez une fois de plus pour faire fonctionner l'appareil à vitesse maximale.

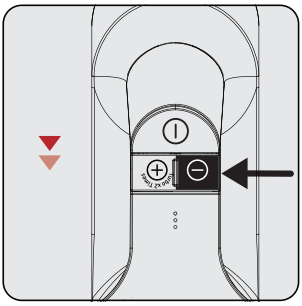

Appuyez une fois sur le bouton de mode **« - »** (3) pour passer à une vitesse inférieure lors du fonctionnement à vitesse maximale ou à vitesse moyenne.

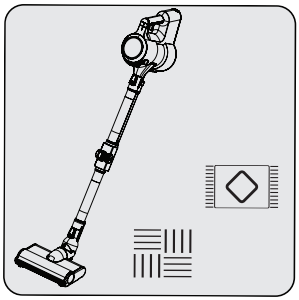

Cet appareil convient pour une utilisation sur les tapis et les sols durs.

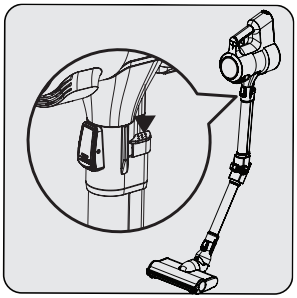

Appuyez sur l'un des deux boutons (13) du tube pliable pour replier le tube pliable. Ainsi, vous pouvez atteindre des zones difficiles d'accès comme les zones situées sous les meubles.

Lorsque le chargeur secteur est branché sur la prise électrique, l'appareil cesse automatiquement de fonctionner s'il est placé sur la station de charge (15) pendant qu'il fonctionne.

4 Fonctionnement

4.3 Affichage LCD

4.3.1 Écran principal

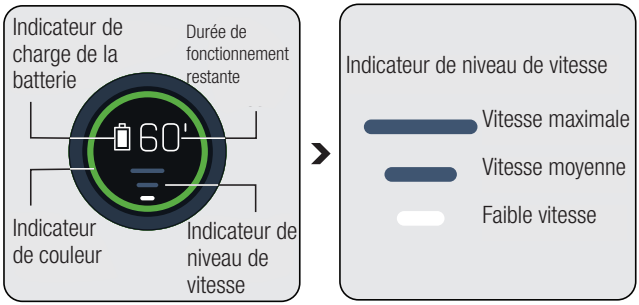

Indicateur de charge de la batterie : Varie en fonction de la durée de fonctionnement restante.
Durée de fonctionnement restante : Indique le niveau de charge restant en minutes selon le niveau de vitesse et le type de sol utilisé.
Indicateur de couleur : Indique la durée de fonctionnement restante en vert, jaune et rouge.

Indicateur de niveau de vitesse : Indique le niveau de vitesse auquel l'appareil est utilisé.
Par exemple, les trois indicateurs sous forme de barres s'allument en blanc lorsque l'appareil est utilisé à sa vitesse maximale.

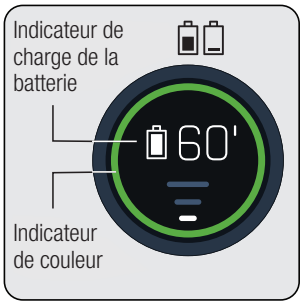

Le cercle autour de l'écran principal LCD (4) change de couleur en fonction de la durée de fonctionnement restante.
Simultanément, l'indicateur de charge de la batterie change en fonction de la durée de fonctionnement restante.

Indicateur de couleur :

Niveau de vitesse faible

- S'allume en vert pendant 60 à 30 minutes à pleine charge.
- S'allume en jaune pendant les 3 à 30 dernières minutes.
- S'allume en rouge les 3 dernières minutes de charge restante.

Niveau de vitesse moyen

- S'allume en jaune entre 30 minutes et 3 minutes à pleine charge.
- S'allume en rouge les 3 dernières minutes de charge restante.

Niveau de vitesse maximum

- S'allume en jaune entre 7 minutes et 3 minutes à pleine charge.
- S'allume en rouge les 3 dernières minutes de charge restante.

4 Fonctionnement

La durée de fonctionnement restante, l'indicateur de charge de la batterie et l'indicateur de couleur affiché à l'écran (4) varient en fonction du niveau de vitesse et du type de sol utilisé.

4.3.2 Changer de vitesse



Lorsque le niveau de vitesse est modifié, un symbole de brosse mobile et l'indicateur de niveau de vitesse s'affichent à l'écran. Ensuite, l'écran principal s'affiche.

4.3.3 Charge

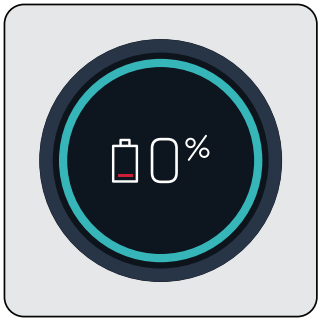

Lorsque vous placez l'appareil sur la station de charge (15), il commence à se charger et le pourcentage de charge de la batterie s'affiche à l'écran (4). Le pourcentage (%) et l'indicateur de charge de la batterie augmentent au fur et à mesure que l'appareil charge. Le cercle autour de l'écran s'allume en bleu et se déplace.

L'écran s'assombrit 3 minutes après la connexion de l'appareil à la station de recharge (3) et l'état de la batterie s'affiche avec 3 LED sur l'appareil.

Pour connaître le pourcentage de charge de l'appareil, appuyez une fois sur le bouton de mode **+** ou **-** pendant qu'il charge.

4.3.4 Détection automatique de sol



Lorsque la brosse de détection automatique de sol (brosse turbo motorisée) (8) passe d'une moquette à un sol dur, les pictogrammes ci-dessus s'affichent sur l'écran principal LCD (4).



Lorsque la brosse de détection automatique de sol (brosse turbo motorisée) (8) passe d'un sol dur à une moquette, les pictogrammes ci-dessus s'affichent sur l'écran principal LCD (4).

4 Fonctionnement

4.3.5 Écrans d'avertissement

4.3.5.1 Avertissement Nettoyage des filtres

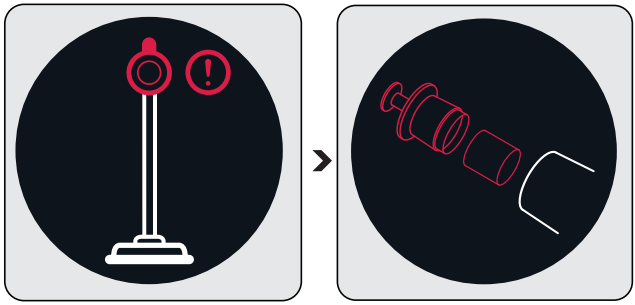

Les filtres doivent être nettoyés régulièrement pour éviter toute perte de performance. Lorsqu'ils ne sont pas nettoyés régulièrement (en cas de poussière excessive), une animation de nettoyage des filtres s'affiche à l'écran pendant une très courte période de temps pour indiquer que le filtre métallique et le filtre mousse doivent être nettoyés. Cependant, l'appareil continue de fonctionner.

Il est recommandé de nettoyer le filtre métallique et le filtre mousse comme décrit dans la section **« 5.2 Nettoyage du filtre métallique et du filtre mousse »** avant de poursuivre le nettoyage de l'appareil.

4.3.5.2 Avertissement Blocage de la brosse

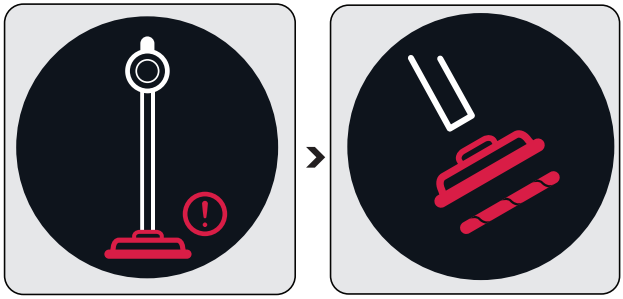

Lorsque la brosse turbo est bloquée ou que trop de poils et autres matériaux sont emmêlés sur le rouleau rotatif, l'animation indiquant l'avertissement de blocage de la brosse s'affiche en permanence à l'écran et l'appareil cesse de fonctionner.

Il est recommandé de nettoyer la brosse comme décrit dans la section **« 5.4 Nettoyage de la brosse »** avant de poursuivre le nettoyage de l'appareil. Retirez la brosse turbo (8) du tube pliable (6). Inspectez la brosse turbo sur le raccord du tube et retirez les blocages éventuels.

4.3.5.3 Avertissement Blocage de conduit

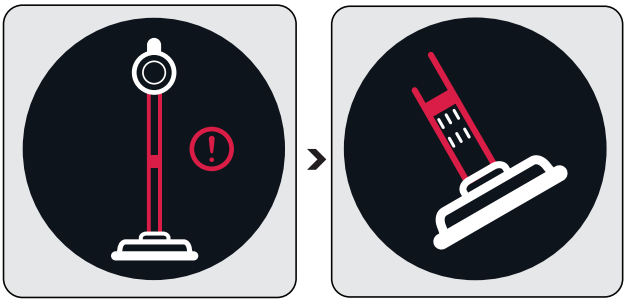

En cas de blocage de conduit animation indiquant que le conduit est bloqué s'affiche en permanence à l'écran et l'appareil cesse de fonctionner. Déterminez la raison de l'obstruction du conduit.

	Il est recommandé de déterminer la raison du blocage comme décrit dans la section **« 5.5 Nettoyage des blocages »** avant de poursuivre le nettoyage de l'appareil. Retirez la brosse turbo (8) du tube pliable (6). Retirez le tube pliable du corps de l'appareil. Inspectez la brosse turbo sur le raccord de du tube et retirez les blocages éventuels. Inspectez le tube depuis les extrémités d'entrée et de sortie du tube pliable, et éliminez toute obstruction. Inspectez la buse d'aspiration du corps de l'appareil (10) et éliminez toute obstruction.

4 Fonctionnement

4.4 Accessoires

Vous pouvez utiliser les accessoires en les installant à l'extrémité du corps.

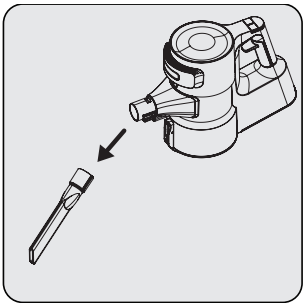

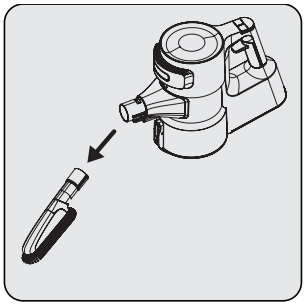

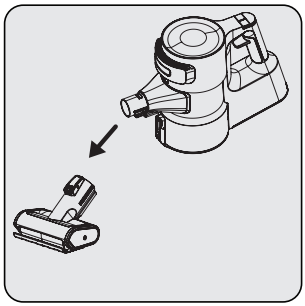

Suceur (21) : Convient pour le nettoyage de l'arrière des meubles, des zones difficiles d'accès et des zones étroites.

Brosse à poussière (23) : Convient pour le nettoyage des rideaux, des meubles cirés et des objets délicats et fragiles.

Mini Turbo brosse (22) : Convient pour le nettoyage des sols, des marches d'escalier, de l'intérieur des voitures, des canapés et des sièges, etc. Elle est également utilisée pour nettoyer les poils d'animaux sur ces surfaces.

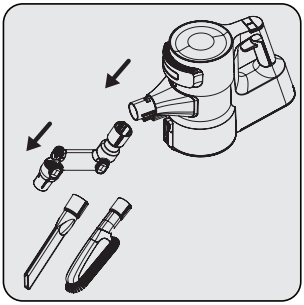

Vous pouvez utiliser l'extension bi-coudée (20) en l'installant à l'extrémité du corps (10) pour accéder à des endroits difficiles d'accès.

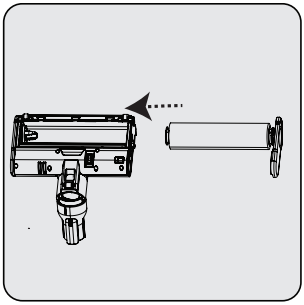

Cet accessoire (rouleau supplémentaire pour sol dur) convient pour une utilisation sur des sols durs délicats (parquet naturel, etc.).

5 Nettoyage et entretien

Éteignez et débranchez l'appareil avant de le nettoyer.

ATTENTION : N'utilisez pas de solvants, de nettoyants abrasifs, d'objets métalliques ou de brosses dures pour nettoyer l'appareil.

ATTENTION : Le filtre peut subir des déformations dans le temps en raison de l'utilisation. Il doit être remplacé par un nouveau afin d'éviter toute perte de performance. Contactez le service client pour en acheter un nouveau. (Voir P. 25)

5.1 Nettoyage du réservoir à poussière

Nous vous recommandons de nettoyer le réservoir à poussière (11) après chaque utilisation.

Nettoyez le réservoir à poussière avec un chiffon humide, mais il ne faut pas le laver dans le lave-vaiselle.

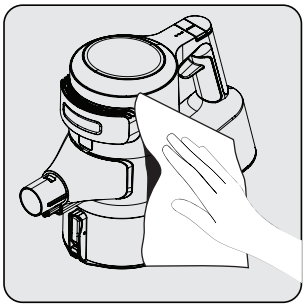

Essuyez la surface du corps à l'aide d'un chiffon humide (10).

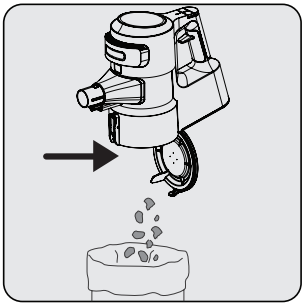

Appuyez sur le bouton d'ouverture du couvercle du réservoir à poussière (12) pour ouvrir le réservoir à poussière (11) et évacuer la poussière accumulée à l'intérieur.

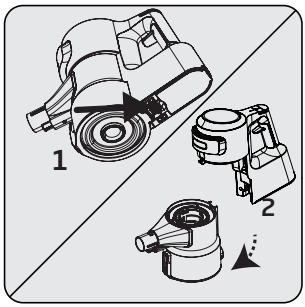

Appuyez sur la gâchette située sous l'appareil pour nettoyer le réservoir à poussière (11).

Détachez le réservoir à poussière (11) du corps (10).

5 Nettoyage et entretien

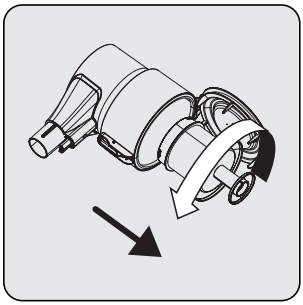

Retirez le filtre métallique et le filtre mousse du réservoir à poussière (11) en tournant le filtre métallique dans le sens antihoraire.

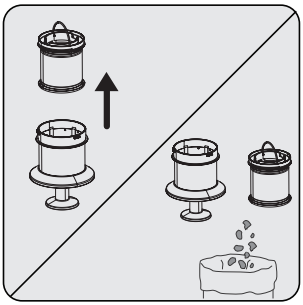

Retirez le filtre mousse du filtre métallique.

Retirez la poussière du filtre métallique et du filtre mousse en les frappant délicatement contre une surface dure telle qu'une poubelle ou à l'aide d'une brosse.

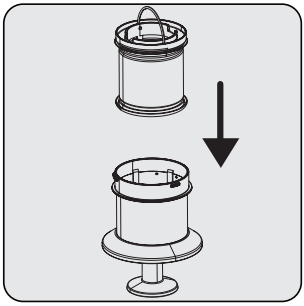

Installez le filtre mousse sur le filtre métallique.

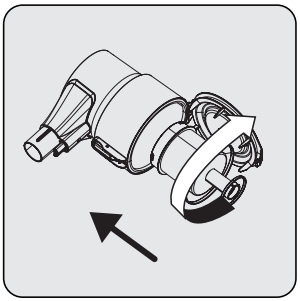

Installez le filtre métallique dans le réservoir à poussière (11) en le tournant dans le sens des aiguilles d'une montre.

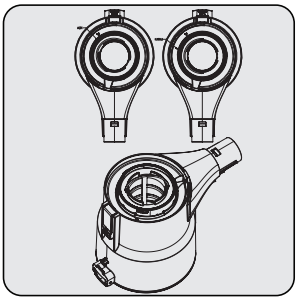

Pendant l'installation du filtre métallique et du filtre mousse dans le réservoir à poussière d'où vous les avez retirés, placez-les en suivant les symboles de verrouillage marqués sur le réservoir à poussière.

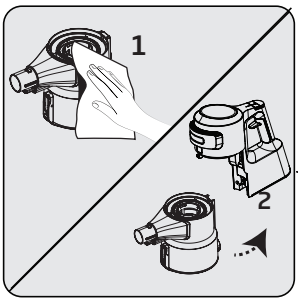

1. Essuyez le corps (10) à l'aide d'un chiffon humide.
2. Installez le corps (10) sur le réservoir à poussière (11).

5 Nettoyage et entretien

5.2 Nettoyage du filtre métallique et du filtre mousse

Le filtre métallique et le filtre mousse doivent être régulièrement nettoyés.

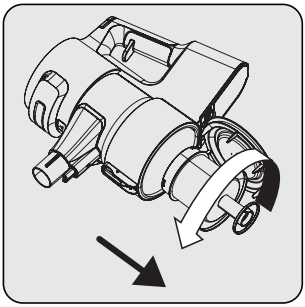

Retirez le filtre métallique et le filtre mousse (11) en tournant le filtre métallique dans le sens antihoraire.

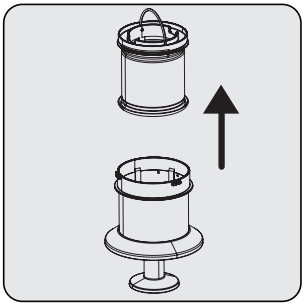

Retirez le filtre mousse du filtre métallique.

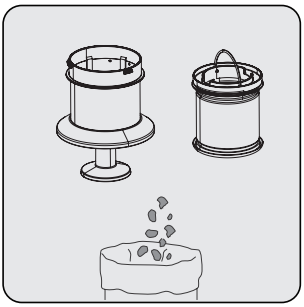

Retirez la poussière du filtre métallique du filtre mousse en les frappant délicatement contre une surface dure telle qu'une poubelle ou à l'aide d'une brosse.

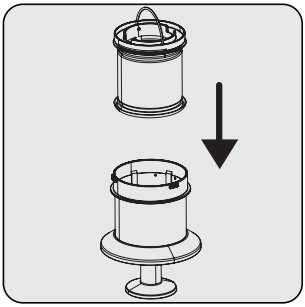

Installez le filtre mousse sur le filtre métallique.

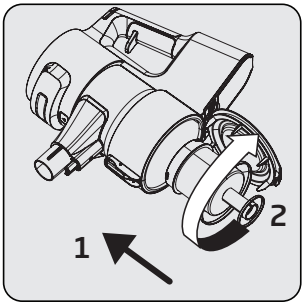

Installez le filtre métallique et le filtre mousse du réservoir à poussière (11) en tournant le filtre métallique dans le sens des aiguilles d'une montre.

5 Nettoyage et entretien

Nettoyez le filtre métallique et le filtre mousse en les lavant sous l'eau courante froide une fois par mois après en avoir retiré la poussière.

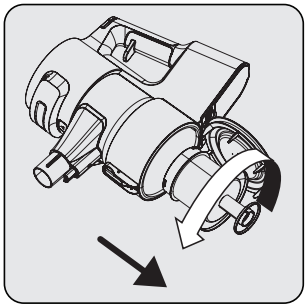

Retirez le filtre métallique et le filtre mousse du réservoir à poussière (11) en tournant le filtre métallique dans le sens antihoraire.

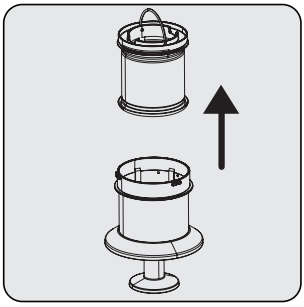

Retirez le filtre mousse de l'intérieur du filtre métallique.

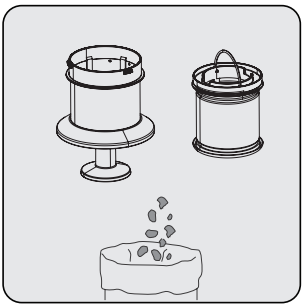

Retirez la poussière du filtre métallique et le filtre mousse en les frappant délicatement contre une surface dure telle qu'une poubelle ou à l'aide d'une brosse.

ATTENTION : Lavez -les avec de l'eau froide. L'eau chaude détériore la structure du filtre.

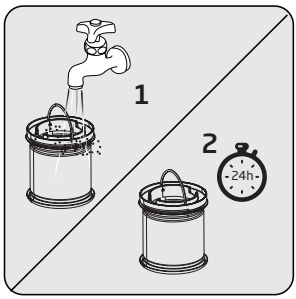

Lavez le filtre mousse sous l'eau courante froide et laissez-le sécher.

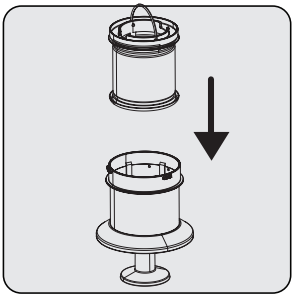

Installez le filtre mousse dès qu'il est sec sur le filtre métallique.

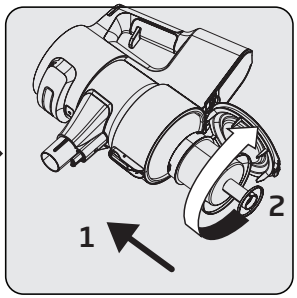

Installez le filtre métallique et le filtre mousse à l'intérieur du réservoir à poussière (11) en tournant le filtre métallique dans le sens des aiguilles d'une montre.

Le filtre mousse lavé peut mettre 24 à 48 heures pour sécher. Réinstallez-le dès que vous vous êtes assuré qu'il est sec.

5 Nettoyage et entretien

5.3 Nettoyage du filtre EPA E12 et de la mousse de sortie

Nettoyez le filtre EPA E12 et la mousse de sortie régulièrement.

ATTENTION : Ne lavez pas le filtre EPA E12.

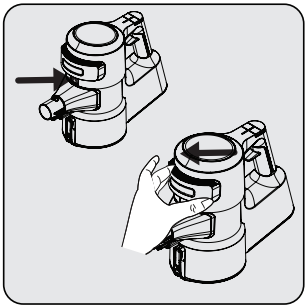

Retirez le couvercle en appuyant simultanément sur le bouton de libération du filtre EPA E12.

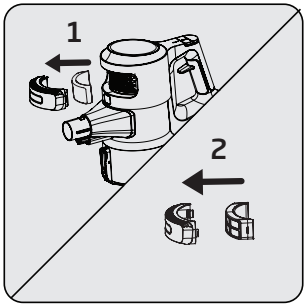

Retirez le filtre EPA E12 et la mousse de sortie qui se trouve à l'intérieur.

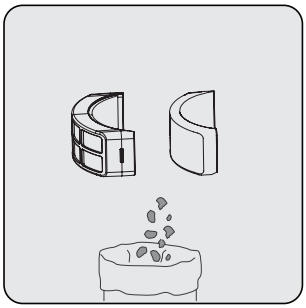

Retirez la poussière du filtre EPA E12 et de la mousse de sortie en les frappant délicatement contre une surface dure telle qu'une poubelle ou à l'aide d'une brosse.

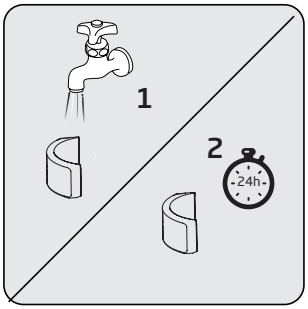

Inspectez régulièrement la mousse de sortie. Nettoyez-la en la lavant à de l'eau courante froide après en avoir retiré la poussière si elle est excessive. Réinstallez-la dès qu'elle est sèche.

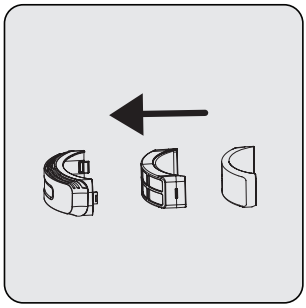

Installez le filtre EPA E12 et la mousse de sortie sur le couvercle.

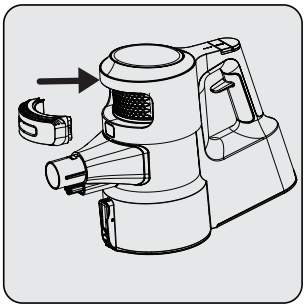

Remettez le couvercle en place.

5 Nettoyage et entretien

ATTENTION : Lavez avec de l'eau froide. L'eau chaude détériore la structure du filtre.

5.4 Nettoyage de la brosse

ATTENTION : Ne lavez pas la brosse turbo motorisée (8) et le rouleau principal.

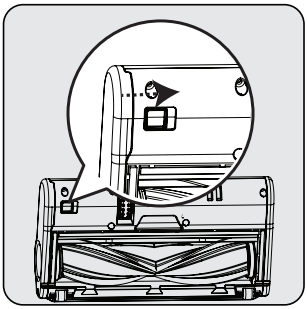

Pour retirer la brosse turbo motorisée (8), maintenez l'onglet de déverrouillage du rouleau principal enfoncé de manière à ce que le verrou s'ouvre dans le sens de la flèche, tournez le couvercle du rouleau vers vous et tirez-le vers la gauche.

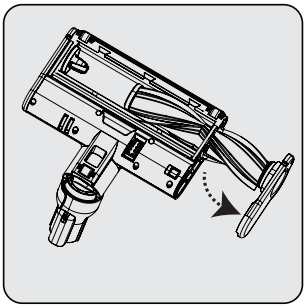

Retirezle rouleau.

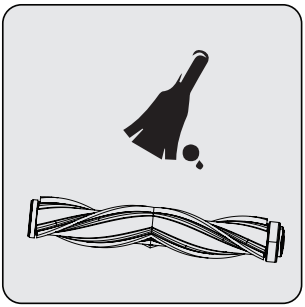

Retirez-en la poussière en le frappant légèrement contre une surface dure ou à l'aide d'une brosse. Si des poils ou d'autres objets sont coincés dessus, retirez-les en les coupant.

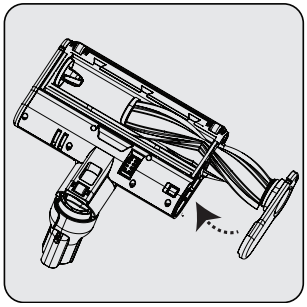

Réinstallez le rouleau principal après l'avoir nettoyé. Vous entendez alors un «clic».

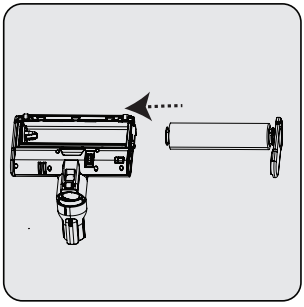

Vous pouvez remplacer le rouleau principal par le rouleau délicat pour sol dur, selon vos préférences.

5 Nettoyage et entretien

5.5 Élimination des blocages

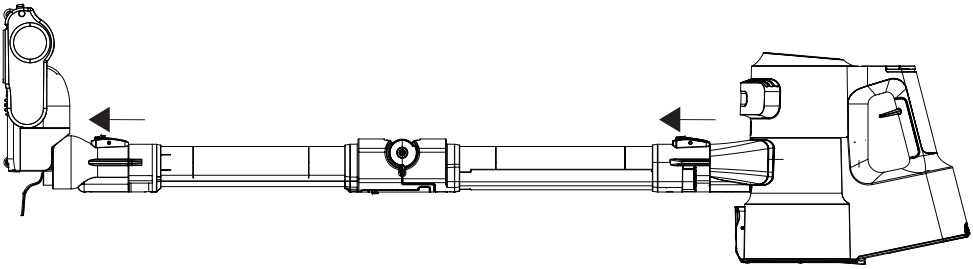

Lorsque l'avertissement d'obstruction du conduit d'aspiration apparaît à l'écran (4), détachez la brosse (8) du tube (6) pour retirer les blocages. Détachez le tube (6) du corps de l'appareil (10).

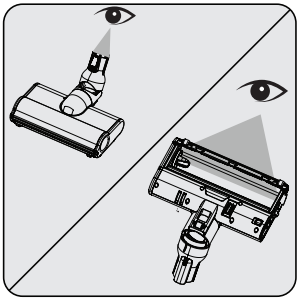

Inspectez le point de raccordement de la brosse (8) et de l'embout d'aspiration. Retirez tout matériau étranger.

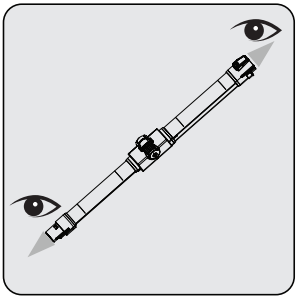

Inspectez l'entrée et la sortie du tube pliable (6) Retirez tout matériau étranger.

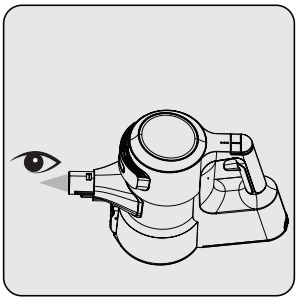

Vérifiez la buse de l'aspirateur du corps de l'appareil (10). Retirez tout matériau étranger.

5 Nettoyage et entretien

5.6 Stockage

- Si vous ne prévoyez pas d'utiliser votre appareil pendant une période prolongée, veuillez le ranger soigneusement.
- Débranchez l'appareil.
- Assurez-vous que l'appareil est hors de la portée des enfants.
- 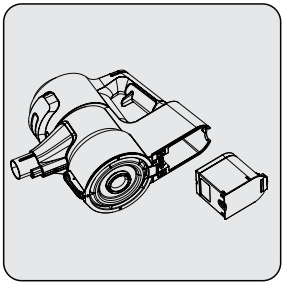

  Si vous prévoyez de ne pas utiliser l'appareil pendant une période prolongée, rangez la batterie à mi-charge dans un endroit frais et sec après l'avoir retirée de l'appareil. Évitez de la recharger ou de la décharger complètement.

- Rangez la batterie dans sur un matériau non conducteur, et ne la laissez pas entrer en contact direct avec du métal. Cela endommage la batterie.

5.7 Transport et manipulation

- Gardez l'appareil dans son emballage lors de son transport et de sa manipulation. L'emballage le protège des dommages physiques.
- Ne placez pas d'objets lourds sur l'appareil ou sur l'emballage. L'appareil peut être endommagé.
- Si l'appareil tombe, il peut être défectueux ou subir des dommages permanents.

6 Problèmes et solutions correctives

ATTENTION : Vérifiez les points suivants avant de solliciter une assistance en réparation auprès du service technique.

PROBLÈME	CAUSES PROBABLES	SOLUTION CORRECTIVE
Pas de fonctionnement	La batterie est déchargée.	Chargez-la
	Il se peut que la batterie soit mal installée.	Retirez la batterie et réinstallez-la.
	Le raccordement d'aspiration est bloqué.	Démontez l'appareil en séparant le corps (10), la brosse (8) et le tube (6). Inspectez et nettoyez les points de raccordement.
La puissance d'aspiration diminue.	Le réservoir à poussière (11) est plein.	Vidangez le réservoir à poussière (11) et nettoyez le filtre.
	C'est peut-être la période pour les filtres d'être nettoyés.	Nettoyez les filtres.
	Les filtres peuvent avoir été déformés par l'usage et il se peut qu'ils doivent être remplacés.	Veuillez contacter le service client pour acheter un nouveau filtre.
	Le filtre mousse du moteur n'est pas nettoyé.	Nettoyez les filtres et rechargez l'appareil.
	Il se peut que des poils ou des matériaux de même nature soient coincés sur le rouleau tournant de la brosse turbo (8).	Nettoyez le rouleau de la brosse turbo.
Le moteur émet un bruit désagréable.	Le raccordement d'aspiration est bloqué.	Démontez l'appareil en séparant le corps (10), la brosse (8) et le tube (6). Inspectez et nettoyez les points de raccordement.
	Il se peut que quelque chose soit coincé entre le réservoir à poussière et le filtre.	Ouvrez le réservoir à poussière et inspectez la zone du filtre.
Impossible de charger l'aspirateur.	L'aspirateur n'est pas placé sur sa station de charge (15).	Installez l'aspirateur sur sa station de charge (15). Assurez-vous qu'il est bien installé. Vérifiez le branchement.
L'appareil ne fonctionne que très peu de temps après avoir été chargé.	Il n'a pas chargé assez longtemps.	Chargez-le pendant 4 à 5 heures suivant les instructions.
	La mousse d'admission du moteur n'est pas nettoyée.	Nettoyez les filtres et rechargez l'appareil.
	La batterie est arrivée en fin de vie.	Contactez le service client pour acheter une nouvelle batterie.
L'indicateur de couleur à l'écran s'allume en rouge.	Votre appareil est sur le point d'être totalement déchargé.	Rechargez-le

6 Problèmes et solutions correctives

L'animation indiquant que la brosse est bloquée s'affiche à l'écran et l'appareil a cessé de fonctionner.	Il se peut que des poils ou des matériaux de même nature soient coincés sur le rouleau tournant de la brosse turbo (8).	Nettoyez le rouleau de la brosse turbo.
L'animation indiquant que l'aspirateur est bloqué s'affiche à l'écran et l'appareil a cessé de fonctionner.	Un blocage s'est produit sur le conduit de l'aspirateur.	Retirez les blocages.
L'animation indiquant que le filtre est bloqué s'affiche à l'écran et l'appareil a cessé de fonctionner.	Les filtres sont excessivement remplis de poussière.	Nettoyez le filtre mousse d'admission du moteur et le filtre métallique.
L'appareil a cessé de fonctionner alors qu'il était en marche. Lorsque l'appareil est mis en charge, l'écran de chargement s'affiche à l'écran. Mais le pourcentage de la batterie ne change pas.	La batterie est défectueuse.	Contactez le service client.
L'appareil a cessé de fonctionner sans qu'aucune animation d'avertissement ne s'affiche à l'écran.	Il se peut que la batterie soit en surchauffe.	Laissez l'appareil refroidir, puis essayez de le faire fonctionner à nouveau.
Pendant la charge, l'éclairage LED 1 sur l'appareil clignote rapidement en rouge et le pourcentage de la batterie à l'écran ne change pas.	Il se peut que vous ayez branché par inadvertance l'adaptateur d'un autre appareil, et que, par conséquent, le courant de charge soit excessif.	Utilisez l'adaptateur approprié.
Pendant la charge, l'éclairage LED 1 sur l'appareil s'allume rapidement en rouge et le pourcentage de la batterie à l'écran n'augmente pas.	La batterie est plus en surchauffe que prévu.	Contactez le service client.
Pendant la charge, l'éclairage LED 1 sur l'appareil clignote à la fois en rouge et en blanc, et le pourcentage de la batterie à l'écran affiche 00 %.	Le corps (10) n'est pas correctement installé sur la station de charge (15). Ou l'appareil n'est pas correctement installé sur le corps de l'appareil.	Retirez l'adaptateur (19) de la station de charge (15) et le corps (10) de celle-ci. Assurez-vous que la batterie est correctement installée sur le corps. Replacez le corps (10) sur la station de charge et rebranchez l'adaptateur sur celle-ci.

6 Problèmes et solutions correctives

Une odeur désagréable (une odeur de légère humidité, de poussière ou de plastique) s'échappe de la bouche de sortie d'air.	Avez-vous acheté l'appareil au cours des trois derniers mois ?	Il est normal qu'une odeur désagréable (légère odeur de plastique) s'échappe durant les 3 premiers mois suivant la date d'achat.
	Le réservoir à poussière (11) et les filtres n'ont pas été correctement nettoyés.	Vidangez le réservoir à poussière (11) et nettoyez les filtres.
	Il se peut que les filtres aient été installés alors qu'ils étaient encore humides après leur lavage.	Retirez les filtres et assurez-vous qu'ils sont secs avant de les réinstaller dans l'appareil.
	Les filtres peuvent avoir été déformés par leur fréquente utilisation et il se peut qu'ils doivent être remplacés.	Veuillez contacter le service client pour acheter un nouveau filtre.

Les denne veiledningen først!

Kjære kunde,

Takk for at du valgte et Grundig-produkt. Vi vil at du skal oppnå optimal effektivitet fra dette høykvalitets produktet som er produsert med toppmoderne teknologi. Sørg for at du leser og forstår denne veiledningen og medfølgende dokumentasjon før bruk, og oppbevarer den som referanse. Inkluder denne veiledningen med enheten hvis du overleverer den til andre. Følg alle advarsler og informasjon her og følg instruksjonene.

Symboler og deres betydning

Disse symbolene brukes iløpet av hele bruksanvisningen:

	Viktig informasjon og anbefalinger angående bruken av apparatet.
	**OBS!** Advarsler om personskade eller skade på materiell.
	Beskyttelsesklasse mot elektriske støt.

RESIRKULERT OG
RESIRKULERTBART
PAPIR

1 Viktige sikkerhets- og miljøinstrukser

Dette avsnittet inkluderer sikkerhetsinstruksene som er nødvendige for å hindre fare for person- og materiell skade.
Unnlatelse av å følge disse instruksjonene vil ugyldiggjøre alle garantier.

1.1 Generell sikkerhet

- Apparatet forholder seg til internasjonale sikkerhetsstandarder.
- Denne enheten kan brukes av barn over 8 år, mennesker med fysiske, sensoriske eller mentale problemer eller mennesker som mangler erfaring eller kunnskap; så lenge kontroll sikres eller informasjon er gitt om farene. Barn skal ikke leke med apparatet. Rengjøring og vedlikehold skal ikke utføres av barn uten tilsyn.
- Bruk ikke apparatet hvis strømledningen eller apparatet er skadet. Kontakt autorisert service.
- Strømforsyningen må være i samsvar med informasjonen som er spesifisert på typekodifiseringen.
- Ikke bruk apparatet med en skjøteledning.
- For å hindre at strømledningen blir skadet, må du sørge for at den ikke setter seg fast, bøyes eller kommer i kontakt med skarpe kanter.
- Apparatet skal ikke berøres med fuktige eller våte hender mens det er koblet til.
- Ikke trekk i ledningen mens du trekker ut stikkontakten.
- Ikke støvsug brannfarlige materialer og sørg for at sigarettasken blir avkjølt før du støvsuger den.
- Ikke støvsug vann og andre væsker.
- Beskytt apparatet mot nedbør, fuktighet og varmekilder.
- Ikke sett apparatet i nærheten av eller på eksplosive eller brennbare omgivelser eller materialer.
- Koble fra apparatet før rengjøring og vedlikehold.
- Ikke rengjøre apparatet eller strømledningen ved å senke

dem i vann.

- Ikke demonter apparatet.
- Bruk bare de autentiske delene eller delene som er anbefalt av produsenten.
- For å forhindre blokkering av filteret eller skade på motoren, må du ikke støvsuge sement, gips eller fragmenter av komprimert papir
- Apparatet skal bare brukes med adapteren som leveres sammen med apparatet.
- Ikke bruk apparatet uten filtre, det kan bli skadet.
- Hold emballasjemateriale utenfor barns rekkevidde.
- Dette apparatet er ikke beregnet på å brukes av personer, inkludert barn, med fysiske, sensoriske og psykiske funksjonshemninger, eller de som ikke har tilstrekkelig erfaring og kunnskap om hvordan apparatet skal brukes, med mindre de er under tilsyn av en person som er ansvarlig for deres sikkerthet eller der er informert om betjeningen av apparatet.
- Barna skal overvåkes for å forhindre at de leker med apparatet.
- Koble til adapteren og ta ut batteripakken før rengjøring eller vedlikehold.
- For å unngå fare må skadede adaptere skiftes ut av produsenten, produsentens autoriserte representant eller en tilsvarende kvalifisert tekniker.
- Hold fingrene, håret og løse klær vekk fra bevegelige deler eller klaringer mens du støvsuger.
- Batterier skal tas ut av apparatet før apparatet avhendes;
- Koble apparatet fra strømforsyningen før du tar ut batteriet.
- Kast brukte batterier i samsvar med lokale lover og regler.
- Batteriene som følger med dette apparatet, skal bare byttes ut sammen med kvalifiserte personer.

1 Viktige sikkerhets- og miljøinstrukser

- **OBS!** Bruk den flyttbare forsyningsenheten YLS0241A-E360060 som følger med apparatet til å lade batteriet.
- Installer / ta ut batterier i henhold til instruksjonene i bruksanvisningen.
- Ikke bruk batterier av forskjellige typer eller gamle og nye batterier sammen.
- Batterier skal installeres med riktig polaritet.
- Fjern de tomme batteriene fra apparatet og kast dem på en sikker måte.
- Hvis du ikke har tenkt å bruke apparatet på en stund, må du fjerne batteriene.
- Væske kan lekke fra batterier som er skadet som følge av feil bruk. Ikke kontakt denne væsken. Kast ødelagte batterier i henhold til lovene og lovgivningen, og kontakt det autoriserte serviceverkstedet.
- Ikke kortslutt strømterminalene.
- Bruk kun med ZB 2007-batterier.
- Dette apparatet skal ikke betjenes av barn og personer med begrensede fysiske, sensoriske og kognitive ferdigheter eller personer med manglende erfaring og kunnskap med mindre de er under tilsyn eller mottar de relevante instruksjonene.
- Barna skal overvåkes for å forhindre at de leker med apparatet.

1 Viktige sikkerhets- og miljøinstrukser

1.2 Overholdelse av WEEE-direktivet og avhending av avfallsproduktet



Dette produktet er i samsvar med EUs WEEE-direktiv (2012/19/EU). Dette produktet har et klassifiseringssymbol for kasserte elektriske og elektroniske produkter (EE-avfall).

Dette symbolet indikerer at dette produktet ikke skal kastes med annet husholdningsavfall ved slutten av levetiden. Brukt utstyr må returneres til offisielt innsamlingssted for gjenvinning av elektriske og elektroniske enheter. For å finne disse innsamlingssystemene, kontakt lokale myndigheter eller forhandleren der produktet ble kjøpt. Hver husstand spiller en viktig rolle i gjenvinning og resirkulering av gamle apparater. Passende avhending av brukte apparater bidrar til å forhindre potensielle negative konsekvenser for miljøet og menneskers helse.

1.3 Emballasjeinformasjon



Emballasjen til produktet er laget av resirkulerbare materialer, i henhold til den nasjonale lovgivningen.

Ikke kast emballasjeavfallet sammen med husholdningsavfall eller annet avfall, og kast det på innsamlingsstedene for emballasje utpekt av lokale myndigheter.

1.4 Avfallsbatterier



Forsikre deg om at avfallsbatterier kastes i samsvar med lokale lover og regler. Symbolet på batteriet og emballasjen indikerer at batteriet som leveres med produktet ikke skal betraktes som husholdningsavfall. Dette symbolet kan brukes i kombinasjon med et kjemisk symbol i enkelte regioner. Dersom batteriene inneholder mer enn 0,0005 % kvikksølv og mer enn 0,004 % bly, tilsettes Hg-kjemikaliet for kvikksølv og Pb-kjemikaliesymbolet legges til for bly under symbolet. Ved å sikre at batteriene blir kastet riktig, vil du bidra til å forhindre mulig skade på miljøet og menneskers helse på grunn av feil avhending av batteriene.

1.5 Tiltak for å spare energi

- For å unngå overflødig energiforbruk mens du bruker enheten, må du stille inn hastighetsnivåene i henhold til gulvet du feier.
- Under normale forhold brukes lave hastigheter til å rengjøre harde gulv, gardiner og sofaer, og høye hastigheter brukes til å rengjøre teppene.

2 Oversikt

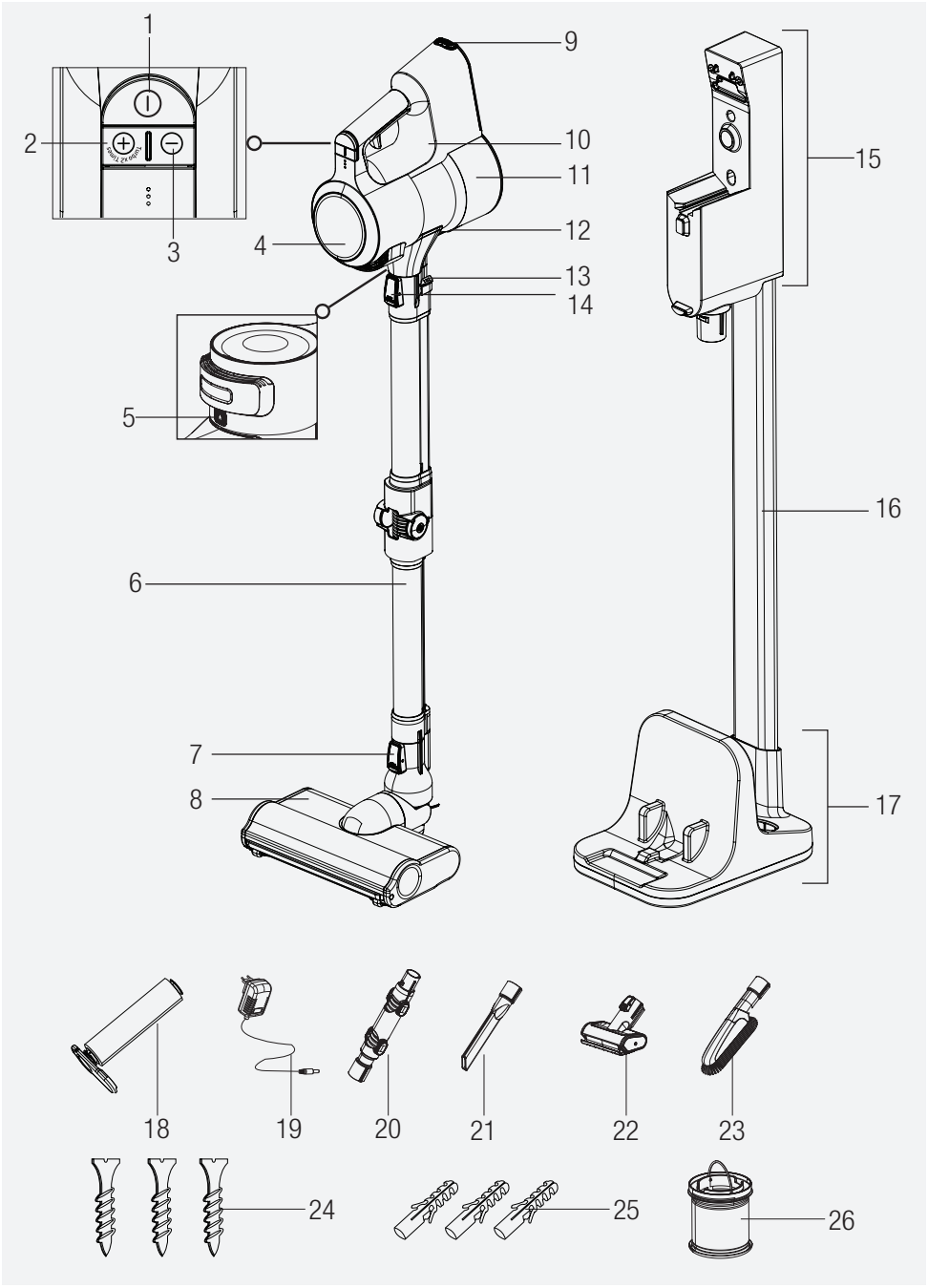

2 Oversikt

2.1 Kontroller og komponenter

1. På/-av-bryter
2. Modusknapp **+**
3. Modusknapp **-**
4. LCD-skjerm
5. Utløserknapp for filterdeksel
6. Sammenleggbar stav
7. Utløserknapp for børste
8. Elektrisk turbobørste
9. Utløserknapp for batteripakke
10. Enhetens hoveddel
11. Støvbeholder
12. Åpningsknapp for støvbeholderlokk
13. Knapp for sammenleggbar stav
14. Utløserknapp for stav
15. Ladestasjon
16. Ladestasjonsrør
17. Støtte for ladestasjon
18. Rull til hardt gulv
19. Ladeadapter
20. Albue
21. Smalt munnstykke
22. Miniturbobørste
23. Støvbørste
24. Skruen
25. Blindnagle
26. Utskiftningsfilter

2,2 Tekniske data

Nominell inngangseffekt: 550 W

Inngang: 100 - 240 V ~ 50-60 Hz 0,8 A (maks.)

Produksjon: 36 V ⎓ 0,6 A

Ladetid: 5-6 timer

Driftsperiode under maksimal effekt: opptil 15 min.

Driftsperiode under middels effekt:opptil 30 min.

Driftsperiode under minimum effekt: opptil 60 min.

Rettighetene til å foreta tekniske og designmessige endringer er forbeholdt.

Parameter for ekstern strømforsyning

Produsent :
Dongguan Yinli Electronics Co.,Ltd

Modellidentifikator :
YLS0241A-E360060

Inngangsspenning : 100-240V~

Inngangsfrekvens : 50-60Hz

Inngangsstrøm : 0,8 A

Utgangsspenning : 36,0 V

Utgangsstrøm : 0,6 A

Utgangseffekt : 21,6 W

Gjennomsnittlig aktiv effektivitet : 87,19 %

Effektivitet ved lav belastning (10 %): 79,58 %

Strømforbruk uten belastning : 0,09 W

Verdiene som følger med apparatet eller tilhørende dokumenter er laboratoriemålinger i henhold til de respektive standardene. Disse verdiene kan variere avhengig av bruks- og miljøforhold.

2 Oversikt

Forutsatt bruk	Hastighetsvurdering	Driftsperiode	
Hardt gulv	Minimumshastighet	Opptil 60 min.	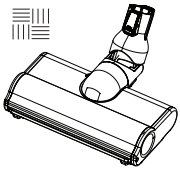
	Middels hastighet	Opptil 30 min.	
	Maksimumshastighet	Opptil 15 min.	
Teppegulv	Minimumshastighet	Opptil 30 min.	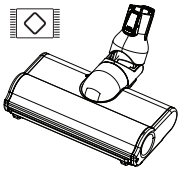
	Middels hastighet	Opptil 15 min.	
	Maksimumshastighet	Opptil 7 min.	
Håndholdt type	Minimumshastighet	Opptil 90 min.	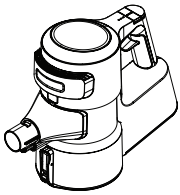
	Middels hastighet	Opptil 30 min.	
	Maksimumshastighet	Opptil 8 min.	

Driftsperiodene spesifisert ovenfor er gyldige med full lading (100 %).

Elektrisk turbobørste (8) oppdager gulvet automatisk. Driftsperioder kan variere etter veksling mellom gulvtyper under drift.

Driftsperioder for håndholdt type er gyldige for bruk uten tilbehør, og drift med albue (20), med støvbørste (23) og med smalt munnstykke (21). Periode varierer ved drift med miniturbobørste (22):

3 Montering

3.1 Tiltenkt bruk

Dette apparatet er ment for husholdningsbruk og er ikke egnet for industriell bruk.

3.2 Installasjon av mobil ladestasjon

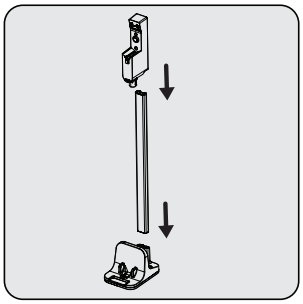

Installer ladestasjonsrøret (16) på ladestasjonstøtten (17), og installer deretter ladestasjonen (15) på ladestasjonsslangen (16).

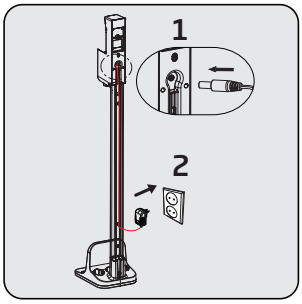

Installer den tynne enden av laderen på ladestasjonens sete (15).
Koble ladeadapteren (19) til stikkontakten.

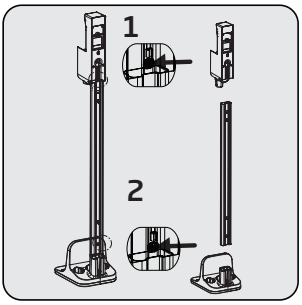

Hvis du vil installere ladestasjonen (15) på veggen, må du løsne ladeenheten fra røret (16) og støtten (17) med to separate knapper.

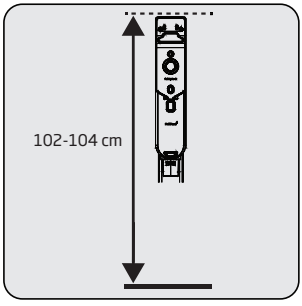

Plasser ladestasjonen (15) i en høyde på 102-104 cm fra bakken.

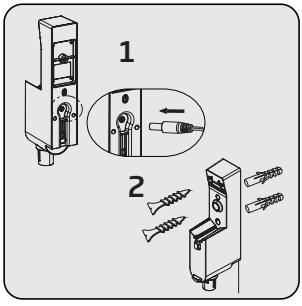

Installer ladeadapterens ende (19) på setet på baksiden av ladestasjonen (15).
Sett ledningen til ladeadapteren gjennom sikringsringen til strømledningen bak ladestasjonsrøret og fest ledningen.
Fest ladestasjonen (15) til veggen med to skruer (24) og to blindnagler (25).

3 Montering

3.3 Installasjon av hoveddel og børste

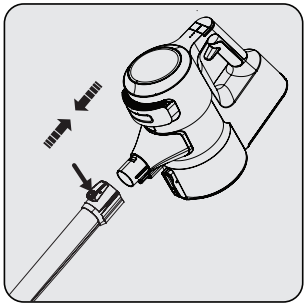

Monter staven på enden av hoveddelen (10).
Fjern den ved å trykke på utløserknappen (14).

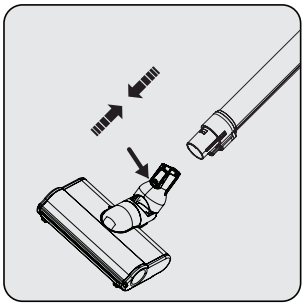

Trykk på utløserknappen for elektrisk børste (7) på den elektriske turbobørsten (8) og skyv den i pilens retning mot staven.

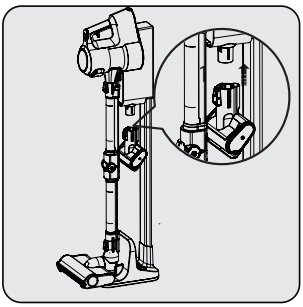

Installer miniturbobørsten (22) i ladestasjonen (15).

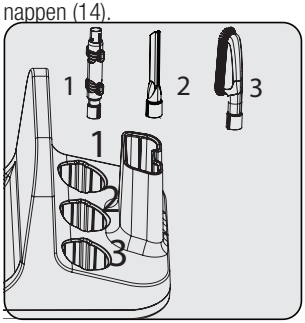

Plasser annet tilbehør til ladestasjonen (17).

4 Betjening

4.1 Lading av apparatet

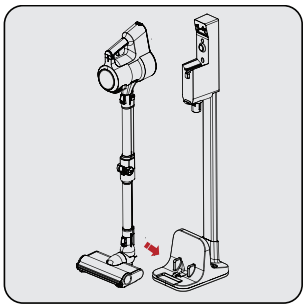

Fest den elektriske turbobørsten (8) til ladestasjonens støtte.

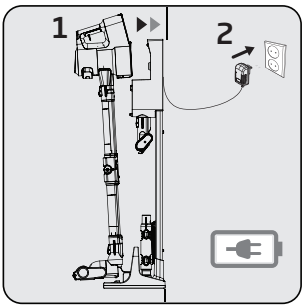

Installer hoveddelen (10) på ladestasjonen (15).

Koble ladeadapteren (19) til stikkontakten.

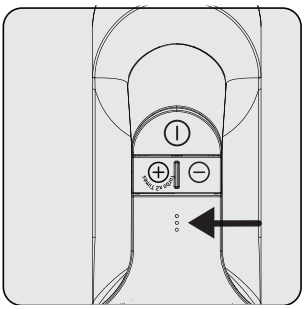

Blinkende LED-lamper i hvit farge indikerer at apparatet lades.

– Når alle nivåer av LED-ladepampene lyser, indikerer dette at ladingen av apparatet er fullført.

Det tar opptil 5 timer å lade apparatet skikkelig. Apparatet skal ikke brukes når det lades.

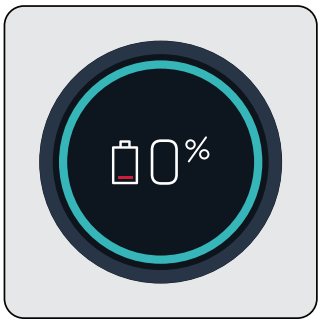

Når du plasserer apparatet i ladestasjonen (15), begynner det å lade, og batteriets ladeprosent skal vises på skjermen (4). Prosent (%) og batterinivåindikator økes når apparatet lades.

Skjermen (4) blir mørkere 3 minutter etter at apparatet er koblet til ladestasjonen, og batteristatusen vises med 3 LED-er på apparatet.

Du kan se ladningsprosenten for apparatet ved å trykke på **+** (2) eller **-** (3) modusknappen én gang mens det lades.

4 Betjening

4,2 Betjening

Det kobles til for lading før batteriet lades ut helt. Apparatet kan oppbevares kontinuerlig på ladestasjonen (15) helt til neste operasjon.

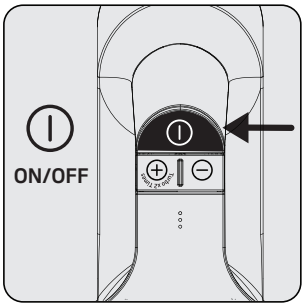

Trykk på av/på-knappen (1) for å bruke apparatet. Apparatet begynner å kjøre med minimum hastigheten når du trykker på av/på-knappen.

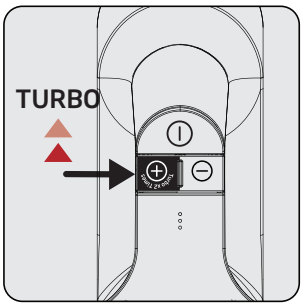

Trykk på **«+»**-modusknappen (2) én gang for å bruke apparatet med middels hastighet. Trykk én gang til for å bruke den med maksimal hastighet.

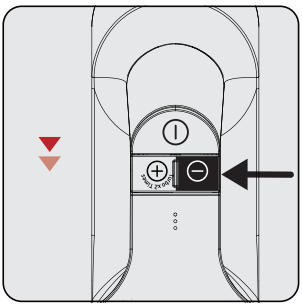

Trykk på **«–»**-modusknappen (3) én gang for å bytte til lavere hastighet mens du bruker apparatet med maksimal hastighet eller middels hastighet.

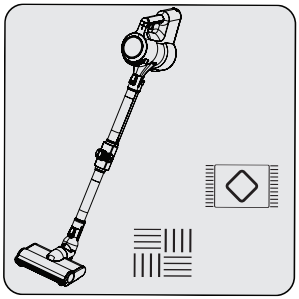

Dette apparatet er egnet for bruk på tepper og harde gulv.

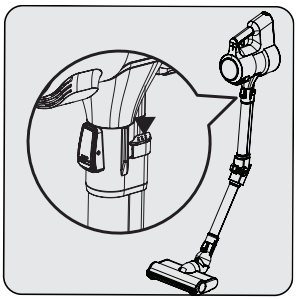

Trykk på én av de to knappene (13) på staven for å holden sammen staven. Dermed kan du nå områder som er vanskelig å nå, for eksempel områdene under setene.

Hvis adapteren på ladingen er koblet til stikkontakten, slutter apparatet å fungere automatisk hvis den plasseres på ladestasjonen (15) mens den brukes.

4 Betjening

4.3 LCD-skjerm

4.3.1 Hovedskjerm

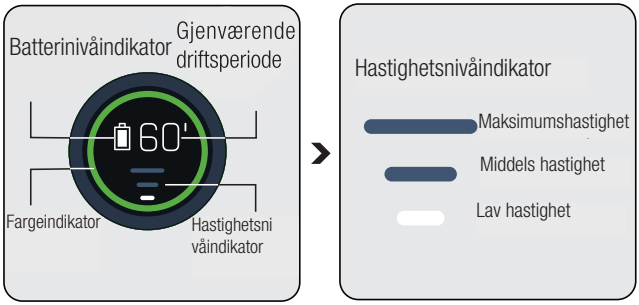

Batterinivåindikator: Varierer i løpet av gjenværende driftsperiode.
Gjenværende driftsperiode: Angir gjenværende batterinivå i minutter i henhold til hastighetsnivå og gulvtype som brukes.
Fargeindikator: Angir gjenværende driftsperiode som grønn, gul og rød.

Hastighetsnivåindikator: Indikerer hastighetsnivået for apparatet som brukes.
For eksempel lyser alle tre stolpeindikatorene i hvitt mens du bruker apparatet med maksimal hastighet.

Batterinivåindikator

Sirkelen rundt skjermen (4) skifter farge i løpet av gjenværende driftsperiode.
Samtidig endres batterinivåindikatoren i løpet av gjenværende driftsperiode.

Fargeindikator

Fargeindikator:

Lavt hastighetsnivå

- Lyser grønt mellom 60 minutter og 30 minutter ved full ladning.
- Lyser gult de siste 30 minuttene til 3 minuttene.
- Lyser rødt i løpet av de siste 3 minuttene med gjenværende lading.

Middels hastighetsnivå

- Lyser gult mellom 30 minutter og 3 minutter ved full ladning.
- Lyser rødt i løpet av de siste 3 minuttene med gjenværende lading.

Maksimum hastighetsnivå

- Lyser gult mellom 7 minutter og 3 minutter ved full ladning.
- Lyser rødt i løpet av de siste 3 minuttene med gjenværende lading.

Gjenværende driftsperiode, batterinivåindikatoren og fargeindikatoren som vises på skjermen (4), varierer etter hastighetsnivå og gulvtype som brukes.

4.3.2 Endring av hastighet



Når hastighetsnivået endres, skal et bevegelig børstesymbol og hastighetsindikatoren vises på skjermen. Deretter skal hovedskjermen vises.

4.3.3 Lading

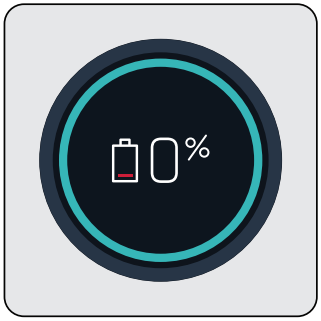

Når du plasserer apparatet i ladestasjonen (15), begynner det å lade, og batteriets ladeprosent skal vises på skjermen (4). Prosent (%) og batterinivåindikator økes når apparatet lades.

Skjermen blir mørkere 3 minutter etter at apparatet er koblet til ladestasjonen (3), og batteristatusen vises med 3 LED-er på apparatet.

Du kan se ladningsprosenten for apparatet ved å trykke på **+** eller **-** modusknappen én gang mens det lades.

4.3.4 Automatisk gulvdeteksjon



Når den automatiske gulvdetektsjonsbørsten (8) beveger seg fra et teppegulv til et hardt gulv, skal figurene vist ovenfor animeres på skjermen (4).

4 Betjening



Når den automatiske gulvdetektsjonsbørsten (8) beveger seg fra et hard gulv til et teppegulv, skal figurene vist ovenfor animeres på skjermen (4).

4.3.5 Advarselskjermer

4.3.5.1 Advarsel filterrengjøring

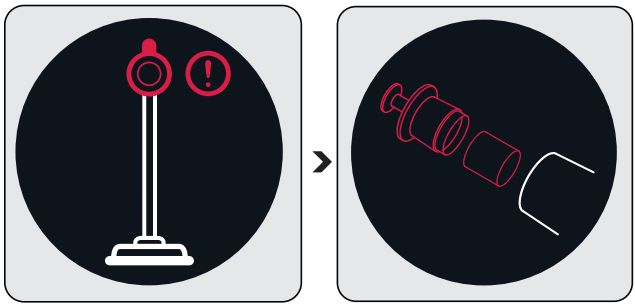

Filtrene skal rengjøres regelmessig for å hindre tap av ytelse. Når det ikke rengjøres regelmessig (ved for mye støv), vises en filterrengjøringsanimasjon på skjermen veldig kort for å indikere at metallfilteret og innløpsskummet skal rengjøres. Apparatet fortsetter imidlertid å fungere.

Det anbefales å rengjøre metallfilteret og innløpsskummen som beskrevet i avsnitt **"5.2 Rengjøring av metallfilter og inntaksskum"** før du fortsetter med rengjøringen.

4.3.5.2 Advarsel om børsteblokkering

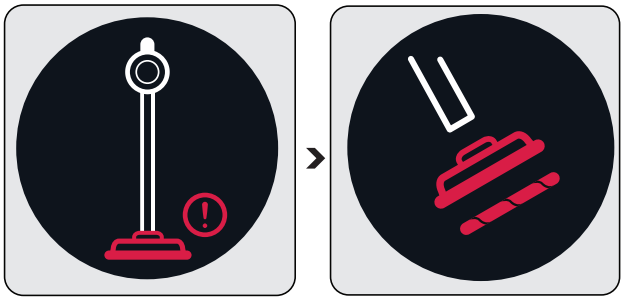

Når turbobørsten er tilstoppet eller har for mye hår, osv., er materialer floket på den roterende rullen, vises animasjonen som indikerer advarselen om blokkering av børsten kontinuerlig på skjermen og apparatet slutter å fungere.

Det anbefales å rengjøre børsten som beskrevet i avsnitt **"5.4 Rengjøring av børsten"** før du fortsetter rengjøringen. Fjern turbobørsten (8) fra den sammenleggbare staven (6). Undersøk turbobørsten til stavforbindelsen og fjern eventuelle blokkeringer.

4.3.5.3 Advarsel om blokkering av vakuumkanal

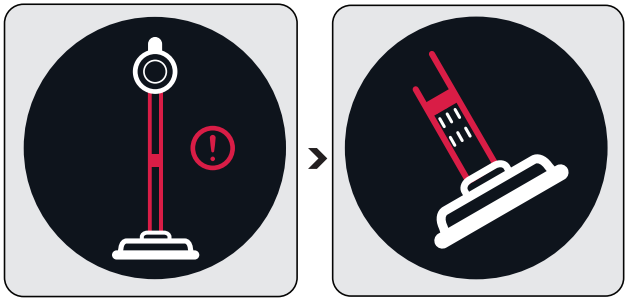

Når vakuumkanalen er blokkert, vises animasjonen som indikerer at kanalen er blokkert kontinuerlig på skjermen, og apparatet slutter å fungere. Fastslå årsaken til blokkeringen av vakuumkanalen.

Det anbefales å fastslå årsaken til blokkering som beskrevet i avsnitt **"5.5 Rengjøring av blokkeringene"** før du fortsetter med rengjøringen. Fjern turbobørsten (8) fra den sammenleggbare staven (6). Fjern den sammenleggbare staven fra hoveddelen av apparatet. Undersøk turbobørsten til stavforbindelsen og fjern eventuelle blokkeringer. Inspiser staven fra inn- og utløpsendene på den sammenleggbare staven, og fjern eventuelle blokkeringer. Undersøk vakuumdysen på apparathuset (10) og fjern eventuelle blokkeringer.

4 Betjening

4.4 Tilbehør

Du kan bruke tilbehøret ved å installere det på enden av hoveddelen.

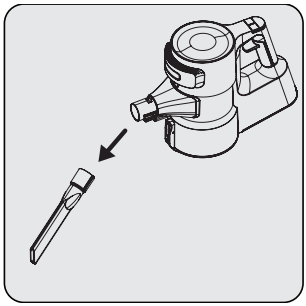

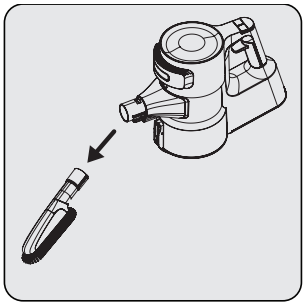

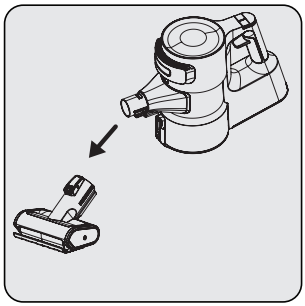

Smalt munnstykke (21): Egnet for støvsuging av baksiden av møblene, områder som er vanskelige å nå og trange områder.

Støvbørste (23): Egnet for støvsuging av gardiner, voksmøbler og delikate og skjøre gjenstander.

Miniturbobørste (22): Egnet til støvsuging av gulv, trappetrinn, bilinteriør, sofaer og sete osv. Den brukes også til å støvsuge dyrehår på slike overflater.

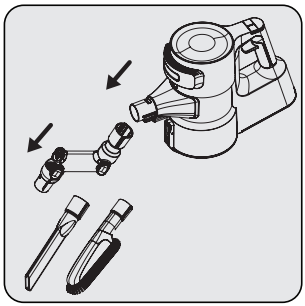

Du kan bruke albuen (20) tilbehøret ved å installere det på enden av hoveddelen (10) for å få tilgang til steder som er vanskelige å nå.

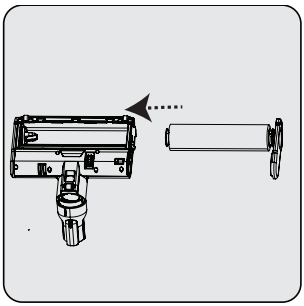

Dette tilbehøret er egnet for bruk på delikate harde gulv (naturlig hardved, osv.).

5 Rengjøring og vedlikehold

Slå av og koble fra apparatet før rengjøring.

OBS! Bruk ikke bensin, løsemidler, slipende rengjøringsmidler, metallgjenstander eller harde børster til å rengjøre apparatet.

OBS! Filtrene kan bli deformert i over tid som følge av bruk. Det skal erstattes med en nytt for å hindre tap av ytelse. Kontakt kundeservice for å kjøpe et nytt. (se s. 25)

5.1 Rengjøring av støvbeholderen

Vi anbefaler å rengjøre støvbeholderen (11) etter hver operasjon.

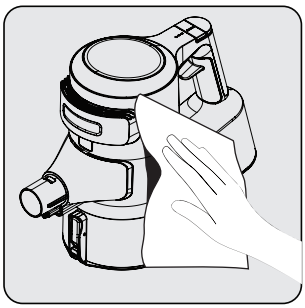

Tørk av hoveddelens overflaten med en våt klut (10).

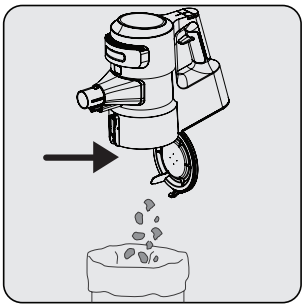

Trykk på åpningsknappen for støvbeholderlokket (12) for å åpne støvbeholderen (11) og tøm støvet som er samlet inn.

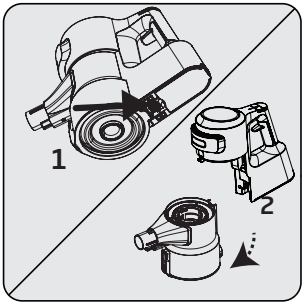

Skyv utløseren under apparatet for å rengjøre støvbeholderen (11).

Fjern støvbeholderen (11) fra hoveddelen (10).

5 Rengjøring og vedlikehold

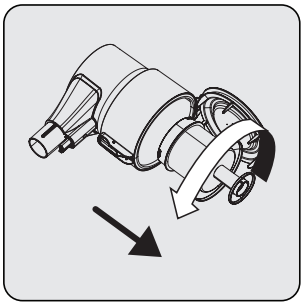

Fjern metallfilteret og inntaksskummet i støvbeholderen (11) ved å rotere metallfilteret mot klokken.

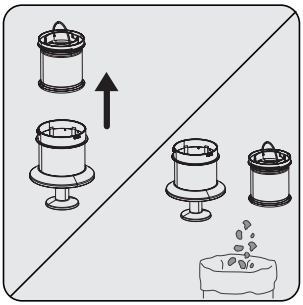

Fjern inntaksskummet i metallfilteret.

Fjern støvet på metallfilteret og inntakskummet ved å banke dem mot en hard overflate, som for eksempel en søppelbøtte, eller ved å bruke en børste.

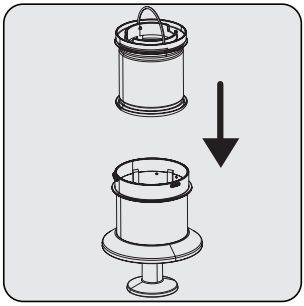

Installer inntaksskummet i metallfilteret.

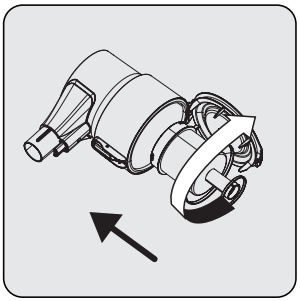

Installer metallfilteret i støvbeholderen (11) ved å rotere det med klokken.

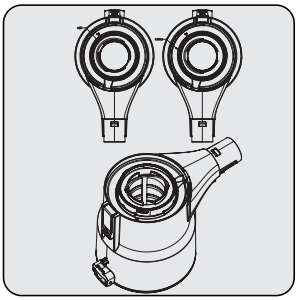

Når du setter inn metallfilteret og inntaksskummet i støvbeholderen du har løsnet dem fra, setter du dem i henhold til låsesymbolene på støvbeholderen.

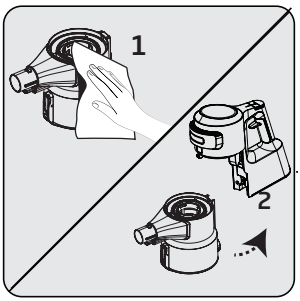

1. Tørk av hoveddelen (10) med en våt klut.
2. Monter hoveddelen (10) på støvbeholderen (11).

5 Rengjøring og vedlikehold

5.2 Rengjøring av metallfilter og inntaksskum

Metallfilteret og inntaksskummet skal rengjøres regelmessig.

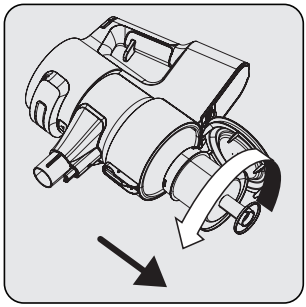

Fjern metallfilteret og inntaksskummet i støvbeholderen (11) ved å rotere metallfilteret mot klokken.

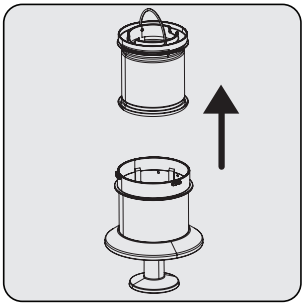

Fjern inntaksskummet i metallfilteret.

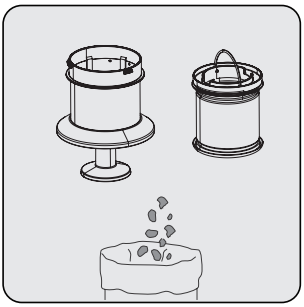

Fjern støvet på metallfilteret og inntakskummet ved å banke dem mot en hard overflate, som for eksempel en søppelbøtte, eller ved å bruke en børste.

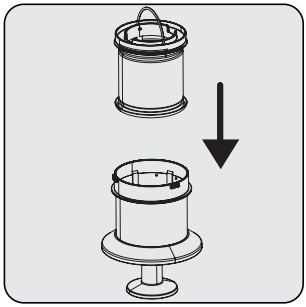

Installer inntaksskummet i metallfilteret.

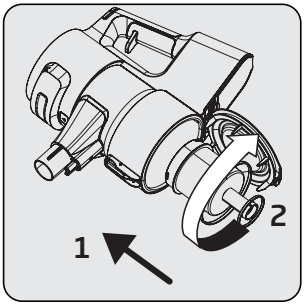

Installer metallfilteret og inntaksskummet i støvbeholderen (11) ved å rotere metallfilteret med klokken.

5 Rengjøring og vedlikehold

Rengjør metallfilteret og inntaksskummet ved å vaske det under kaldt, rennende vann én gang i måneden etter at du har fjernet støvet på dem.

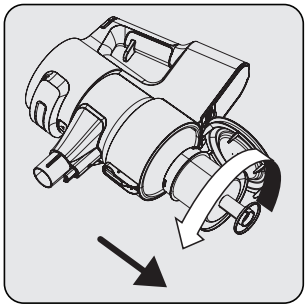

Fjern metallfilteret og inntaksskummet i støvbeholderen (11) ved å rotere metallfilteret mot klokken.

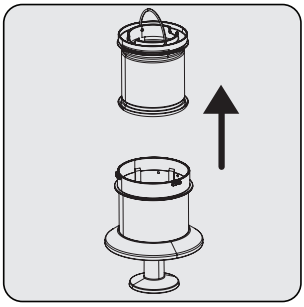

Fjern inntaksskummet i metallfilteret.

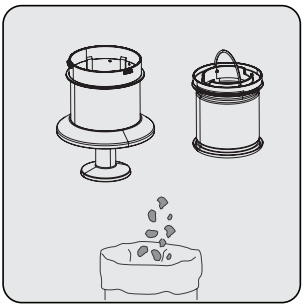

Fjern støvet på metallfilteret og inntakskummet ved å banke dem mot en hard overflate, som for eksempel en søppelbøtte, eller ved å bruke en børste.

OBS! Vask med kaldt vann. Varmt vann forringer filterets struktur.

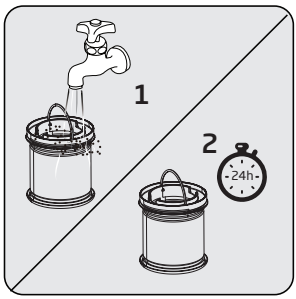

Vask inntaksskummet under kaldt, rennende vann og la det tørke.

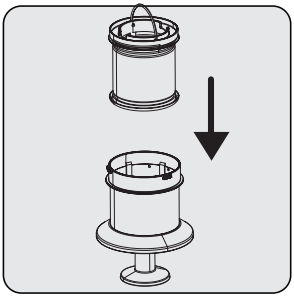

Installer tørket inntaksskum i metallfilteret.

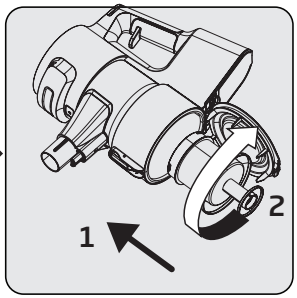

Installer metallfilteret og inntaksskummet i støvbeholderen (11) ved å rotere metallfilteret med klokken.

Det kan ta 24 til 48 timer å tørke det vaskede inntaksskummet. Installer den når du vet at det er tørket.

5 Rengjøring og vedlikehold

5.3 Rengjøring av EPA E12-filter og utløpsskum

Rengjør EPA E12-filteret og utløpsskummet regelmessig.

OBS! Ikke vask EPA E12-filteret.

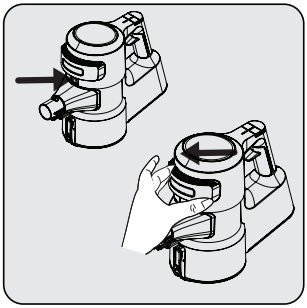

Fjern lokket samtidig som du trykker på EPA E12-filterutløserknappen.

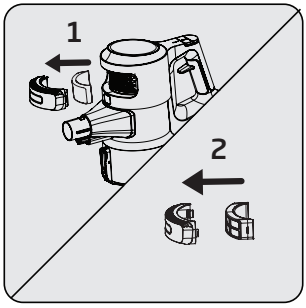

Fjern EPA E12-filteret og utløpsskummet det inneholder.

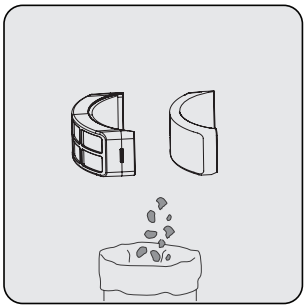

Fjern støvet på EPA E12-filteret og uttaksskummet ved å banke dem mot en hard overflate, som for eksempel en søppelbøtte, eller ved å bruke en børste.

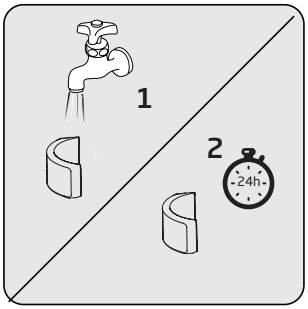

Inspiser utløpsskummet regelmessig. Rengjør den ved å vaske den under kaldt, rennende kaldt vann etter å ha fjernet støvet på dem hvis det er for mye støv. Installer den når den er tørket.

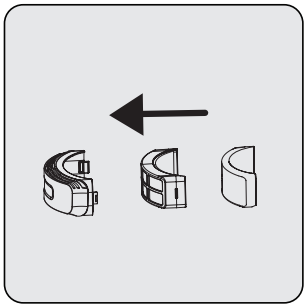

Installer EPA E12-filteret og utløpsskum i lokket.

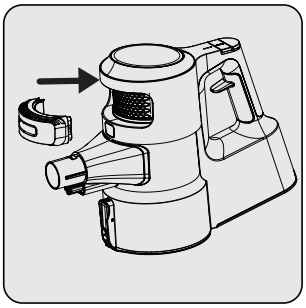

Sett lokket tilbake.

5 Rengjøring og vedlikehold

OBS! Vask med kaldt vann. Varmt vann forringer filterets struktur.

5.4 Rengjøring av børsten

OBS! Ikke vask turbobørsten (8) og hovedrullebørsten.

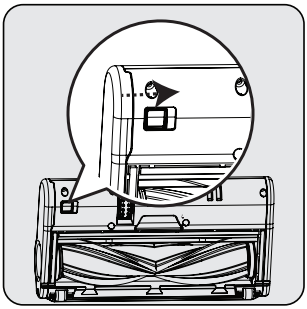

For å fjerne den elektriske turbobørsten (8) holder du utløsertappen for rullebørsten nedtrykket slik at låsen åpnes i pilens retning, vrir rulledekselet mot deg selv og trekker det mot venstre.

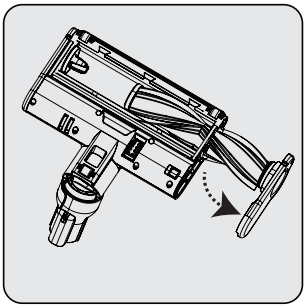

Fjern hovedrullebørsten.

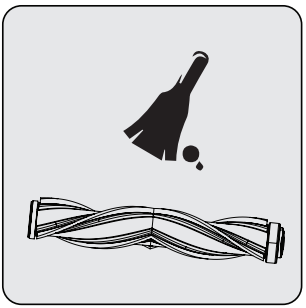

Fjern støvet på den ved å banke den lett på en hard overflate eller fjerne støvet med en børste. Hvis hår eller lignende er floket, kan du fjerne den ved å klippe den av.

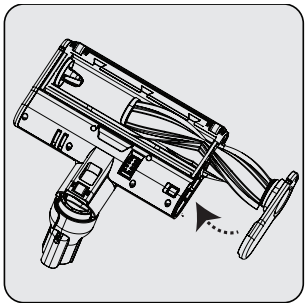

Installer hovedrullebørsten etter rengjøring. Et "klikk" høres fra fanen.

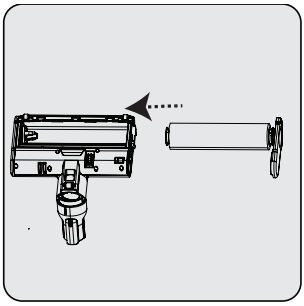

Du kan erstatte hovedrullebørsten med delikat hardgulvrull etter dine preferanser.

5 Rengjøring og vedlikehold

5.5 Fjerning av blokkeringene

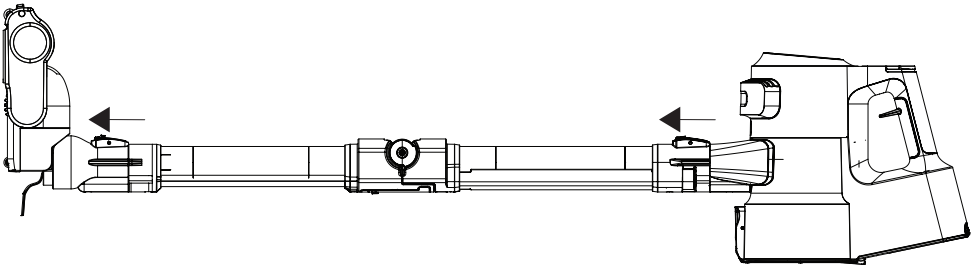

Når du ser advarselen om blokkering av vakuumkanal på skjermen (4), løsner du børsten (8) fra staven (6) for å fjerne blokkeringene. Fjern staven (6) fra hoveddelen til apparatet (10).

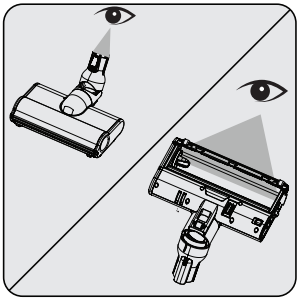

Undersøk koblingspunktet til børsten (8) og vakuumdysen. Fjern eventuelle fremmedlegemer.

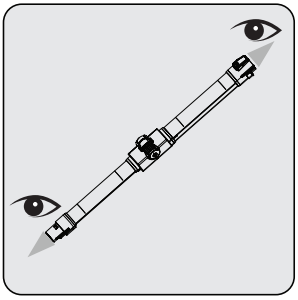

Undersøk innløpet og utløpet til den sammenleggbare staven (6). Fjern eventuelle fremmedlegemer.

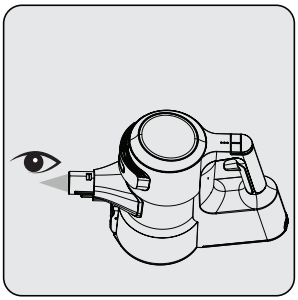

Undersøk vakuumdysen på apparathuset (10). Fjern eventuelle fremmedlegemer.

5 Rengjøring og vedlikehold

5.6 Lagring

- Hvis du ikke har tenkt å bruke apparatet på en stund, må du oppbevare det forsiktig.
- Koble fra apparatet.
- Sørg for at apparatet holdes utilgjengelig for barn.
- 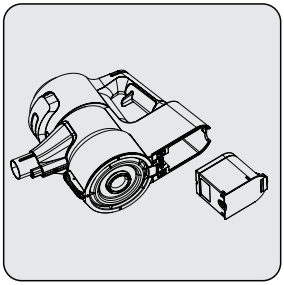

  Dersom du ikke skal bruke batteriet over lengre tid, bør batteriet oppbevares på et kjølig og tørt sted i halvladet tilstand etter at du har fjernet det fra apparatet. Ikke fullad eller lad ut helt.
- Oppbevar batteriet på et ikke-ledende materiale, og la ikke batteriet komme i kontakt med metall direkte. Dette skal skade batteriet.

5.7 Transport og håndtering

- Oppbevar apparatet i pakken under transport og håndtering. Pakken beskytter apparatet mot fysiske skader.
- Ikke legg tunge gjenstander på apparatet eller pakken. Apparatet kan bli skadet.
- Dersom apparatet mistes i gulvet, kan det hende at det får funksjonsfeil eller permanente skader.

6 Problemer og beføyelser

OBS! Sjekk følgende punkter før du ber om reparasjonshjelp fra serviceavdelingen.

PROBLEM	MULIG ÅRSAK	LØSNING
Fungerer ikke	Batteriet er utladet.	Lad det.
	Batteriet kan komme løst.	Ta ut batteriet og sett det inn igjen.
	Vakuumtilkobling er blokkert.	Separer apparatet som hoveddel (10), børste (8) og stav (6). Inspiser og rengjør tilkoblingspunktene.
Sugekraften blir redusert.	Støvbeholderen (11) er full.	Rengjør støvbeholderen (11) og filteret.
	Du har kanskje nådd rengjøringsperioden for filtrene.	Rengjør filtrene.
	Filtrene kan bli deformert som følge av drift, og tiden kan være moden for utskiftning	Ta kontakt med kundeservice for å kjøpe et nytt filter.
	Motorinntakskum rengjøres ikke.	Rengjør filtrene og lad batteriet på nytt.
	Hår og lignende materialer kan ha viklet seg fast i den roterende rullen på turbobørsten (8).	Rengjør turbobørsten.
Det er forstyrrende støy fra motoren.	Vakuumtilkobling er blokkert.	Separer apparatet som hoveddel (10), børste (8) og stav (6). Inspiser og rengjør tilkoblingspunktene.
	Noe kan ha festet seg mellom støvbeholderen og filteret.	Åpne støvbeholderen og inspiser filterområdet.
Kan ikke lade støvsugeren.	Støvsugeren er ikke installert i ladestasjonen (15).	Installer støvsugeren i ladestasjonen (15). Sjekk at den sitter ordentlig. Sjekk den forbindelsen.
Fungerer veldig kort tid etter lading.	Den lades ikke i tilstrekkelig periode.	Lad i 4-5 timer i henhold til instruksjonene.
	Motorinntakskum rengjøres ikke.	Rengjør filtrene og lad batteriet på nytt.
	Batteriets levetid er forverret.	Ta kontakt med kundeservice for å kjøpe et nytt batteri.
Fargeindikatoren på skjermen lyser rødt.	Apparatet ditt er i ferd med å utlades.	Lad det.
Animasjonen som indikerer at børsten er blokkert, vises på skjermen og apparatet har sluttet å virke.	Hår og lignende materialer kan ha viklet seg fast i den roterende rullen på turbobørsten (8).	Rengjør turbobørsten.

6 Problemer og beføyelser

Animasjonen som indikerer at vaakumet er blokkert, vises på skjermen og apparatet har sluttet å virke.	Det har oppstått en blokkering i vakuumkanalen.	Fjern blokkeringene.
Animasjonen som indikerer at filteret er blokkert, vises på skjermen og apparatet har sluttet å virke.	Filtre er fylt med for mye støv.	Rengjør motorinnløpsskummet og metallfilteret.
Apparatet har sluttet å fungere under drift. Når apparatet er koblet til for å lade, vises ladeskjermen på skjermen. Batteriprosenten endres imidlertid ikke.	Batteriet er defekt.	Kontakt kundeservice.
Apparatet sluttet å fungere uten at det ble vist noen advarselsanimasjon på skjermen.	Batteriet kan bli overopphetet.	Vent til apparatet er avkjølt, og prøv å bruke det igjen.
Under lading blinker 1 LED-lampe på apparatet raskt i rødt, og batteriprosenten på skjermen endres ikke.	Du kan ha koblet adapteren til et annet apparat utilsiktet, og ladestrømmen er derfor for høy.	Bruk riktig adapter.
Under lading lyser 1 LED-lampe på apparatet rødt og batteriprosenten på skjermen øker ikke.	Batteriet er mer overopphetet enn forventet.	Kontakt kundeservice.
Under lading blinker 1 LED-lampe på apparatet vekselvis både i rødt og hvitt, og batteriprosenten på skjermen vises ikke som 00 %.	Hoveddelen (10) er ikke riktig installert i ladestasjonen (15). Batteriet er ikke riktig installert i apparatets hoveddel.	Fjern adapteren (19) fra ladestasjonen (15) og fjern hoveddelen (10) fra ladestasjonen. Forsikre deg om at batteriet er riktig satt inn på hoveddelen. Sett ladestasjonens hoveddel (10) på plass igjen og koble adapteren til ladestasjonen igjen.
En dårlig lukt (lett fuktighet, støv, lukt av plastmateriale) oppstår i luftuttaket.	Har du kjøpt apparatet i løpet av de siste 3 månedene?	Det er normalt at en dårlig lukt (lett lukt av plast) oppstår innen 3 måneder etter kjøpsdatoen.
	Støvbeholderen (11) og filtrene rengjøres ikke ordentlig.	Rengjør støvbeholderen (11) og filtrene.
	Filtre kan installeres mens de er våte etter at de er vasket.	Fjern filtrene og sørg for at de er tørre før du installerer dem på apparatet.
	Filtre kan bli deformert som følge av hvor ofte de brukes, og tiden kan være moden for utskiftning	Ta kontakt med kundeservice for å kjøpe et nytt filter.

Vänligen läs den här bruksanvisningen först!

Kära kund,

Tack för ditt val av denna Grundig-produkt. Vi vill att du uppnår optimal effektivitet från denna högklassiga produkt, som har tillverkats med senaste teknologi. Läs denna bruksanvisning och med följande dokument noggrant, innan användning och spara den till framtida behov. Överlåt bruksanvisningen om produkten överlåts till en annan person. Observera alla varningar och information och följ dessa.

Symboler och deras beskrivningar

Dessa symboler har använts i olika delar i denna bruksanvisning:

	Viktig information och rekommendationer angående användning av apparaten.
	**FARA:** Varning för person- eller egendomsskada.
	Skyddsklass mor elchock.

ÅTERVINNINGS- OCH
ÅTERVINNINGSPAPPER

1 Viktiga säkerhets- och miljöinstruktioner

Det här avsnittet handlar om säkerhetsinstruktioner som behövs för att förhindra riskerna för personskada och materialskada.

Underlåtelse att följa dessa instruktioner kommer att häva garantin.

1.1 Allmän säkerhet

- Denna apparat följer tillämpliga internationella säkerhetsstandard.
- Denna apparat kan användas av minst 8-åriga barn och personer med begränsad fysisk, sensorisk eller mental kapacitet, eller som saknar erfarenhet eller kännedom förutsatt, att de är övervakade och fått information om riskerna. Barn ska inte leka med apparaten. Rengöring och underhåll ska inte göras av barn utan tillsyn.
- Använd inte enheten, om strömkabeln eller själva enheten är skadad. Kontakta auktoriserad service.
- Kraftförsörjningen ska överensstämma med informationen i typskylten.
- Använd inte apparaten med förlängningssladd.
- För att undvika skador på strömsladden, förhindra att den blir klämd, böjd eller skaver mot vassa kanter.
- Rör aldrig i apparaten med fuktiga eller blöta händer när den används.
- Dra inte i kabeln när du kopplar bort apparaten.
- Dammsug inte brandfarlig material och se till att cigarrettaskan har kallnat, innan den dammsugs.
- Dammsug inte vatten eller andra vätskor.
- Skydda apparaten mot regn, fukt och värmekällor.
- Använd inte apparaten i närheten av explosiva eller lättantändliga miljöer eller ämnen.
- Koppla ur apparaten under rengöring och underhåll.
- Doppa inte apparaten eller dess strömkabel i vatten för rengöring.
- Demontera inte apparaten.

1 Viktiga säkerhets- och miljöinstruktioner

- Använd bara originalreservdelar eller reservdelar rekommenderade av tillverkaren.
- För att förhindra blockering av filtret eller motorskada, dammsug inte cement, gips eller bitar av komprimerat papper.
- Använd apparaten endast med medföljande adapter.
- Använd inte apparaten utan filter, den kan skadas.
- Håll förpackningsmaterial borta från barn.
- Denna apparat är inte avsedd att användas av personer (inklusive barn) med nedsatt fysisk, sensorisk eller psykisk förmåga eller med brist på erfarenhet och kunskap, såvida de inte övervakas eller får instruktioner angående användningen av apparaten av en person som ansvarar för deras säkerhet.
- Barn ska övervakas för att säkerställa, att de inte leker med apparaten.
- Koppla ur adaptern och ta bort batteriet, innan rengöring eller underhåll.
- För att undvika faror, ska skadad adapter bytas av tillverkaren, av denna auktoriserad representant eller motsvarande kvalificerad tekniker.
- Håll fingrar, hår och löst sittande kläder borta från rörliga delar och öppningar, när dammsugaren används.
- Batterierna ska avlägsnas från apparaten, innan den kasseras.
- Koppla apparaten ur kraftförsörjningen, innan batteriet tas bort.
- Kassera batterierna alltid enligt lokala lagar och bestämmelser.
- Endast en kvalificerad person får byta apparatens batterier.

1 Viktiga säkerhets- och miljöinstruktioner

- **FARA:** Använd medföljande flyttbar YLS0241A-E360060 strömkälla till att ladda batterierna.
- Installera/ta bort batterierna enligt instruktionerna i bruksanvisningen.
- Olika typer av batterier eller nya och gamla batterier ska inte blandas med varandra.
- Batterier ska installeras med rätt polaritet.
- Tomma batterier ska tas bort ur apparaten och kasseras på ett säkert sätt.
- Om apparaten inte används på länge, ska batterierna tas bort.
- Vätska kan läcka ut ur batterier, som skadats pga. inkorrekt användning. Rör inte i denna vätska. Kassera skadade batterier alltid enligt lokala lagar och bestämmelser och kontakta auktoriserad service.
- Kortslut inte matningsterminalerna.
- Använd bara med ZB 2007-batterier.
- Denna apparat är inte avsedd att användas av barn eller personer med nedsatt fysisk, sensorisk eller psykisk förmåga eller med brist på erfarenhet och kunskap, såvida de inte övervakas eller får instruktioner angående användningen av apparaten.
- Barn ska övervakas för att säkerställa, att de inte leker med apparaten.

1 Viktiga säkerhets- och miljöinstruktioner

1.2 I enlighet med WEEE-direktivet och avyttring av avfallsprodukter:



Den här produkten är i enlighet med WEEE-EU-direktivet (2012/19/EU). Denna produkt har klassificeringssymbolen om insamling och återvinning av elektriska och elektroniska produkter (WEEE).

Denna symbol indikerar, att produkten inte ska bli kasserad med hushållsavfall efter drifttidslängd. Obrukbar enhet måste returneras till officiell uppsamlingsplats för återanvändning av elektriska och elektroniska produkter. För att hitta dessa uppsamlingsplatser, kontakta lokala myndigheter eller återförsäljaren, där produkten köptes. Varje hushåll har en viktig roll i återvinning och återanvändning av gamla produkter. Lämplig kassering av produkter hjälper till att förhindra potentiellt negativa konsekvenser för miljön och hälsa.

1.3 Paketeringsinformation



Produktens paketering är gjord av återvunnet material, i enlighet med den nationella miljölagen.

Avyttra inte förpackningsmaterialet i hushållssoporna, eller annat skräp, avyttra det endast på avsedda återvinningsstationer.

1.4 Kassering av batterierna



Batterierna ska kasseras i enlighet med gällande lokala lagar och föreskrifter. Denna symbol på batterier eller på förpackningen indikerar, att de inte ska bli kasserade med hushållsavfall. Denna symbol kan användas tillsamman med kemikaliesymbol i vissa områden. Symboler för kvicksilver (Hg) eller bly (Pb) är givna, om batterierna innehåller mer än 0,0005 % kvicksilver eller mer än 0,004 % bly. Genom att kassera batterierna på rätt sätt hjälper du till med att bevara naturresurser och förhindra möjliga negativa effekter på miljön och hälsan, vilket annars skulle kunna orsakas av olämplig avfallshantering av batterierna.

1.5 Saker man kan göra för energibesparing

- För att undvika onödig energiförbrukning, ställ hastighetsnivån enligt golvet som städas.
- I normala förhållanden används lägre hastigheter till hårda golv, gardiner och soffor och högre hastigheter till mattor.

2 Översikt

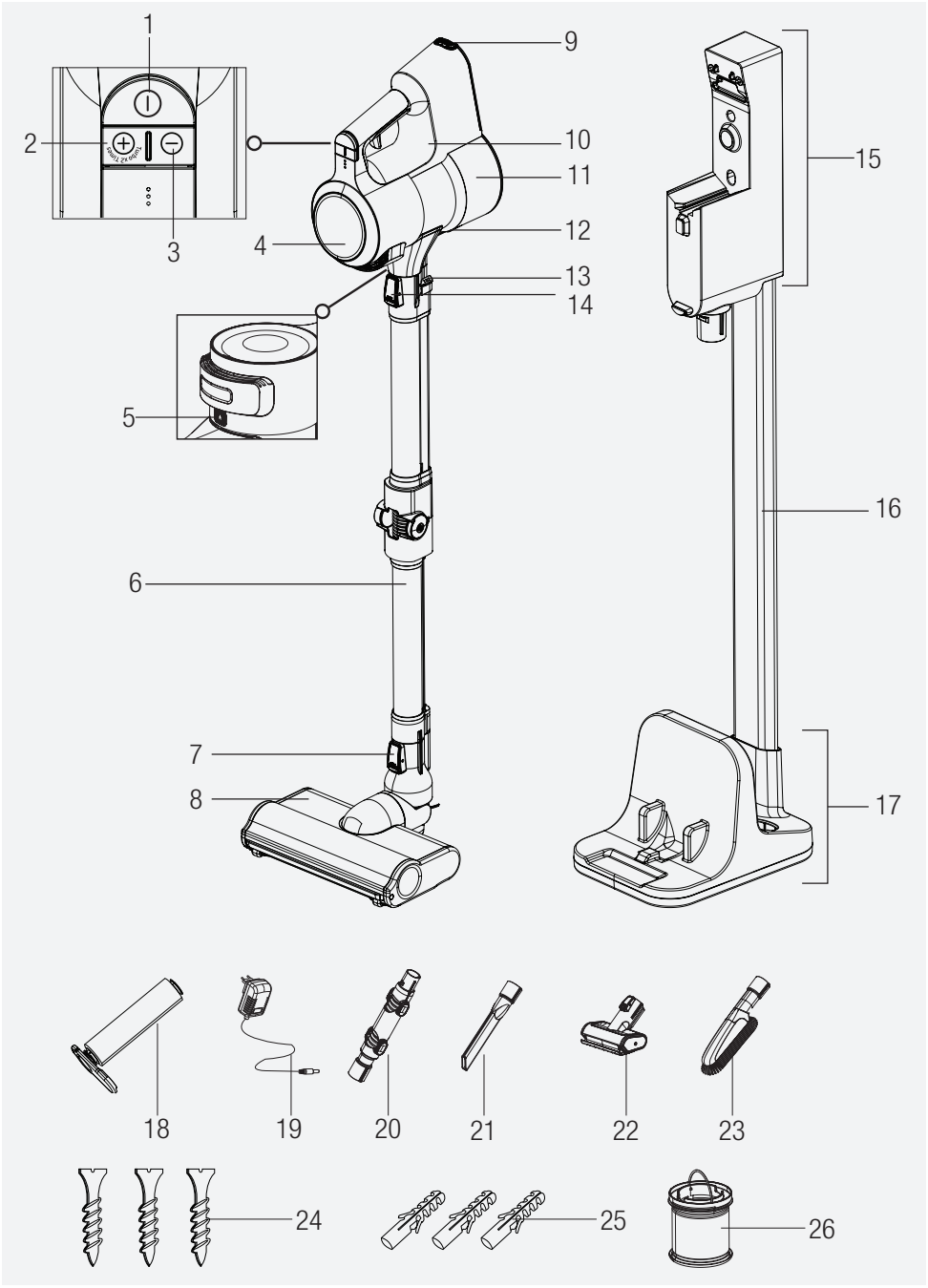

2 Översikt

2.1 Kontroller och komponenter

1. På/av brytare
2. Lägesknapp **+**
3. Lägesknapp **-**
4. LCD-skärm
5. Filterskyddets öppningsknapp
6. Ihopvikbar skaft
7. Borstens öppningsknapp
8. Elektrisk turboborste
9. Batteriets öppningsknapp
10. Apparatens hölje
11. Dammbehållare
12. Dammbehållarlockets öppningsknapp
13. Ihopvikbara skaftets knapp
14. Skaftets öppningsknapp
15. Laddningsstation
16. Laddningsstationens tub
17. Laddningsstationens stöd
18. Rulle för hårda golv
19. Laddningsadapter
20. Krök
21. Smal munstycke
22. Miniturboborste
23. Dammborste
24. Skruv
25. Plugg
26. Ersättningsfilter

2.2 Teknisk specifikation

Nominelleffekt: 550 W
Ingång: 100 - 240 V~ 50-60 Hz 0,8 A (max.)
Utgång: 36 V ⎓ 0,6 A

Laddningstid: 5-6 timmar
Användningstid med max. effekt: upp till 15 min.
Användningstid med medeleffekt: upp till 30 min.
Användningstid med min. effekt: upp till 60 min.

Rättigheter till tekniska och designmodifikationer reserveras.

Parameter för extern strömförsörjning
Tillverkare:
Dongguan Yinli Electronics Co.,Ltd
Modellidentifikation: YLS0241A-E360060
Matningsspänning: 100-240 V~
Ingångsfrekvens: 50-60 Hz
Ingångsström: 0,8 A
Utgångsspänning: 36,0 V
Utgångsström: 0,6 A
Uteffekt: 21,6 W
Aktiv medeleffektivitet: 87,19%
Effektivitet vid låg belastning (10 %): 79,58 %
Strömförbrukning utan belastning: 0,09 W

I apparaten eller i medföljande dokumentation visade värden är laboratorievärden, som erhållits enligt respektive standard. Dessa värden kan skilja sig beroende av användning och omgivningsförhållanden.

2 Översikt

Avsedd användning	Hastighetsnivå	Driftstid	
Hårda golv	Minimihastighet	Upp till 60 min.	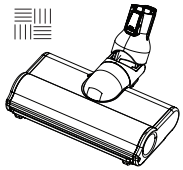
	Medelhastighet	Upp till 30 min.	
	Maximihastighet	Upp till 15 min.	
Mattor	Minimihastighet	Upp till 30 min.	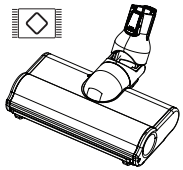
	Medelhastighet	Upp till 15 min.	
	Maximihastighet	Upp till 7 min.	
Handhållen apparat	Minimihastighet	Upp till 90 min.	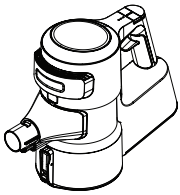
	Medelhastighet	Upp till 30 min.	
	Maximihastighet	Upp till 8 min.	

Ovan specificerade driftstider gäller vid full laddning (100 %).

Elektrisk turboborste (8) känner av golvet automatiskt. Driftstiderna kan variera med byte av golvtyp under användningen.

Driftstiderna för handhållna apparater gäller användning utan tillbehör och med krokdelen (20), med dammborste (23) och smal munstycke (21). tiderna varierar under användning med miniturboborste (22).

3 Installation

3.1 Avsedd användning

Denna apparat är avsedd endast för hemmabruk och är inte lämplig till professionell användning.

3.2 Installation av den mobila laddningsstationen

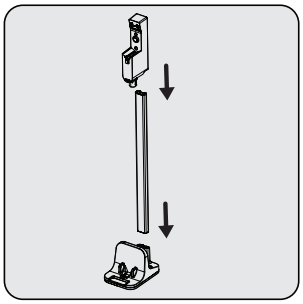

Installera laddningsstationens tub (16) i laddningsstationens stöd (17) och installera sedan laddningsstationen (15) i laddningsstationens tub (16).

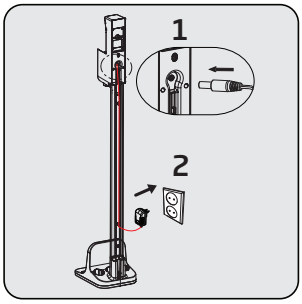

Installera laddarens smala ände på plats i laddningsstationen (15).
Anslut laddningsadaptern (19) i eluttaget.

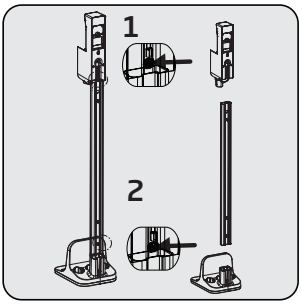

Om du vill installera laddningsstationen (15) på väggen, ta bort laddningsstationen från tuben (16) och stödet (17) med två separata knappar.

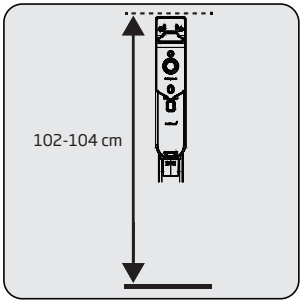

Placera laddningsstationen (15) på 102-104 cm höjd från golvet.

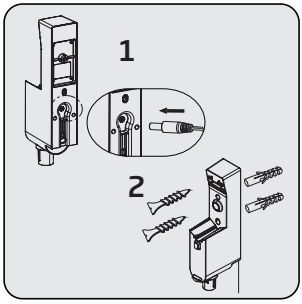

Installera laddningsadapterns (19) ände på plats i laddningsstationen (15) baksida.
För laddningsadapterns ledning genom strömledningens fästring bakom laddningsstationens tub och fäst ledningen.
Installera laddningsstationen (15) i väggen med två skruvar (24) och pluggar (25).

3 Installation

3.3 Installation av kropp och borste

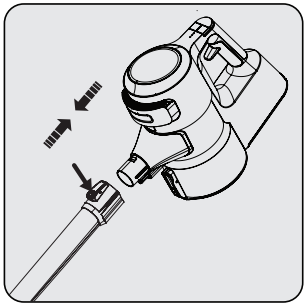

Installera skaftet i kroppen (10).
Ta bort genom att trycka på öppningsknappen (14).

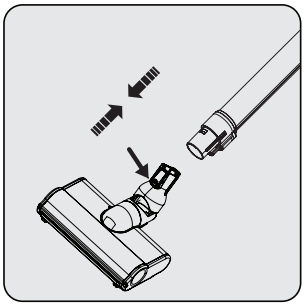

Tryck på den elektriska turboborstens öppningsknapp (7) på den elektriska turboborsten (8) och tryck den i pilens riktning mot skaftet.

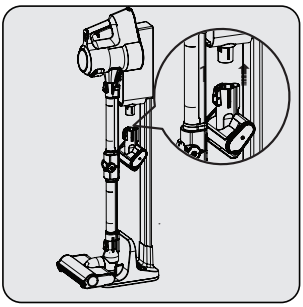

Installera miniturboborsten (22) i laddningsstationen (15).

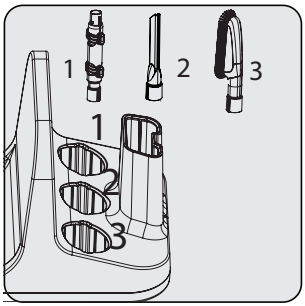

Placera andra tillbehör i laddningsstationens stöd (17).

4 Användning

4.1 Laddning av apparaten

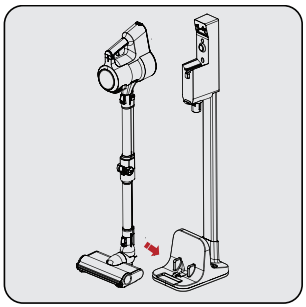

Installera elturboborsten (8) i laddningsstationens stöd.

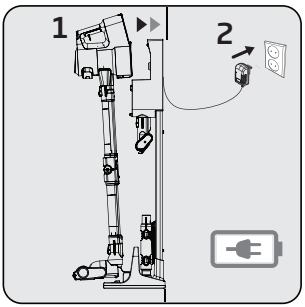

Installera kroppen (10) i laddningsstationen (15).

Anslut laddningsadaptern (19) i eluttaget.

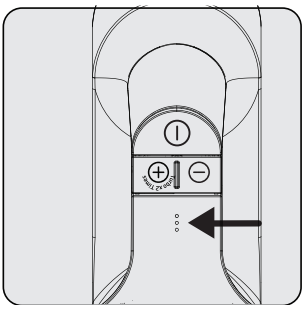

När laddarens LED-laddningsindikator blinkar vit, laddas apparaten.

– När alla nivåer av LED-laddningsindikatorn har tänts, är apparaten fulladdad.

Det tar 5 timmar att ladda apparaten full. Apparaten ska inte användas under laddning.

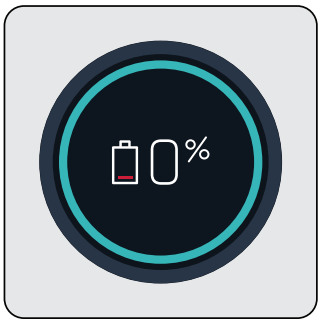

När apparaten placeras i laddningsstationen (15), börjar den laddas och batteriets laddningsprocent visas på skärmen (4). Procent (%) och batteriets laddningsindikator blir större, när apparaten laddas.

Skärmen (4) mörknar 3 minuter efter det att apparaten anslutits i laddningsstationen och batteriets status visas med 3 LED-lampor i apparaten.

För att se apparatens laddningsprocent, tryck på **+** (2) eller **-** (3) lägesknappen under laddningen.

4 Användning

4.2 Användning

Apparaten bör laddas, innan batteriet blir helt tomt. Apparaten kan laddas kontinuerligt i laddningsstationen (15), tills nästa användning.

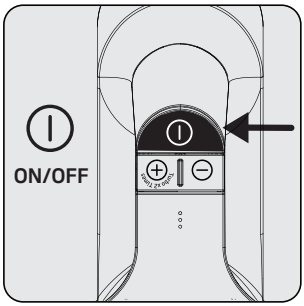

Tryck på på/av knappen (1) för att använda apparaten. Apparaten startar på minimihastighet, när på/av-knappen trycks.

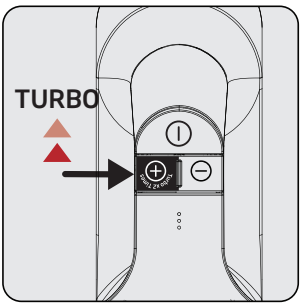

Tryck på **"+"** lägesknappen (2) en gång, för att använda apparaten på medelhastighet. Tryck en gång till för att använda på maximihastighet.

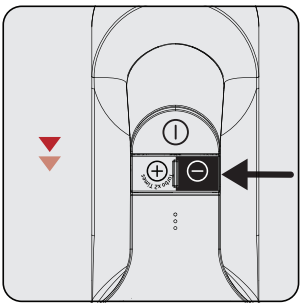

Tryck på **"-"** lägesknappen (3) en gång till för att växla till lägre hastighet, när apparaten används på medel- eller maximihastighet.

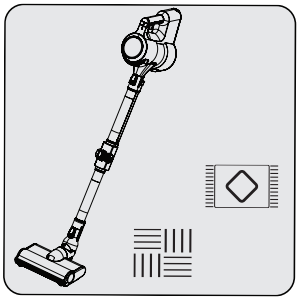

Apparaten kan användas på mattor och hårda golv.

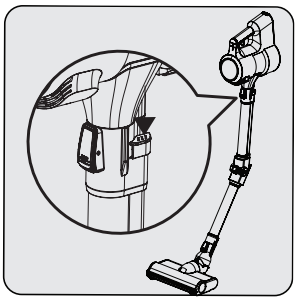

Tryck på en av de två knapparna (13) på skaftet för att vika det ut. Nu når du svåråtkomliga platser, som under fåtöljer.

Om adaptern i laddningen är ansluten till eluttag, slutar apparaten att fungera automatiskt, om den placeras i laddningsstationen (15) under användning.

4 Användning

4.3 LCD skärm

4.3.1 Huvudskärm

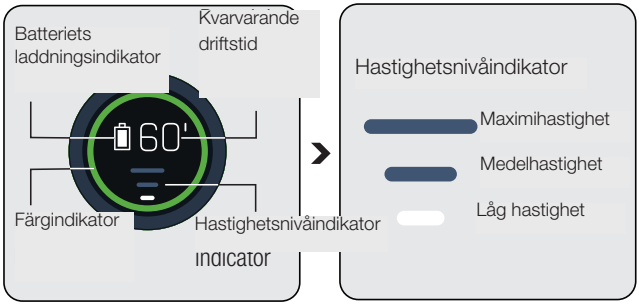

Batteriets laddningsindikator: Varierar enligt kvarvarande driftstid.
Kvarvarande driftstid: Indikerar kvarvarande laddningsnivå i minuter enligt hastighets- och golvtyp.
Färgindikator: Indikerar kvarvarande driftstid som grön, gul och röd.

Hastighetsnivåindikator: Indikerar hastighetsnivån som apparaten används i.
T. ex. alla tre radindikatorerna lyser vita, när apparaten används på max. hastighet,

Cirkeln runt skärmen (4) byter färg enligt kvarvarande driftstid.

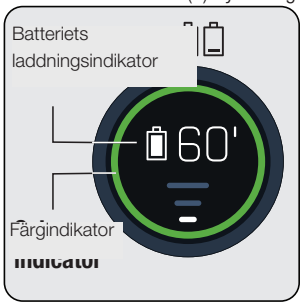

Batteriets laddningsindikator ändras på liknande sätt enligt kvarvarande driftstid.

Färgindikator:

Låg hastighetsnivå
- Lyser grön mellan 60 och 30 minuter med full laddning.
- Lyser gul under sista 30 till 3 minuter.
- Lyser röd under sista 3 minuter av kvarvarande laddning.

Medelhastighetsnivå
- Lyser gul mellan 30 och 3 minuter med full laddning.
- Lyser röd under sista 3 minuter av kvarvarande laddning.

Max. hastighetsnivå
- Lyser gul mellan 7 och 3 minuter med full laddning.
- Lyser röd under sista 3 minuter av kvarvarande laddning.

Kvarvarande driftstid, batteriets laddningsindikator och färgindikator på skärmen (4) varierar enligt hastighetsnivå och golvtyp.

4.3.2 Ändring av hastighet



När hastighetsnivån ändras, visas en roterande borste symbol och hastighetsnivåindikatorn på skärmen. Sedan visas huvudskärmen

4.3.3 Laddning

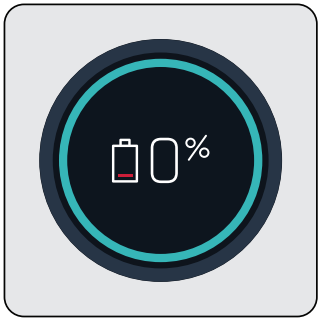

När apparaten placeras i laddningsstationen (15), börjar den laddas och batteriets laddningsprocent visas på skärmen (4). Procent (%) och batteriets laddningsindikator blir större, när apparaten laddas.

Skärmen mörknar 3 minuter efter det att apparaten anslutits i laddningsstationen (3) och batteriets status visas med 3 LED-lampor i apparaten.

För att se apparatens laddningsprocent, tryck på **+** eller **-** lägesknappen under laddningen.

4.3.4 Automatisk golvdetektion



När automatisk golvdetektionsborste (8) flyttar sig från matta till hårt golv, visas figurerna ovan på skärmen (4).

4 Användning



När automatisk golvdetektionsborste (8) flyttar sig från hårt golv till matta, visas figurerna ovan på skärmen (4).

4.3.5 Varningsskärmar

4.3.5.1 Varning för filterrengöring

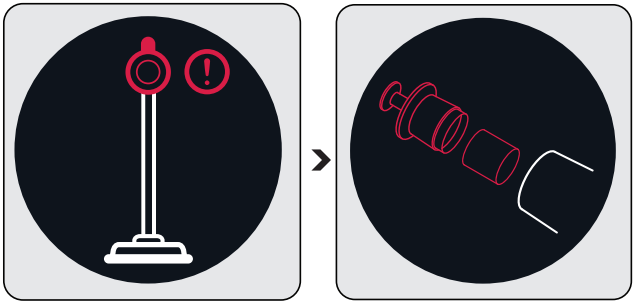

Filtren ska rengöras regelbundet för att undvika effektförlust. Om den inte rengörs regelbundet (mycket damm förekommer), visas filtrets rengöringsanimering på skärmen en kort stund för att visa, att metall- och insugsskumfiltren ska rengöras. Apparaten kan dock ännu användas.

Vi rekommenderar, att metall- och insugsskumfiltren rengörs såsom beskrivits i Kapitel **“5.2 Rengöring av metall- och insugsskumfilter”** innan rengöringen fortsätts.

4.3.5.2 Borsten blockerad varning

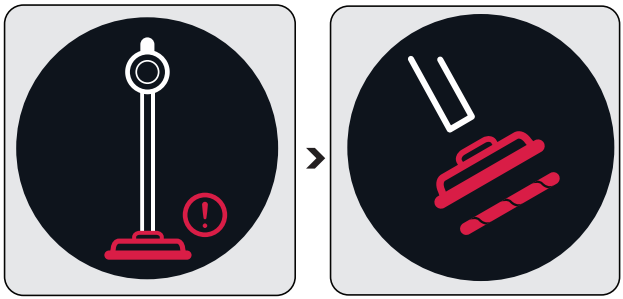

När turboborsten är blockerad eller för mycket hår osv. material har fastnat i den roterande borsten, visas animering ab borsten blockerad varning på skärmen kontinuerligt och apparaten stannar.

Vi rekommenderar, att borsten rengörs såsom beskrivits i Kapitel **“5.4 Rengöring av borsten”** innan rengöringen fortsätts. Ta bort turboborsten (8) från det ihopvikbara skaftet (6). Inspektera turboborstens anslutning till skaftet och ta bort möjliga blockeringar.

4.3.5.3 Sugkanalen blockerad varning

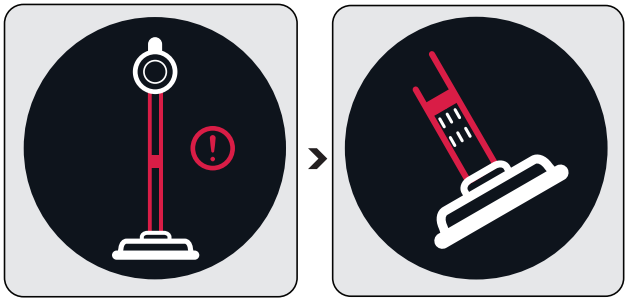

När sugkanalen är blockerad, visas animering, att sugkanalen är blockerad på skärmen kontinuerligt och apparaten stannar. Kontrollera orsaken till blockaget i sugkanalen.

Vi rekommenderar, att orsaken till blockaget undersöks såsom beskrivits i Kapitel **“5.5 Rengöring av blockering”** innan rengöringen fortsätts. Ta bort turboborsten (8) från det ihopvikbara skaftet (6). Ta bort det ihopvikbara skaftet från apparatens kropp. Inspektera turboborstens anslutning till skaftet och ta bort möjliga blockeringar. Inspektera skaftet från in- och utgångsändarna i det ihopvikbara skaftet och ta bort blockeringen. Inspektera sugmunstycket i apparatens kropp (10) och ta bort blockeringen.

4 Användning

4.4 Tillbehör

Du kan använda tillbehör genom att installera dom i kroppen.

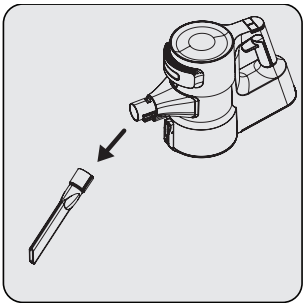

Smal munstycke (21): Passar till dammsugning under möbler, svåråtkomliga platser och springor.

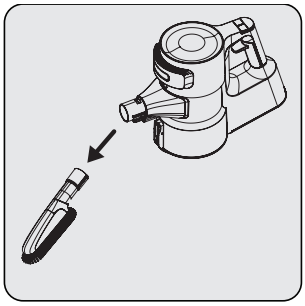

Dammborste (23): Passar till dammsugning av gardiner, vaxade möbler och känsliga och ömtåliga objekt.

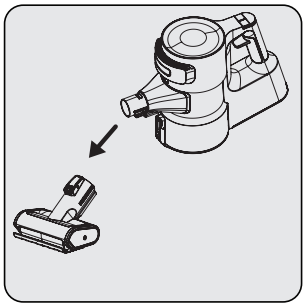

Miniturboborste (22): Passar till dammsugning av golv, trappor, bilinteriör, soffor och säten etc. Den används även till dammsugning av djurhår från dessa ytor.

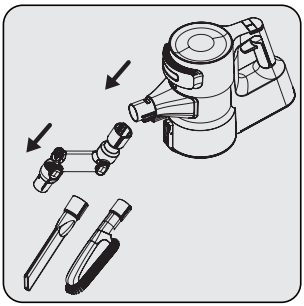

Du kan använda krokdelen (20) genom att installera den i kroppens (10) ände för att dammsuga svåråtkomliga platser.

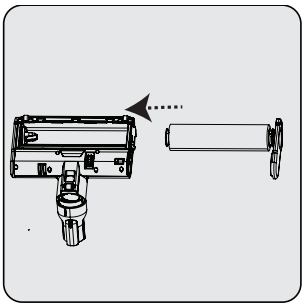

Denna tillbehör passar till användning på ömtåliga hårda golv (naturell parkett etc.).

5 Rengöring och underhåll

Stäng av apparaten och dra ur kontakten innan du rengör den.

FARA: Använd aldrig bensin, lösningsmedel, frätande rengöringsmedel, metallföremål eller hårda borstar till rengöring av enheten.

FARA: Filtren kan deformeras med tiden. Dessa ska bytas för att bibehålla effektiviteten. Kontakta kundtjänst för att köpa nya. (se, S. 25)

5.1 Rengöring av dammbehållaren

Vi rekommenderar att du rengör dammbehållaren (11) efter varje användning.

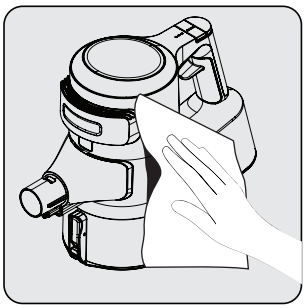

Torka kroppen utvändigt med en fuktig trasa (10).

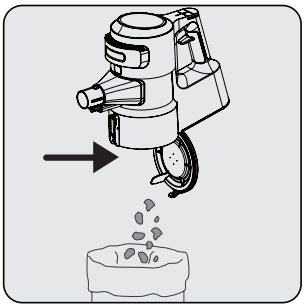

Tryck på dammbehållarlockets öppningsknapp (12) för att öppna dammbehållaren (11) och töm den.

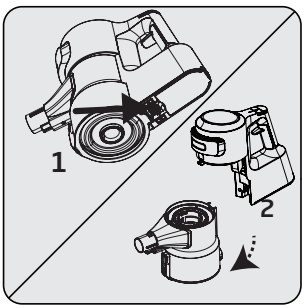

Tryck på utlösaren under apparaten för att rengöra dammbehållaren (11).

Ta bort dammbehållaren (11) från kroppen (10).

5 Rengöring och underhåll

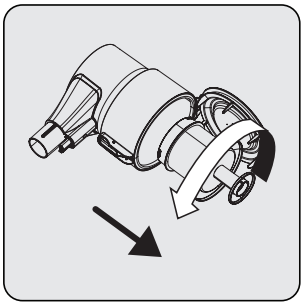

Ta bort metall- och insugsskumfiltret från dammbehållaren (11) genom att vrida metallfiltret motsols.

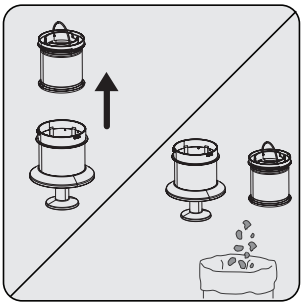

Ta bort insugsskumfiltret ur metallfiltret.

Ta bort damm från metall- och insugsskumfiltret genom att slå dom mot en hård yta, såsom skräpkorg eller med borste.

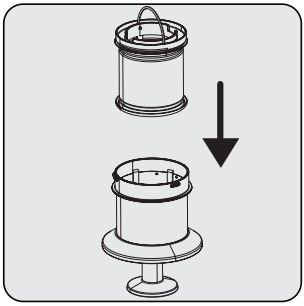

Installera insugsskumfiltret i metallfiltret.

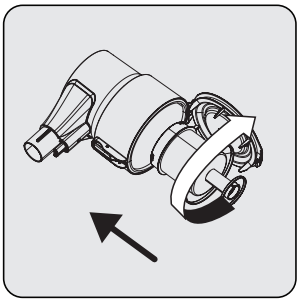

Installera metallfiltret i dammbehållaren (11) genom att vrida den medsols.

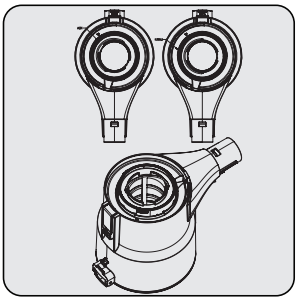

Installera de borttagna metall- och insugsskumfiltren i dammbehållaren genom att placera dom enligt låssymbolerna i dammbehållaren.

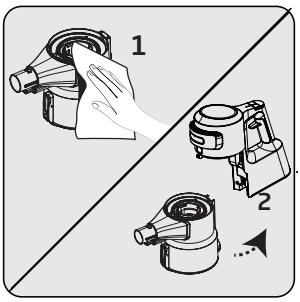

1. Torka kroppen (10) med fuktig trasa.
2. Installera kroppen (10) i dammbehållaren (11).

5 Rengöring och underhåll

5.2 Rengöring av metall- och insugsskumfilter

Metall- och skumfiltret ska rengöras regelbundet.

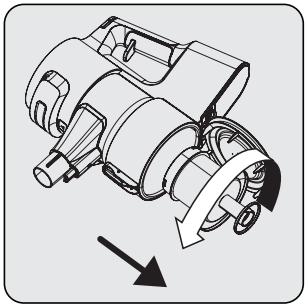

Ta bort metall- och insugsskumfiltret från dammbehållaren (11) genom att vrida metallfiltret motsols.

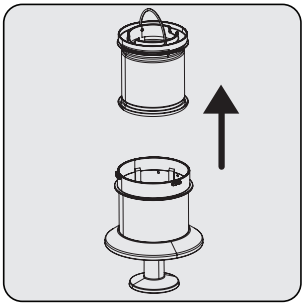

Ta bort insugsskumfiltret ur metallfiltret.

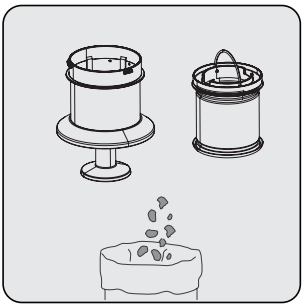

Ta bort damm från metall- och insugsskumfiltret genom att slå dom mot en hård yta, såsom skräpkorg eller med borste.

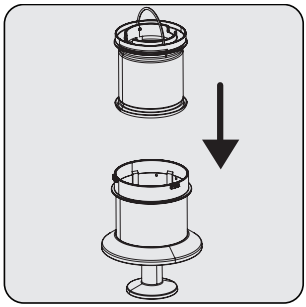

Installera insugsskumfiltret i metallfiltret.

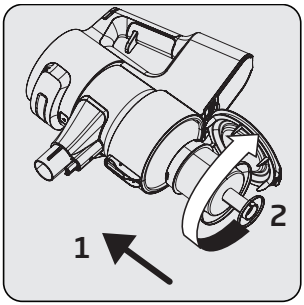

Installera metall- och insugsskumfiltret i dammbehållaren (11) genom att vrida metallfiltret medsols.

5 Rengöring och underhåll

Rengör metall- och insugsskumfiltret genom att tvätta dom under rinnande kallt vatten en gång i månaden, efter att damm har avlägsnats från dom.

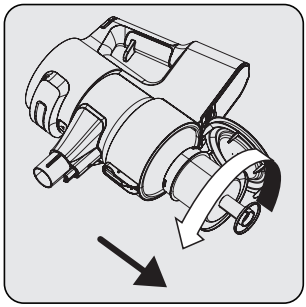

Ta bort metall- och insugsskumfiltret från dammbehållaren (11) genom att vrida metallfiltret motsols.

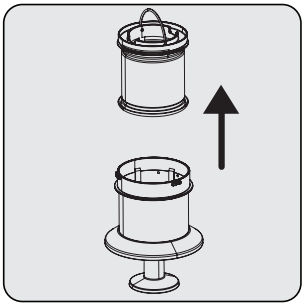

Ta bort insugsskumfiltret ur metallfiltret.

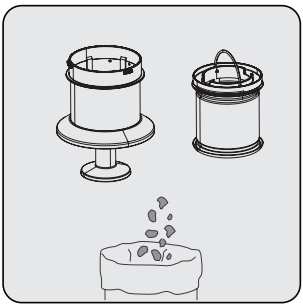

Ta bort damm från metall- och insugsskumfiltret genom att slå dom mot en hård yta, såsom skräpkorg eller med borste.

FARA: Tvätta med kallt vatten. Varmt vatten förstör filtrets struktur.

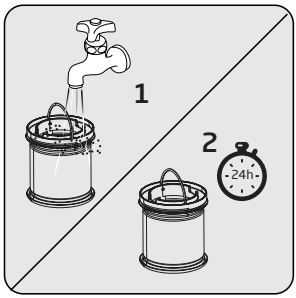

Tvätta insugsskumfiltret under rinnande kallt vatten och låt den torka.

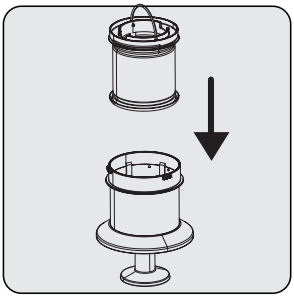

Installera den torra insugsskumfiltret i metallfiltret.

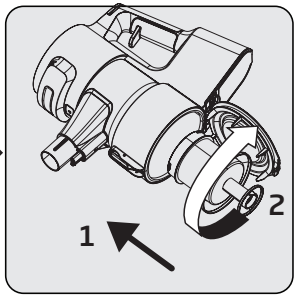

Installera metall- och insugsskumfiltret i dammbehållaren (11) genom att vrida metallfiltret medsols.

Det kan ta 24 - 48 timmar för insugsskumfiltret att torka. Installera när du är säker på att den är torr.

5 Rengöring och underhåll

5.3 Rengöring av EPA E12- och utloppsskumfilter

Rengör EPA E12 filter- och utloppsskumfilter regelbundet.

FARA: Tvätta inte EPA E12 filtret.

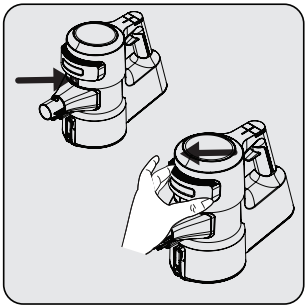

Ta bort locket genom att trycka på EPA E12 filtrets öppningsknapp.

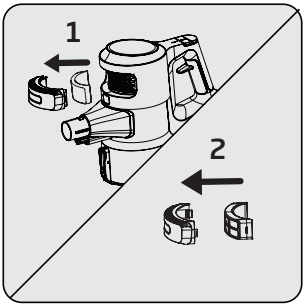

Ta bort EPA E12- och utloppsskumfiltret inne i den.

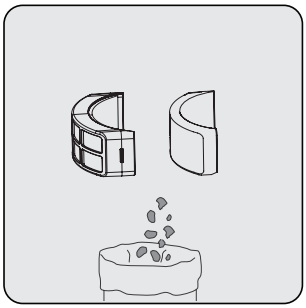

Ta bort damm från EPA E12- och utloppsskumfiltret genom att slå dom mot en hård yta, såsom skräpkorg eller med borste.

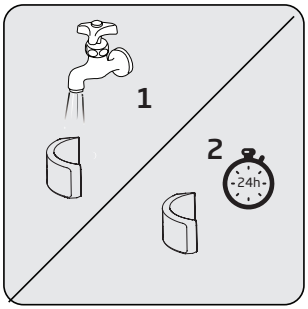

Kontrollera utloppsskumfiltern regelbundet. Rengör den under rinnande kallt vatten efter att dammet i den avlägsnats. Installera när den torkat.

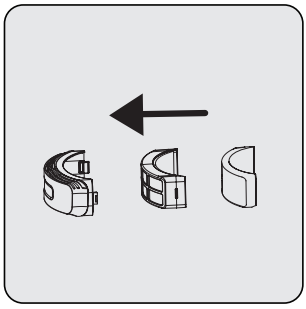

Installera EPA E12- och utloppsskumfilter i locket.

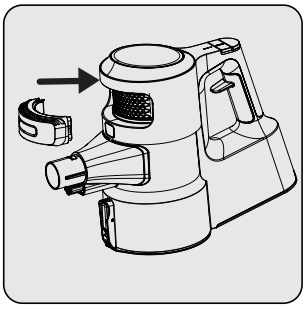

Placera locket på plats.

FARA: Tvätta med kallt vatten. Varmt vatten förstör filtrets struktur.

5 Rengöring och underhåll

5.4 Rengöring av borsten

FARA: Tvätta inte turboborsten (8) och rullborsten.

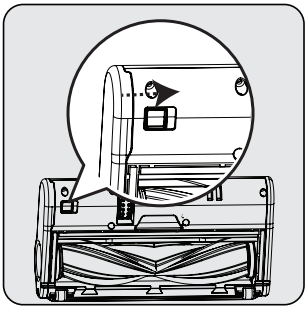

För att ta bort elturboborsten (8), håll rullborstens öppningsknapp intryckt så, att låset öppnas i pilens riktning, rotera rullens skydd mot dig själv och dra den till vänster.

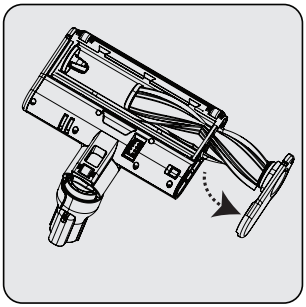

Ta bort huvudrullborsten.

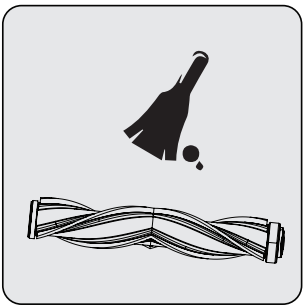

Ta bort damm genom att slå dom mot en hård yta eller med borste. Om hår osv. har fastnat i borsten, klipp bort det.

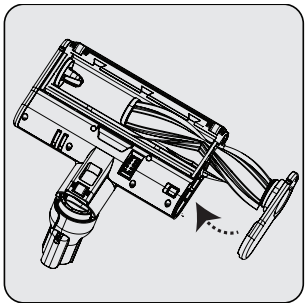

Installera huvudrullborsten efter rengöring. Ett “klick” hörs från knappen.

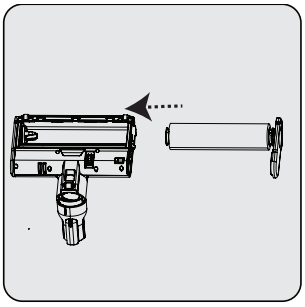

Du kan byta huvudrullborsten till mjukare rulle för hårda golv enligt önskemål.

5 Rengöring och underhåll

5.5 Borttagning av blockering

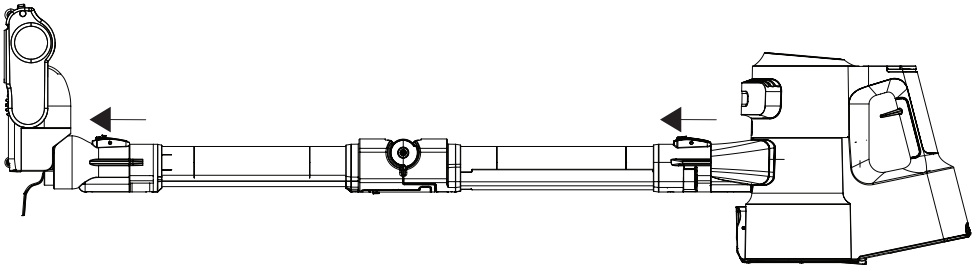

När sugkanalen blockerad varningen visas på skärmen (4), ta bort borsten (8) från skaftet (6) för att ta bort blockeringar. Ta bort skaftet (6) från apparatens kropp (10).

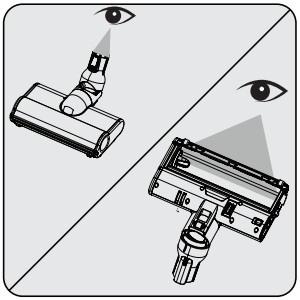

Inspektera borstens (8) och sugmunstyckets anslutningspunkt. Ta bort främmande föremål.

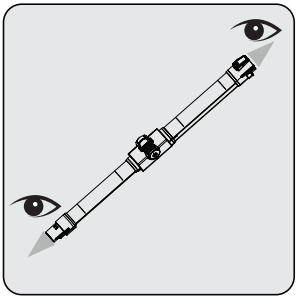

Inspektera in- och utgången i det ihopvikbara skaftet (6). Ta bort främmande föremål.

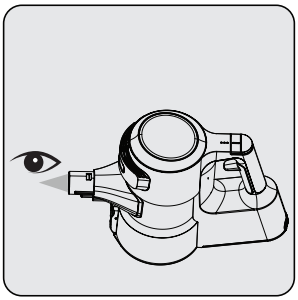

Inspektera sugmunstycket i apparatens kropp (10). Ta bort främmande föremål.

5 Rengöring och underhåll

5.6 Förvaring

- Om du inte tänker använda apparaten under en längre tid ska du förvara den försiktigt.
- Koppla ur apparaten.
- Förvara apparaten oåtkomlig för barn.
- 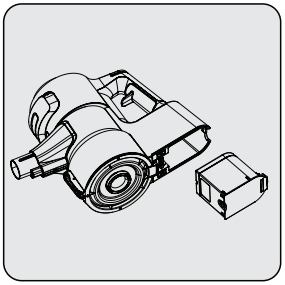
  Om batteriet inte används under en längre tid, förvara den i en sval och torr plats laddad till hälften, efter att den tagits bort från apparaten. Ladda eller töm inte helt.
- Förvara batteriet på en icke-ledande material och låt inte batteriet vara i direkt kontakt med metall. Detta kan förstöra batteriet.

5.7 Transport och hantering

- Håll apparaten i dess förpackning under transport och hantering. Förpackningen skyddar apparaten mot fysiska skador.
- Placera inga tunga föremål på apparaten eller förpackningen. Apparaten kan skadas.
- Om apparaten tappas, fungerar den kanske inte på rätt sätt eller skadas permanent.

6 Problem och åtgärder

FARA: Kontrollera följande punkter innan du kontaktar serviceavdelningen.

PROBLEM	MÖJLIG ORSAK	LÖSNING
Fungerar inte	Batteriet är tomt.	Ladda den.
	Batteriet inte korrekt installerad.	Ta bort batteriet och installera den igen.
	Dammsugningsanslutningen blockerad.	Separera apparaten från kroppen (10), borste (8) och skaft (6). Inspektera och rengör anslutningarna.
Sugförmågan reducerad.	Dammbehållaren (11) är full.	Rengör dammbehållaren (11) och filter.
	Filtrens rengöringstid har kanske överskridits.	Rengöra filtren.
	Filtren har kanske deformerats p.g.a. användning och deras bytesperiod har inträffat.	Kontakta kundtjänst för att köpa nya filter.
	Motorns insugsskumfilter har inte rengjorts.	Rengör filtren och ladda apparaten.
	Hår eller liknande material har fastnat i turboborstens (8) roterande rulle.	Rengör turboborstens rulle.
Ovanligt ljud från motorn.	Dammsugningsanslutningen blockerad.	Separera apparaten från kroppen (10), borste (8) och skaft (6). Inspektera och rengör anslutningarna.
	Nånting kan ha fastnat mellan dammbehållaren och filtret.	Öppna dammbehållaren och inspektera filterområdet.
Dammsugaren kan inte laddas.	Dammsugaren har inte installerats i laddningsstationen (15).	Installera dammsugaren i laddningsstationen (15). Se till att den är korrekt installerad. Kontrollera anslutningen.
Fungerar en kort stund efter laddning.	Har inte laddats tillräckligt länge.	Ladda 4 - 5 timmar enligt instruktionerna.
	Motorns insugsskumfilter har inte rengjorts.	Rengör filtren och ladda apparaten.
	Batteriets brukstid har minskat.	Kontakta kundtjänst för att köpa ny batteri..
Färgindikatorn på skärmen lyser röd.	Apparatens batteri håller på att tömmas.	Ladda den.
Animeringen om att borsten är blockerad visas på skärmen och apparaten har stannat.	Hår eller liknande material har fastnat i turboborstens (8) roterande rulle.	Rengör turboborstens rulle.

6 Problem och åtgärder

Animeringen om att dammsugaren är blockerad visas på skärmen och apparaten har stannat.	Blockering har skett i sugkanalen.	Ta bort blockeringarna.
Animeringen om att filtret är blockerad visas på skärmen och apparaten har stannat.	Mycket damm i filtren.	Rengör motorns insugsskumfilter och metallfilter.
Apparaten stannade under användning. När apparaten är ansluten till laddning, visas laddningsrutan på skärmen. Men batteriets laddningsprocent ändras inte.	Batteriet är skadat.	Kontakta kundservice.
Apparaten stannade utan att varningsanimation visades på skärmen.	Batteriet kan vara överhettad.	Låt apparaten svalna och försök använda den igen.
1 LED-lampa på apparaten blinkar fort röd under laddningen och batteriets laddningsprocent ändras inte på skärmen.	Du har kanske anslutit en annan apparats adapter och därmed är laddningsströmmen för hög.	Använd lämplig adapter.
1 LED-lampa på apparaten lyser röd under laddningen och batteriets laddningsprocent ändras inte på skärmen.	Batteriet överhettad.	Kontakta kundservice.
1 LED-lampa på apparaten blinkar röd och vit turvis under laddningen och batteriets laddningsprocent på skärmen visas inte som 00 %.	Kroppen (10) har inte installerats korrekt i laddningsstationen (15). Eller batteriet har inte installerats korrekt i apparatens kropp.	Ta bort adaptern (19) från laddningsstationen (15) och ta bort kroppen (10) från laddningsstationen. Se till att batteriet är korrekt installerad i kroppen. Installera kroppen (10) i laddningsstationen igen och anslut adaptern till laddningsstationen igen.
Dålig lukt (svagt fuktig, dammig, plastlik lukt) från luftutloppet.	Har du köpt apparaten under de 3 senaste månaderna?	Det är normalt att dålig lukt (svagt plastlik lukt) uppfattas under 3 månader från köpesdatum.
	Dammbehållaren (11) och filtren har inte rengjorts ordentligt.	Rengör dammbehållaren (11) och filter.
	Filtren har installerats blöta efter tvättning.	Ta bort filtren och kontrollera att de är torra innan installering i apparaten.
	Filtren har kanske deformerats p.g.a frekvent användning och deras bytesperiod har inträffat.	Kontakta kundtjänst för att köpa nya filter.

Vă rugăm citiți mai întâi acest ghid!

Stimate client,

Vă mulțumim că ați ales un produs Grundig. Dorim să obțineți eficiența optimă de la acest produs de înaltă calitate fabricat cu tehnologie de ultimă generație. Vă rugăm să citiți și să înțelegeți integral acest ghid și documentația suplimentară înainte de utilizare și să îl păstrați ca referință. Includeți acest ghid împreună cu unitatea dacă o predați altcuiva. Respectați toate avertismentele și informațiile din acest document și urmați instrucțiunile.

Simboluri și semnificațiile lor

Aceste simboluri sunt utilizate în prezentul ghid:

	Informații și recomandări importante privind utilizarea aparatului.
	**ATENȚIE:** Avertismente privind vătămarea corporală sau daunele materiale.
	Clasa de protecție împotriva șocurilor electrice.

HÂRTIE RECICLATĂ ȘI RECICLABILĂ

1 Instrucțiuni importante referitoare la siguranță și mediul înconjurător

Această secțiune include instrucțiunile de siguranță necesare pentru a preveni pericolele de vătămare corporală sau pagubele materiale.

Nerespectarea acestor instrucțiuni duce la anularea garanției.

1.1 Siguranță generală

- Acest aparat este realizat în conformitate cu standardele internaționale de siguranță.
- Acest dispozitiv poate fi utilizat de copiii cu vârsta peste 8 ani, de persoane cu probleme fizice, auditive sau psihice sau de persoane care nu au experiență sau cunoștințe; atâta timp cât se asigură controlul sau le sunt furnizate informații privind potențialele pericole. Copiii nu trebuie să se joace cu aparatul. Curățarea și operațiunile de întreținere nu trebuie realizate de copii nesupravegheați.
- Nu utilizați aparatul dacă cablul de alimentare sau aparatul este deteriorat. Contactați un service autorizat.
- Sursa dumneavoastră de alimentare trebuie să fie conformă cu informațiile specificate pe eticheta de tip.
- Nu utilizați aparatul cu un prelungitor.
- Pentru a preveni deteriorarea cablului de alimentare, asigurați-vă că nu este înțepenit, îndoit și nu atinge muchii ascuțite.
- Dacă aveți mâinile umede sau ude, nu atingeți ștecherul aparatului când este conectat la priză.
- Nu deconectați aparatul trăgând de cablu.
- Nu aspirați materiale inflamabile și asigurați-vă că scrumul de țigară este stins înainte de a-l aspira.
- Nu aspirați apă sau alte lichide.
- Protejați aparatul de precipitații, umiditate și surse de căldură.
- Nu utilizați aparatul în medii cu substanțe explozive sau inflamabile sau în apropierea acestora.

1 Instrucțiuni importante referitoare la siguranță și mediul înconjurător

- Înainte de curățare și întreținere, scoateți aparatul din priză.
- Pentru curățare, nu introduceți aparatul sau cablul acestuia în apă.
- Nu dezasamblați aparatul.
- Utilizați numai componente originale sau cele recomandate de producător.
- Pentru a preveni obturarea filtrului sau deteriorarea motorului, nu aspirați ciment, tencuială sau hârtie compactată.
- Utilizați aparatul numai cu adaptorul cu care a fost furnizat.
- Nu utilizați aparatul fără filtre deoarece poate fi deteriorat.
- Nu lăsați materialele de ambalare la îndemâna copiilor.
- Acest aparat nu este destinat utilizării de către persoane, inclusiv copii, cu dizabilități fizice, senzoriale și mentale sau de către persoane fără experiență și cunoștințe adecvate despre utilizarea acestuia, cu excepția cazului în care sunt supravegheate de persoane responsabile pentru siguranța lor sau persoanele au fost informate despre modul de funcționare a aparatului.
- Copiii vor fi supravegheați pentru a preveni joaca cu aparatul.
- Înainte de a începe orice procedură de curățare sau întreținere, deconectați adaptorul și înlăturați acumulatorul.
- Pentru a evita orice risc de pericol, adaptorul deteriorat ar trebui înlocuit de către producător, reprezentantul autorizat al producătorului sau de un tehnician calificat similar.
- În timp ce aspirați, feriți degetele, părul și hainele largi de componentele în mișcare sau de degajări.

1 Instrucțiuni importante referitoare la siguranță și mediul înconjurător

- Bateria ar trebui înlăturată din aparat, înainte de a fi scos din uz.
- Deconectați aparatul de la sursa de alimentare, înainte de scoaterea bateriei.
- Vă rugăm să eliminați bateriile în conformitate cu reglementările și legislația locală.
- Bateriile incluse în acest aparat pot fi înlocuite numai de personal calificat.
- **ATENȚIE:** Pentru a încărca bateria, vă rugăm să utilizați numai unitatea detașabilă de încărcare YLS0241A-E360060, furnizată cu acest produs.
- Vă rugăm să instalați/ înlăturați bateriile conform instrucțiunilor specificate în ghidul utilizatorului.
- Nu folosiți tipuri diferite de baterii sau combinații de baterii vechi și noi.
- Bateriile trebuie instalate cu polaritatea corectă.
- Înlăturați bateriile epuizate și eliminați-le într-un mod sigur.
- Dacă nu doriți să utilizați aparatul pentru o perioadă lungă de timp, bateriile trebuie înlăturate.
- Ca rezultat al unei utilizări incorecte, bateriile defecte se pot scurge. Nu atingeți fluidul scurs. Eliminați bateriile deteriorate respectând regulile și legislația pentru protecția mediului și contactați unitatea de service autorizată.
- Nu scurtcircuitați bornele de alimentare.
- Utilizați numai cu baterii ZB 2007.
- Acest aparat nu trebuie utilizat de către copii și persoane cu capacitate fizică sau senzorială sau capacitate cognitivă limitată, sau de persoane fără experiență și cunoștințe, decât dacă sunt supravegheate sau au primit instrucțiuni relevante.
- Copiii vor fi supravegheați pentru a preveni joaca cu aparatul.

1 Instrucțiuni importante referitoare la siguranță și mediul înconjurător

1.2 În conformitate cu Directiva WEEE și eliminarea produsului uzat



Acest produs este în conformitate cu Directiva WEEE a EU (2012/19/EU). Acest produs a fost marcat cu simbolul de clasificare pentru deșeuri de echipamente electrice și electronice (WEEE).

Acest simbol arată că acest produs nu trebuie eliminat împreună cu deșeurile menajere la sfârșitul perioadei sale de utilizare. Aparatul uzat trebuie transportat la un punct de colectare pentru reciclarea echipamentelor electrice și electronice. Vă rugăm să contactați autoritățile locale sau distribuitorul de unde a fost achiziționat produsul pentru a afla unde se află aceste puncte de colectare. Fiecare gospodărie are un rol important în recuperarea și reciclarea electrocasnicelor vechi. Eliminarea corespunzătoare a electrocasnicelor utilizate ajută la prevenirea posibilelor consecințe negative pentru mediu și sănătatea umană.

1.3 Informații despre ambalaj



Ambalajul produsului este fabricat din materiale reciclabile, în conformitate cu legislația națională.

Nu eliminați deșeurile de ambalaje împreună cu deșeurile menajere sau alte deșeuri, ci eliminați-le în zonele de colectare a ambalajelor specificate de către autoritățile locale.

1.4 Baterii uzate



Asigurați-vă că bateriile uzate sunt eliminate în conformitate cu reglementările și legislația locală. Simbolul de pe baterie și de pe ambalaj semnalizează faptul că bateria furnizată cu acest produs nu trebuie eliminată împreună cu deșeurile menajere. În anumite regiuni, acest simbol este reprezentat însoțit de un simbol chimic. În situația în care bateriile conțin mercur mai mult de 0,0005% și plumb mai mult de 0,004%, substanța chimică Hg este adăugată pentru mercur iar simbolul chimic Pb este adăugat pentru plumb sub simbol. Prin asigurarea unei eliminări corecte a bateriilor, contribuiți la prevenirea potențialelor daune asupra mediului și sănătății umane pericole rezultate din cauza eliminării necorespunzătoare a bateriilor.

2 Prezentare generală

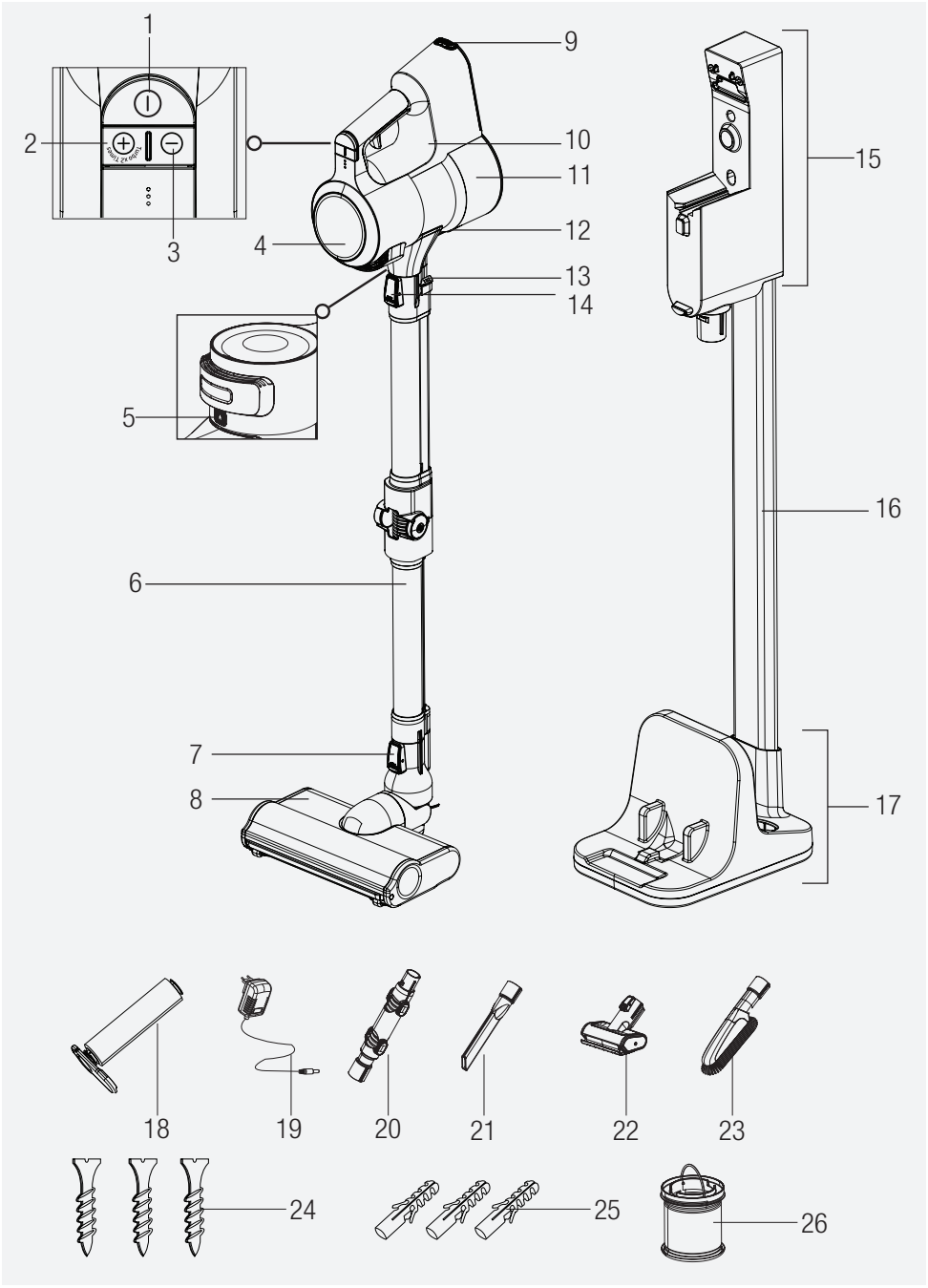

2 Prezentare generală

2.1 Comenzi și componente

1. Comutator pornire/oprire (On/Off)
2. Buton Mod **+**
3. Buton Mod **-**
4. Ecran LCD
5. Buton de eliberare a capacului filtrului
6. Bagheta pliabilă
7. Buton de eliberare a periei
8. Perie electrică turbo
9. Buton de eliberare a acumulatorului
10. Corpul aparatului
11. Recipient de praf
12. Buton de deschidere a capacului rezervorului de praf
13. Buton de pliere a baghetei
14. Buton de eliberare a baghetei
15. Stație de încărcare
16. Tubul stației de încărcare
17. Suportul stației de încărcare
18. Rolă pentru podea dură
19. Adaptor de încărcare
20. Cot
21. Duză cu orificiu îngust
22. Perie mini turbo
23. Perie de praf
24. Șurubelniță
25. Diblu
26. Filtru de schimb

2.2 Date tehnice

Putere nominală de intrare: 550 W
Intrare: 100 - 240 V~ 50-60 Hz 0,8 A (maxim)
Ieșire: 36 V ⎓ 0,6 A

Timp de încărcare: 5-6 ore
Timp de funcționare la putere maximă: până la 15 minute.
Timp de funcționare la putere medie: Până la 30 de minute.
Timp de funcționare la putere minimă: Până la 60 de minute.

Ne rezervăm dreptul de a opera modificări tehnice și de design.

Parametrul alimentatorului extern

Producător:
Dongguan Yinli Electronics Co., Ltd
Model ID: YLS0241A-E360060
Tensiunea de intrare: 100-240V~
Frecvența de intrare: 50-60Hz~
Curentul de intrare: 0,8A
Tensiunea de ieșire: 36,0V
Curentul de ieșire: 0,6A
Puterea de ieșire: 21,6W
Randament mediu în regim activ: 87,19%
Randament la sarcină redusă(10%): 79,58%
Consum de putere fără sarcină: 0,09W

Valorile furnizate împreună cu aparatul sau în cadrul documentelor însoțitoare sunt citiri de laborator în conformitate cu standardele corespunzătoare. Aceste valori pot varia în funcție de condițiile de utilizare și de mediu.

2 Prezentare generală

Utilizare destinată	Viteză nominală	Perioada de funcționare	
Podea dură	Viteză minimă	Până la 60 de minute.	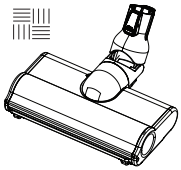
	Viteză medie	Până la 30 de minute.	
	Viteză maximă	Până la 15 de minute.	
Mochetă	Viteză minimă	Până la 30 de minute.	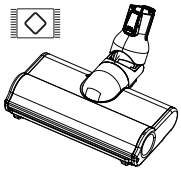
	Viteză medie	Până la 15 de minute.	
	Viteză maximă	Până la 7 de minute.	
Utilizare în format compact de mână	Viteză minimă	Până la 90 de minute.	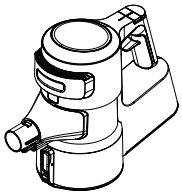
	Viteză medie	Până la 30 de minute.	
	Viteză maximă	Până la 8 de minute.	

Perioadele de funcționare specificate mai jos sunt valabile cu încărcarea completă (100%) a acumulatorului.

Peria electrică turbo (8) detectează în mod automat tipul de podea. Perioadele de funcționare pot fi diferite datorită schimbării tipului de podea în timpul operării.

Perioadele de funcționare în formatul compact de mână sunt valide în cazul funcționării fără accesorii, și în cazul funcționării cu un cot (20), cu o perie de praf (23) și cu o duză cu orificiu îngust (21). Perioada poate varia și în cazul funcționării cu peria mini turbo (22).

3 Instalarea

3.1 Domeniul de utilizare

Acest aparat este destinat pentru uz casnic, nu este adecvat pentru utilizare în scopuri industriale.

3.2 Instalarea stației mobile de încărcare

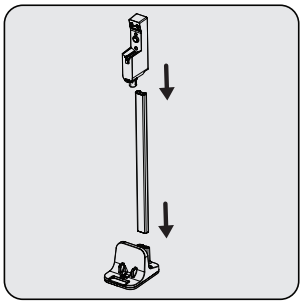

Instalați tubul stației de încărcare (16) pe suportul stației de încărcare (17), apoi instalați stația de încărcare (15) pe tubul stației de încărcare (16).

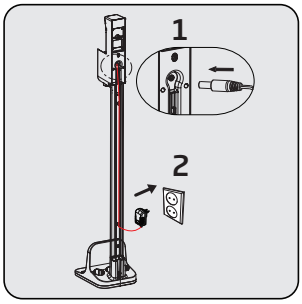

Instalați capătul subțire al încărcătorului pe partea de așezare a stației de încărcare (15).
Introduceți adaptorul de încărcare (19) în ieșire.

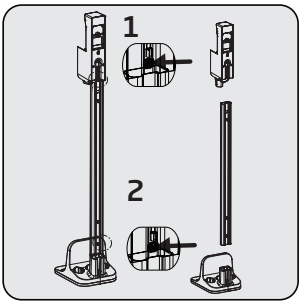

Dacă doriți să instalați stația de încărcare (15) pe perete, detașați stația de încărcare de la tub (16) și suport (17) folosind două butoane separate.

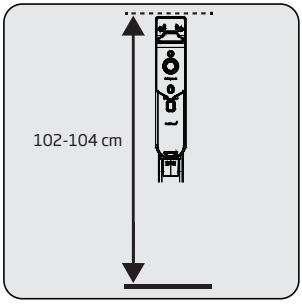

Poziționați stația de încărcare (15) la o înălțime de 102-104 cm de la sol.

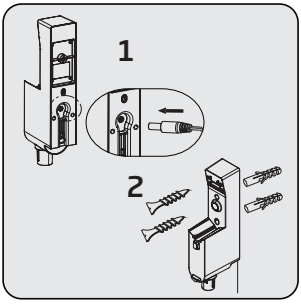

Instalați capătul adaptorului de încărcare (19) pe partea de așezare a stației de încărcare (15).
Introduceți cablul adaptorului de încărcare prin inelul de siguranță al cablului de alimentare în spatele tubului stației de încărcare și asigurați cablul.
Instalați la perete stația de încărcare (15) folosind două șuruburi (24) și două dibluri (25).

3 Instalarea

Instalarea corpului și periei

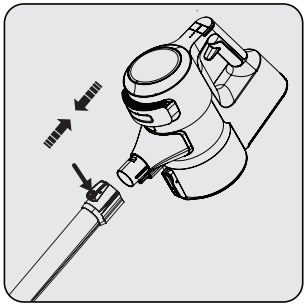

Instalați bagheta la capătul corpului (10).
Înlăturați-o prin apăsarea butonului de eliberare (14).

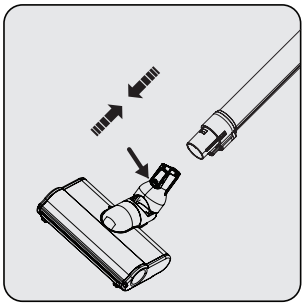

Apăsați butonul de eliberare a periei electrice turbo (7) de pe peria electrică turbo (8) și împingeți-o în direcția săgeții spre baghetă.

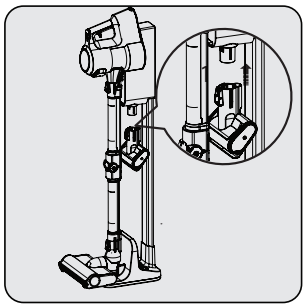

Instalați peria mini turbo (22) pe stația de încărcare (15).

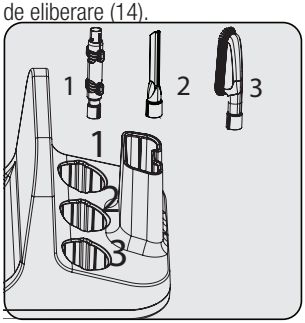

Puneți celelalte accesorii în suportul stației de încărcare (17).

4 Operarea

4.1 Încărcarea aparatului

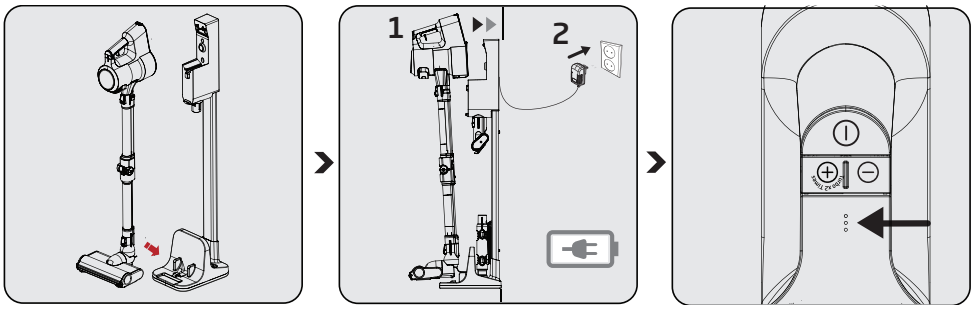

Asigurați peria electrică turbo (8) în suportul de pe stația de încărcare.

Atașați corpul(10) la stația de încărcare (15).

Introduceți adaptorul de încărcare (19) în ieșire.

Iluminarea intermitentă în culoare albă a indicatorului LED indică faptul că aparatul este încărcat

– Când toate nivelurile LED-urilor indicatorului de încărcare sunt aprinse, înseamnă că încărcarea aparatului este finalizată.

Sunt necesare până la 5 ore pentru încărcarea completă a aparatului. Aparatul nu trebuie să funcționeze în timpul încărcării.

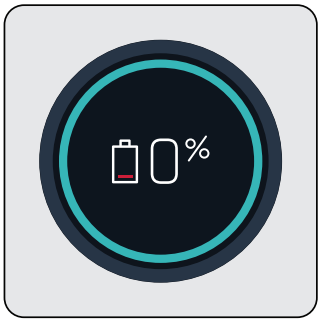

Când așezați aparatul în stația de încărcare (15), va începe să se încarce iar pe ecran (4) va fi afișat procentul de încărcare al bateriei. Pe măsură ce aparatul este încărcat, Procentajul (%) și indicatorul de încărcare a bateriei vor crește. Cercul din jurul ecranului luminează albastru și prezintă un efect de mișcare.

Ecranul (4) se va stinge după 3 minute de la conectarea aparatului în stația de încărcare iar starea bateriei este indicată de cele 3 LED-uri de pe aparat.

Pentru a vedea procentul de încărcare a aparatului, apăsați o singură dată butonul mod **+** (2) sau **-** (3) în timpul încărcării.

4 Operarea

4.2 Operarea

Poate fi conectat pentru încărcare înainte de descărcarea completă a bateriei. Aparatul poate fi ținut continuu pe stația de încărcare (15) până la următoarea utilizare.

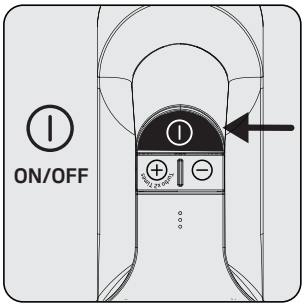

Apăsați butonul pornire/oprire (on/off) (1) pentru ca aparatul să înceapă să funcționeze. Aparatul începe să funcționeze cu viteza minimă atunci când este apăsat butonul de pornire / oprire (on/off).

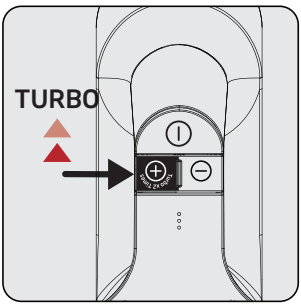

Apăsați o singură dată butonul mod **"+"** (2) pentru ca aparatul să funcționeze la viteză medie. Mai apăsați odată pentru a funcționa la viteză maximă.

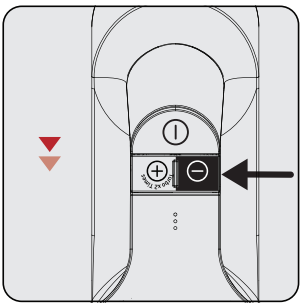

Apăsați o singură dată butonul mod **"-"** (3) pentru a comuta la o viteză redusă, în timp ce funcționează la viteză maximă sau medie.

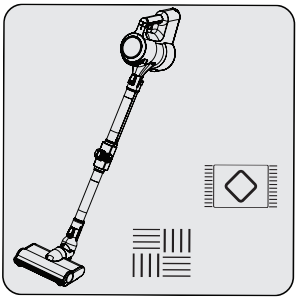

Acest aparat este potrivit pentru utilizarea pe mochete și suprafețe dure.

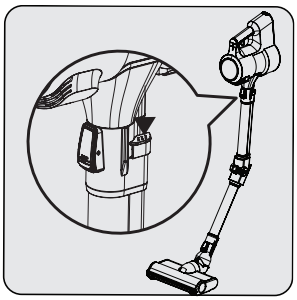

Apăsați unul dintre cele două butoane (13) de pe baghetă pentru a plia bagheta. Astfel, puteți ajunge în zone greu accesibile, cum ar fi zonele de sub scaune.

Aparatul se va opri automat dacă în timpul funcționării sale este așezat în stația de încărcare (15) conectată la sursa de alimentare.

4 Operarea

4.3 Ecran LCD

4.3.1 Afișare principală

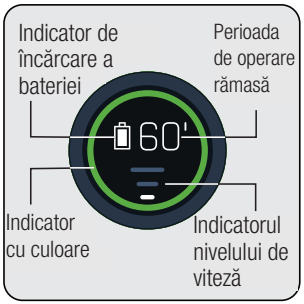

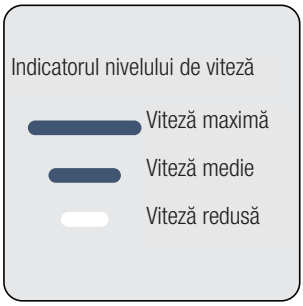

Indicator de încărcare a bateriei: Variază în funcție de perioada de operare rămasă.
Perioada de operare rămasă: Indică în minute nivelul de încărcare rămas, în funcție de viteza utilizată și tipul de podea.
Indicator cu culoare: Indică perioada de operare rămasă în culoarea verde, galben, roșu.

Indicatorul nivelului de viteză Indică treapta de viteză cu care este folosit aparatul.
De exemplu, când aparatul este utilizat la viteză maximă, toate cele 3 segmente ale indicatorilor vor ilumina alb.

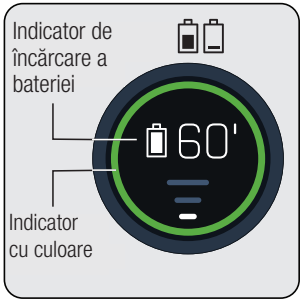

Cercul din jurul ecranului (4) își va schimba culoarea în funcție de perioada de operare rămasă.
Simultan indicatorul de încărcare al bateriei se va modifica conform perioadei de operare rămase.

Indicator cu culoare:

Nivel redus de viteză
- Cu încărcare completă, luminează verde între 60 și 30 de minute.
- În ultimele 30 până la 3 minute va lumina galben.
- În ultimele 3 minute rămase va lumina roșu.

Nivel mediu de viteză
- Cu încărcare completă, luminează galben între 30 și 3 de minute.
- În ultimele 3 minute rămase va lumina roșu.

Nivel maxim de viteză
- Cu încărcare completă, luminează galben între 7 și 3 de minute.
- În ultimele 3 minute rămase va lumina roșu.

Perioada rămasă de operare, indicatorul de încărcare a bateriei și indicatorul cu culoare afișat pe ecran (4) vor varia în funcție de nivelul vitezei și al tipului de podea.

4.3.2 Schimbarea vitezei



Când este schimbat nivelul vitezei, pe ecran va fi afișat, simbolul periei în mișcare și indicatorul nivelului de viteză. Apoi va apărea afișajul principal.

4.3.3 Încărcare

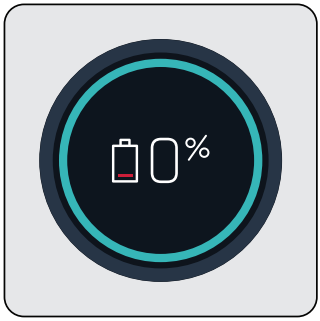

Când așezați aparatul în stația de încărcare (15), va începe să se încarce iar pe ecran (4) va fi afișat procentul de încărcare a bateriei. Pe măsură ce aparatul este încărcat, Procentajul (%) și indicatorul de încărcare a bateriei vor crește. Cercul din jurul ecranului luminează albastru și prezintă un efect de mișcare.

	Ecranul se va stinge după 3 minute de la conectarea aparatului în stația de încărcare (15) iar starea bateriei este indicată de cele 3 LED-uri de pe aparat. Pentru a vedea procentul de încărcare a aparatului, apăsați o singură dată butonul mod **+** sau **-** în timpul încărcării.

4.3.4 Detecția automată a podelei



4 Operarea

Când peria (8) de detectare automată a podelei este mișcată de pe mochetă pe podea dură, figurile de mai jos vor fi animate pe ecran (4).



Când peria (8) de detectare automată a podelei este mișcată de pe podea dură pe mochetă, figurile de mai jos vor fi animate pe ecran (4).

4.3.5 Afișări de avertizare

4.3.5.1 Avertizare pentru curățarea filtrului

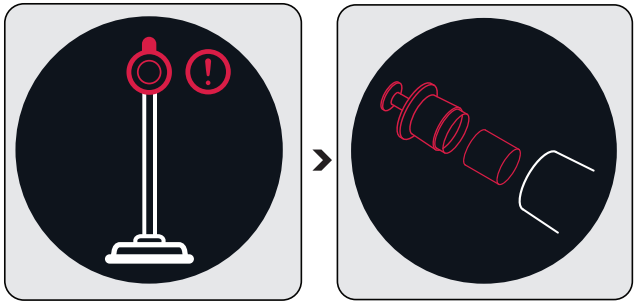

Pentru a preveni pierderea randamentului de utilizare, filtrele trebuie curățate periodic. Atunci când nu este curățat cu regularitate (în caz de acumulare excesivă de praf), pentru o scurtă perioadă pe ecran va fi afișată o animație pentru curățarea filtrului, fapt care indică necesitatea curățării filtrului metalic și buretelui de admisie. Oricum, aparatul va continua să funcționeze.

Este recomandată curățarea filtrului metalic și buretelui de admisie așa cum este descris în Secțiunea **“5.2 Curățarea filtrului metalic și buretelui de admisie”** înainte de a continua curățenia.

4.3.5.2 Avertizare perie blocată

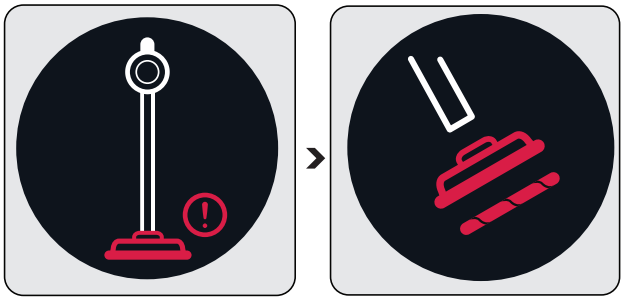

Când peria turbo este blocată sau încărcată cu prea mult păr etc. sau pe roțile de rulare sunt materiale încâlcite, o animație de avertizare privitor la blocarea periei, va fi afișată continuu pe ecran iar aparatul se va opri.

Este recomandată curățarea periei așa cum este descris în Secțiunea **“5.4 Curățarea periei”** înainte de a continua curățenia. Îndepărtați peria turbo (8) de pe bagheta pliabilă (6). Verificați peria turbo și conexiunea de pliere pentru a îndepărta blocajele.

4.3.5.3 Avertizare conductă de aspirare înfundată

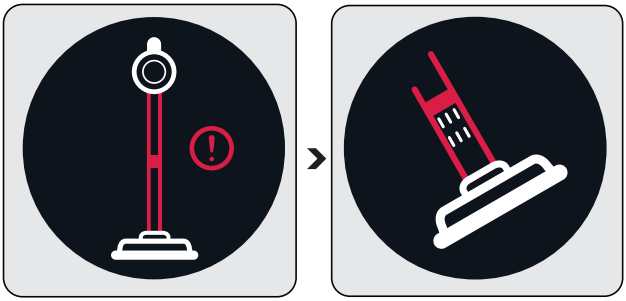

Când conducta de aspirare este înfundată, pe ecran este afișată continuu o animație în această privință, iar aparatul se va opri. Identificați motivul înfundării conductei de aspirare.

Este recomandată identificarea motivului înfundării așa cum este descris în Secțiunea **“5.5 Îndepărtarea blocajelor ”** înainte de a continua curățenia. Îndepărtați peria turbo (8) de pe bagheta pliabilă (6). Îndepărtați bagheta pliabilă de pe corpul aparatului. Verificați peria turbo și conexiunea de pliere pentru a îndepărta blocajele. Verificați capetele de admisie și evacuare ale baghetei pliabile, și îndepărtați factorii de blocare. Verificați duza de aspirare a corpului (10) aparatului și îndepărtați factorii de blocare.

4 Operarea

4.4 Accesoriile

Puteți utiliza accesoriile instalându-le la capătul corpului.

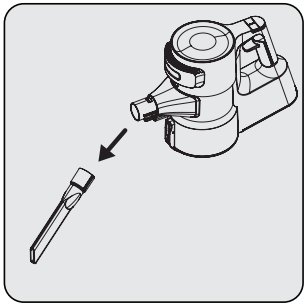

Duză cu orificiu îngust (21): Potrivită pentru aspirarea în spatele mobilierului, zone greu accesibile și zone înguste.

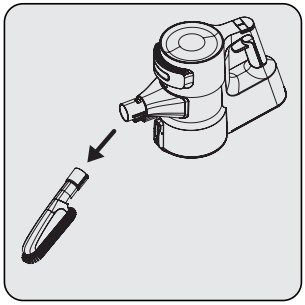

Perie de praf (23): Potrivită pentru aspirarea perdelelor, a mobilierului tratat cu ceară și a obiectelor sensibile și fragile.

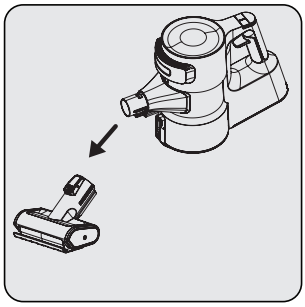

Perie mini turbo (22): Potrivită pentru aspirarea pardoselilor, treptelor scărilor, interioarelor mașinilor, canapelelor și scaunelor etc. Este, de asemenea, utilizată pentru aspirarea părului animalelor de companie de pe astfel de suprafețe.

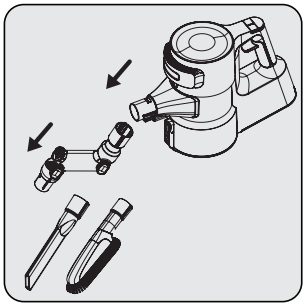

Pentru a ajunge în zonele greu accesibile, puteți utiliza cotul (20) instalându-l la capătul corpului (10).

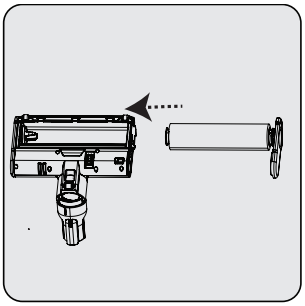

Acest accesoriu este potrivit pentru utilizarea pe pardoseli dure delicate (lemn de esență naturală etc.).

5 Curățarea și întreținerea

Opriți și deconectați aparatul înainte de a-l curăța.

ATENȚIE: Pentru a curăța aparatul, nu utilizați benzină, solvenți, detergenți abrazivi, obiecte metalice sau perii dure.

ATENȚIE: Ca efect al utilizării, filtrele se pot deforma în timp. Pentru a evita pierderi de randament, se recomandă schimbarea cu altele noi. Contactați service-ul pentru clienți în scopul achiziționării de noi filtre. (consultați P. 25)

5.1 Curățarea rezervorului de praf

Vă recomandăm să curățați rezervorul de praf (11) după fiecare utilizare.

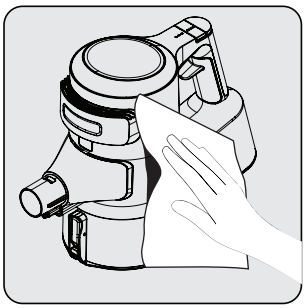

Ștergeți suprafața corpului (10) cu o cârpă umedă.

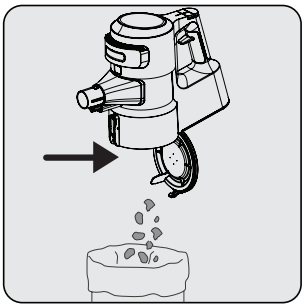

Apăsați butonul de deschidere a capacului rezervorului de praf (12) pentru a deschide rezervorul de praf (11) și a descărca praful colectat în interior.

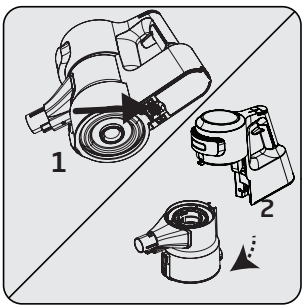

Împingeți declanșatorul sub aparat pentru a curăța rezervorul de praf (11).

Detașați rezervorul de praf (11) de la corp (10).

5 Curățarea și întreținerea

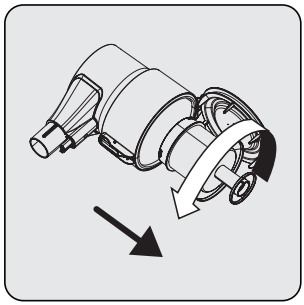

Îndepărtați filtrul de metal și buretele de admisie din rezervorul de praf (11) rotind filtrul de metal în sensul invers al acelor de ceasornic.

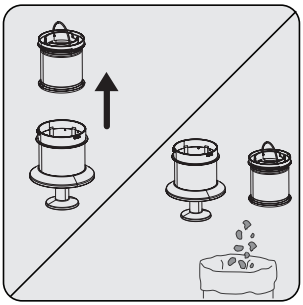

Îndepărtați buretele de admisie din interiorul filtrului de metal.

Îndepărtați praful de pe filtrul de metal și buretele de admisie tapotându-le pe o suprafață dură, cum ar fi un coș de gunoi sau folosind o perie.

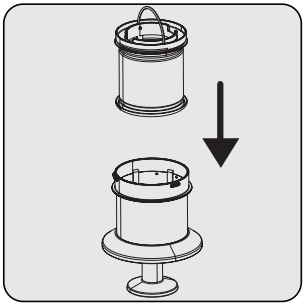

Instalați buretele de admisie în filtrul de metal.

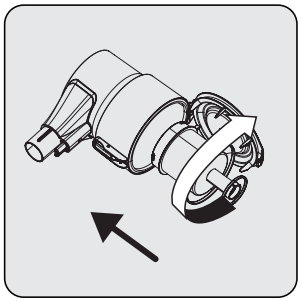

Instalați filtrul de metal în rezervorul de praf (11) rotindu-l în sensul acelor de ceasornic.

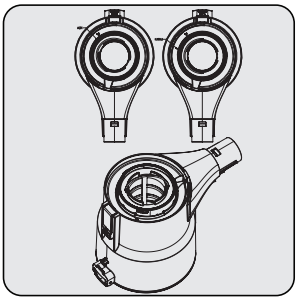

În timp ce instalați filtrul de metal și buretele de admisie în rezervorul de praf de care le-ați desprins, plasați-le conform simbolurilor de blocare de pe rezervorul de praf.

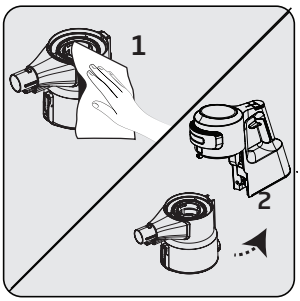

1. Ștergeți corpul (10) cu o cârpă umedă.
2. Instalați rezervorul de praf (11) la corp (10).

5 Curățarea și întreținerea

5.2 Curățarea filtrului de metal și buretelui de admisie

Filtrul de metal și buretele de admisie trebuie curățate cu regularitate.

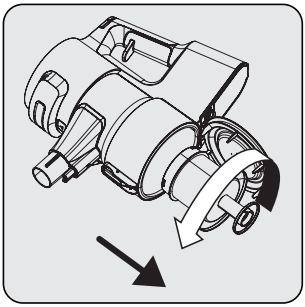

Îndepărtați filtrul de metal și buretele de admisie din rezervorul de praf (11) rotind filtrul de metal în sensul invers al acelor de ceasornic.

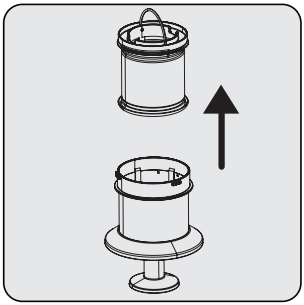

Îndepărtați buretele de admisie din interiorul filtrului de metal.

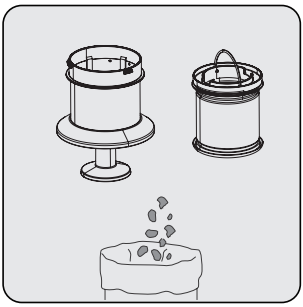

Îndepărtați praful de pe filtrul de metal și buretele de admisie tapotându-le pe o suprafață dură, cum ar fi un coș de gunoi sau folosind o perie.

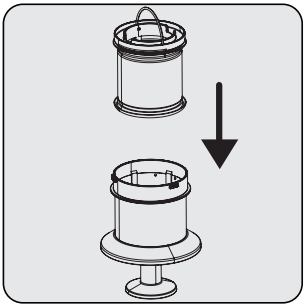

Instalați buretele de admisie în filtrul de metal.

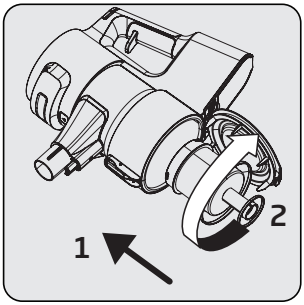

Instalați filtrul de metal și buretele de admisie în rezervorul de praf (11) rotind filtrul de metal în sensul acelor de ceasornic.

5 Curățarea și întreținerea

Curățați filtrul de metal și buretele de admisie spălându-le sub apă rece curgătoare, odată pe lună după ce le-ați curățat de praf.

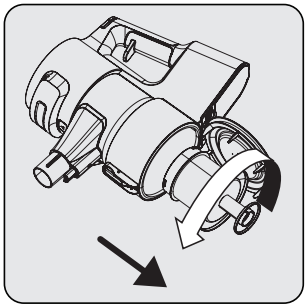

Îndepărtați filtrul de metal și buretele de admisie din rezervorul de praf (11) rotind filtrul de metal în sensul invers al acelor de ceasornic.

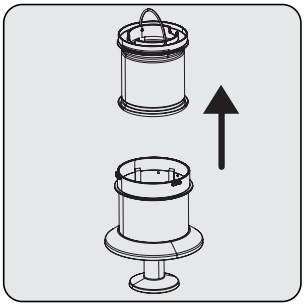

Îndepărtați buretele de admisie din interiorul filtrului de metal.

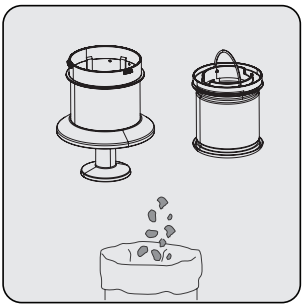

Îndepărtați praful de pe filtrul de metal și buretele de admisie tapotându-le pe o suprafață dură, cum ar fi un coș de gunoi sau folosind o perie.

ATENȚIE: Spălați cu apă rece. Apa caldă deteriorează structura filtrului.

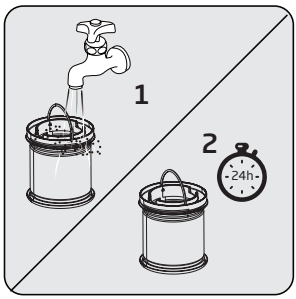

Spălați buretele de admisie sub apă rece și lăsați-l să se usuce.

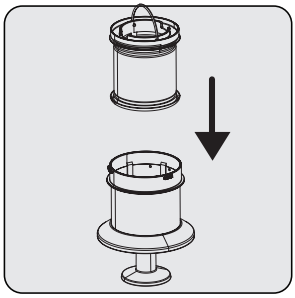

Instalați buretele de admisie uscat în filtrul de metal.

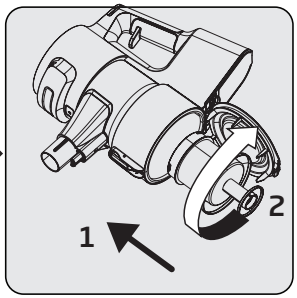

Instalați filtrul de metal și buretele de admisie în rezervorul de praf (11) rotind filtrul de metal în sensul acelor de ceasornic.

Buretele de admisie spălat, necesită 24 până la 48 de ore pentru uscare. Dacă sunteți sigur că este uscat, îl puteți reinstala.

5 Curățarea și întreținerea

5.3 Curățarea filtrului EPA E12 și buretelui de evacuare

Curățarea regulată a filtrului EPA E12 și a buretelui de evacuare.

ATENȚIE: Nu spălați filtrul EPA E12.

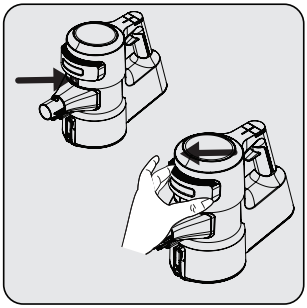

Îndepărtați simultan capacul în timp ce apăsați butonul de eliberare a filtrului EPA E12.

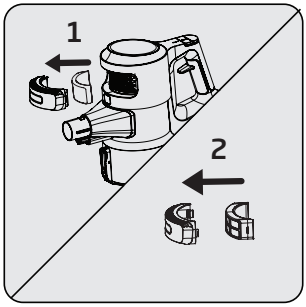

Îndepărtați filtrul EPA E12 și buretele de evacuare din interior.

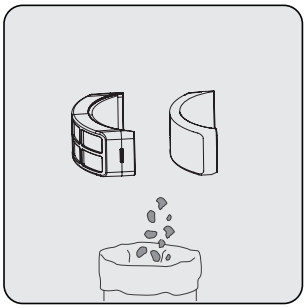

Îndepărtați praful de pe filtrul EPA E12 și buretele de evacuare tapotându-le pe o suprafață dură, cum ar fi un coș de gunoi sau folosind o perie.

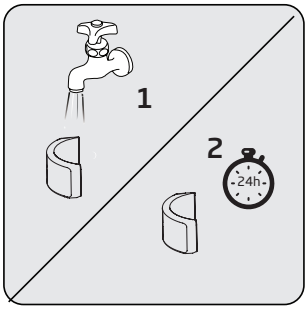

Verificați regulat buretele de evacuare. Curățați-l prin spălare sub apă rece curgătoare, dar numai după ce ați îndepărtat praful mai ales dacă este în exces. Reinstalați-l îndată ce este uscat.

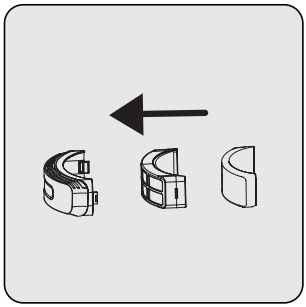

Instalați filtrul EPA E12 și a buretele de evacuare pe capac.

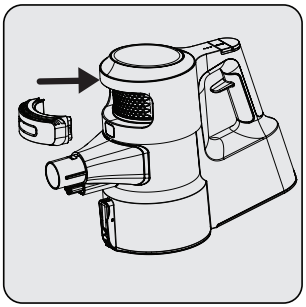

Puneți capacul la loc.

5 Curățarea și întreținerea

ATENȚIE: Spălați cu apă rece. Apa caldă deteriorează structura filtrului.

5.4 Curățarea periei

ATENȚIE: Nu spălați peria turbo (8) și peria rotativă principală.

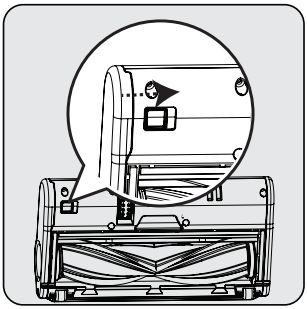

Pentru a îndepărta peria electrică turbo (8),țineți apăsată clema de eliberare a periei rotative astfel încât zăvorul poate fi deschis în direcția săgeții, rotiți spre dumneavoastră capacul rolei și trageți-o spre stânga.

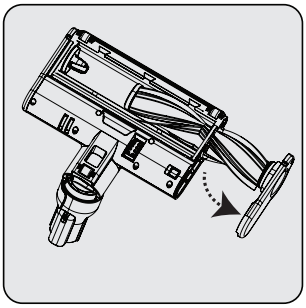

Îndepărtați peria rotativă principală.

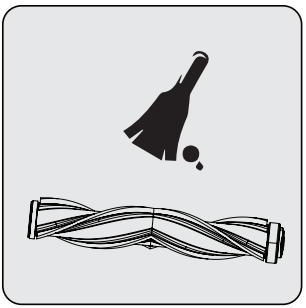

Îndepărtați praful de pe ea prin tapotarea de o suprafață dură sau îndepărtați praful cu o perie. Dacă există păr încâlcit sau altceva ce nu poate fi îndepărtat ușor, îndepărtați-le prin tăiere.

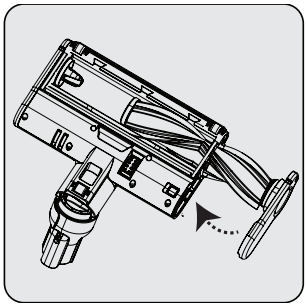

După ce ați curățat peria rotativă principală reinstalați-o în poziție. Clema va genera un ,,click".

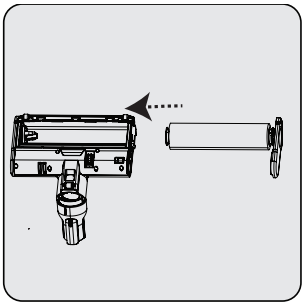

În funcție de preferințe, puteți înlocui peria rotativă principală cu peria rotativă delicată pentru podea dură.

5 Curățarea și întreținerea

5.5 Îndepărtarea blocajelor

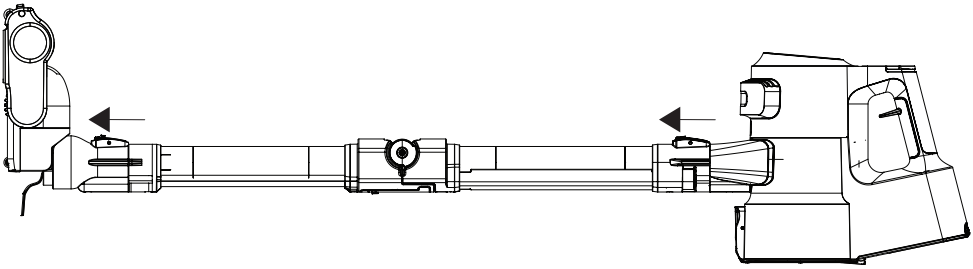

Când vedeți pe ecran (4) avertizarea pentru conducta de aspirare înfundată, detașați peria (8) de la baghetă (6) pentru a înlătura blocajul. Detașați bagheta (6) de pe corpul aparatului (10).

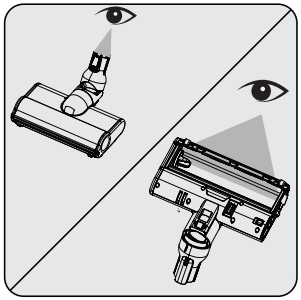

Verificați punctele de conectare ale periei (8) și ale duzei de aspirație. Îndepărtați orice materiale străine.

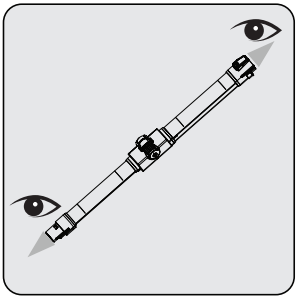

Verificați admisia și evacuarea baghetei pliabile (6), Îndepărtați orice materiale străine.

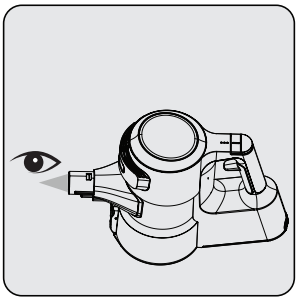

Verificați duza de aspirare a corpului aparatului (10). Îndepărtați orice materiale străine.

5 Curățarea și întreținerea

5.6 Depozitarea

- Dacă nu doriți să utilizați aparatul pentru o perioadă lungă de timp, depozitați-l cu grijă.
- Deconectați aparatul de la sursa de alimentare.
- Asigurați-vă că nu lăsați aparatul la îndemâna copiilor.
- 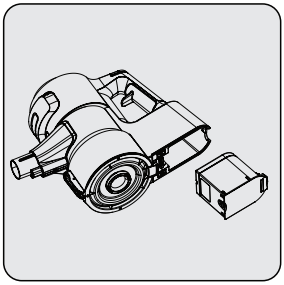
  Dacă nu veți utiliza aparatul o perioadă lungă de timp, îndepărtați bateria din acesta și depozitați-o pe jumătate încărcată într-un loc uscat și răcoros. Nu încărcați sau descărcați complet.
- Depozitați bateria pe o suprafață non conductoare și nu permiteți să ajungă în contact direct cu metale. În caz contrar, bateria poate fi deteriorată.

5.7 Transportul și manipularea

- În timpul transportului sau manipulării, păstrați aparatul în ambalajul original. Ambalajul aparatului îl va proteja împotriva deteriorării fizice.
- Nu puneți obiecte grele pe produs sau pe ambalaj. Produsul se poate deteriora.
- Dacă aparatul este scăpat, se poate defecta sau se poate deteriora permanent.

6 Probleme și remedieri

ATENȚIE: Verificați următoarele situații înainte de a solicita departamentului de service, o constatare pentru reparație.

PROBLEMĂ	CAUZĂ POSIIBLĂ	SOLUȚIE
Nu funcționează	Bateria este descărcată.	Încărcați-l.
	Bateria ar putea fi dezactivată.	Înlăturați bateria și introduceți-o din nou.
	Conexiunea de aspirare este blocată.	Separați aparatul, corpul (10) peria (8) și bagheta (6). Verificați și curățați punctele de contact.
Puterea de aspirație este redusă.	Rezervorul de praf (11) este plin.	Curățați rezervorul de praf (11) și filtrul.
	Probabil filtrele au ajuns la nivelul maxim de încărcare și trebuie curățate.	Curățați filtrele.
	Posibil ca filtrele să se fi deformat ca efect al perioadei de utilizare și este cazul să fie schimbate.	Contactați service-ul pentru clienți în scopul achiziționării de noi filtre.
	Buretele de admisie al motorului nu este curățat.	Curățați filtrele și reîncărcați aparatul.
	Păr sau materiale asemănătoare sunt încâlcite pe rotițele periei turbo (8).	Curățați roțile periei turbo.
Se aude un zgomot deranjant din motor.	Conexiunea de aspirare este blocată.	Separați aparatul, corpul (10) peria (8) și bagheta (6). Verificați și curățați punctele de contact.
	Posibil să existe ceva blocat între rezervorul de praf și filtru.	Deschideți rezervorul de praf și verificați zona filtrului.
Aspiratorul nu se încarcă.	Aspiratorul nu este atașat la stația de încărcare (15).	Atașați-l la stația de încărcare (15). Asigurați-vă că este așezat corespunzător. Verificați conexiunea.
Funcționează foarte puțin timp după încărcare.	Nu a fost ținut la încărcat pentru o perioadă suficientă de timp.	Conform instrucțiunilor, timpul de încărcare este de 4-5 ore.
	Buretele de admisie al motorului nu este curățat.	Curățați filtrele și reîncărcați aparatul.
	Bateria este epuizată.	Contactați service-ul pentru clienți în scopul achiziționării unei baterii noi.
Indicatorul cu culoare de pe ecran luminează roșu.	Aparatul dumneavoastră este aproape descărcat.	Încărcați-l.
Faptul că peria este blocată este afișat printr-o animație pe ecran iar aparatul se oprește.	Păr sau materiale asemănătoare sunt încâlcite pe rotițele periei turbo (8).	Curățați roțile periei turbo.

6 Probleme și remedieri

Faptul că aspirația este blocată este afișat printr-o animație pe ecran iar aparatul se oprește.	În conducta de aspirație există un blocaj.	Îndepărtați blocajele.
Faptul că filtrul este blocat este afișat printr-o animație pe ecran iar aparatul se oprește.	Filtrele sunt încărcate cu praf în exces.	Curățați buretele de admisie al motorului și filtrul de metal.
În timpul operării aparatul se oprește brusc. Când aparatul este atașat pentru încărcare, pe ecran va apărea afișajul de încărcare. Însă procentajul bateriei nu se încarcă.	Bateria este defectă.	Contactați service-ul pentru clienți.
Aparatul se oprește brusc, fără a fi afișată nici o animație pe ecran.	Bateria ar putea fi supraîncălzită.	Așteptați ca aparatul să se răcească și încercați din nou să îl puneți în funcțiune.
În timpul încărcării, 1 LED de pe aparat va lumina rapid roșu intermitent iar procentajul bateriei de pe ecran nu se încarcă.	Este foarte probabil ca din eroare să fi conectat alt aparat la adaptor și în consecință să existe o tensiune excesivă de încărcare.	Utilizați un adaptor adecvat.
În timpul încărcării, 1 LED de pe aparat va lumina roșu intens iar procentajul bateriei de pe ecran nu crește.	Bateria este supraîncălzită peste nivelul normal	Contactați service-ul pentru clienți.
În timpul încărcării, 1 LED de pe aparat va lumina intermitent alternativ roșu și alb iar procentajul bateriei de pe ecran nu indică 00%.	Corpul (10) nu este atașat corespunzător la stația de încărcare (15). Sau bateria nu este instalată corespunzător în corpul aparatului.	Îndepărtați adaptorul (9) de la stația de încărcare (15) și îndepărtați corpul (10) de la stația de încărcare. Asigurați-vă că bateria este instalată corespunzător în corpul aparatului. Atașați din nou corpul (10) la stația de încărcare și introduceți din nou adaptorul în stația de încărcare.
Un miros neplăcut (de ușoară umiditate, praf, miros de material plastic) se simte în zona de evacuare a aerului.	Ați achiziționat aparatul în ultimele 3 luni?	Este normal ca în primele 3 luni de la achiziționare să se simtă un miros neplăcut (miros ușor de material plastic).
	Rezervorul de praf (11) și filtrele, nu sunt curățate corespunzător.	Curățați rezervorul de praf (11) și filtrele.
	Este posibil ca filtrele să fi fost instalate încă umede în urma spălării.	Îndepărtați filtrele și asigurați-vă că sunt uscate, înainte de a le instala în aparat.
	Posibil ca filtrele să se fi deformat ca efect al perioadei de utilizare și este cazul să fie schimbate.	Contactați service-ul pentru clienți în scopul achiziționării de noi filtre.

Διαβάστε πρώτα αυτόν τον οδηγό!

Αγαπητέ Πελάτη,

Ευχαριστούμε που επιλέξατε ένα προϊόν Grundig. Θα θέλαμε να έχετε τη μέγιστη απόδοση από αυτό το υψηλής ποιότητας προϊόν που έχει κατασκευαστεί με τεχνολογία αιχμής. Βεβαιωθείτε να διαβάσετε και να κατανοήσετε πλήρως αυτόν τον οδηγό και τη συμπληρωματική τεκμηρίωση πριν τη χρήση, και να φυλάξετε αυτά τα έγγραφα για μελλοντική αναφορά. Συμπεριλάβετε αυτόν τον οδηγό με τη μονάδα όταν την παραδώσετε σε τρίτους. Τηρείτε όλες τις προειδοποιήσεις και πληροφορίες που θα βρείτε στο παρόν και ακολουθείτε τις οδηγίες.

Σύμβολα και η σημασία τους

Αυτά τα σύμβολα χρησιμοποιούνται σε όλον αυτό τον οδηγό:

	Σημαντικές πληροφορίες και υποδείξεις σχετικά με τη χρήση της συσκευής.
	**ΠΡΟΣΟΧΗ:** Προειδοποιήσεις σχετικά με τραυματισμό ή υλικές ζημιές.
	Κλάση προστασίας από ηλεκτροπληξία.

ΑΝΑΚΥΚΛΩΜΕΝΟ &
ΑΝΑΚΥΚΛΩΣΙΜΟ
ΧΑΡΤΙ

Αυτή η ενότητα περιέχει τις οδηγίες ασφαλείας που είναι απαραίτητες για την αποτροπή κινδύνου τραυματισμού ή υλικής ζημιάς.
Η μη τήρηση των οδηγιών αυτών θα καταστήσει άκυρη οποιαδήποτε και κάθε εγγύηση.

1.1 Γενικά για την ασφάλεια

- Η συσκευή συμμορφώνεται με τα διεθνή πρότυπα σχετικά με την ασφάλεια.
- Η συσκευή αυτή μπορεί να χρησιμοποιηθεί από παιδιά ηλικίας άνω των 8 ετών, από άτομα με σωματικά, αισθητηριακά ή διανοητικά προβλήματα ή από άτομα με έλλειψη εμπειρίας και γνώσης, εφόσον διασφαλίζεται ο έλεγχος ή παρέχονται πληροφορίες σχετικά με τους κινδύνους. Τα παιδιά δεν πρέπει να παίζουν με τη συσκευή. Ο καθαρισμός και η συντήρηση από τον χρήστη δεν θα πρέπει να γίνονται από παιδιά χωρίς επίβλεψη.
- Μη χρησιμοποιείτε τη συσκευή αν το καλώδιο ρεύματος ή η συσκευή έχει υποστεί ζημιά. Επικοινωνήστε με το εξουσιοδοτημένο σέρβις.
- Η παροχή ρεύματος δικτύου του σπιτιού σας θα πρέπει να αντιστοιχεί στις πληροφορίες που αναφέρονται στην πινακίδα τύπου.
- Μη χρησιμοποιείτε τη συσκευή με καλώδιο επέκτασης.
- Για να αποτρέψετε ζημιά στο καλώδιο ρεύματος, να βεβαιώνεστε ότι δεν θα σφηνώσει, δεν θα τσακίσει και δεν θα έρθει σε επαφή με αιχμηρές ακμές.
- Μην αγγίζετε το φις της συσκευής με υγρά ή βρεγμένα χέρια ενώ η συσκευή είναι συνδεδεμένη στην πρίζα.

1 Σημαντικές οδηγίες σχετικά με την ασφάλεια και το περιβάλλον

- Μην τραβάτε το καλώδιο για αποσύνδεση της συσκευής από το ρεύμα.
- Μην καθαρίζετε με τη σκούπα εύφλεκτα υλικά και να βεβαιώνεστε ότι οι στάχτες των τσιγάρων έχουν κρυώσει πριν τις καθαρίσετε με τη συσκευή.
- Μη χρησιμοποιείτε την συσκευή για να αναρροφάτε νερό και άλλα υγρά.
- Προστατεύετε τη συσκευή από βροχή ή χιόνι, υγρασία και πηγές θερμότητας.
- Μη χρησιμοποιείτε τη συσκευή κοντά ή απευθείας σε εκρήξιμες ή εύφλεκτες ατμόσφαιρες ή υλικά.
- Αποσυνδέετε τη συσκευή από το ρεύμα πριν τον καθαρισμό και τη συντήρηση.
- Μη βυθίζετε τη συσκευή ή το καλώδιο ρεύματος της συσκευής σε νερό για καθαρισμό.
- Μην αποσυναρμολογείτε τη συσκευή.
- Χρησιμοποιείτε μόνο γνήσια εξαρτήματα ή τα εξαρτήματα που συνιστά ο κατασκευαστής.
- Για να αποτρέψετε έμφραξη στο φίλτρο ή ζημιά στο μοτέρ, μην καθαρίζετε με τη σκούπα τσιμέντο, γύψο ή κομμάτια πεπιεσμένου χαρτιού.
- Χρησιμοποιείτε τη συσκευή μόνο με το τροφοδοτικό που παρέχεται με τη συσκευή.
- Μη χρησιμοποιείτε τη συσκευή χωρίς φίλτρα, γιατί μπορεί να υποστεί ζημιά.
- Κρατάτε τα υλικά συσκευασίας μακριά από παιδιά.
- Αυτή η συσκευή δεν προορίζεται για χρήση από άτομα, περιλαμβανομένων παιδιών, με μειωμένες σωματικές, αισθητηριακές και διανοητικές ικανότητες ή από

άτομα χωρίς επαρκή εμπειρία και γνώση σχετικά με τη χρήση της, εκτός αν τα άτομα αυτά βρίσκονται υπό την επίβλεψη ατόμου υπεύθυνου για την ασφάλειά τους ή έχουν ενημερωθεί σχετικά με τον τρόπο χειρισμού της συσκευής.

- Τα παιδιά θα πρέπει να βρίσκονται υπό επίβλεψη, ώστε να μην παίζουν με τη συσκευή.
- Αποσυνδέστε το τροφοδοτικό και αφαιρέστε το πακέτο μπαταριών, πριν από οποιαδήποτε διαδικασία καθαρισμού ή συντήρησης.
- Για να αποφύγετε οποιαδήποτε πιθανότητα κινδύνου, ένα τροφοδοτικό που έχει υποστεί ζημιά θα πρέπει να αντικατασταθεί από τον κατασκευαστή ή τον εξουσιοδοτημένο αντιπρόσωπο του κατασκευαστή ή από τεχνικό με παρόμοια εξειδίκευση.
- Κρατάτε τα δάχτυλα, τα μαλλιά και φαρδιά ρούχα μακριά από κινούμενα μέρη ή ανοίγματα της συσκευής κατά τη διάρκεια του καθαρισμού με την ηλεκτρική σκούπα.
- Οι μπαταρίες θα πρέπει να αφαιρούνται από τη συσκευή πριν την απόρριψη της συσκευής.
- Αποσυνδέετε τη συσκευή από την παροχή ρεύματος πριν αφαιρέσετε την μπαταρία.
- Απορρίψτε τις χρησιμοποιημένες μπαταρίες σύμφωνα με τους τοπικούς νόμους και κανονισμούς.
- Οι μπαταρίες που περιλαμβάνονται σε αυτή τη συσκευή επιτρέπεται να αντικαθίστανται μόνο από εξειδικευμένα άτομα.
- **ΠΡΟΣΟΧΗ:** Για τη φόρτιση της μπαταρίας χρησιμοποιείτε

την αφαιρούμενη μονάδα τροφοδοσίας YLS0241A-E360060 που παραδίδεται μαζί με τη συσκευή.

- Εγκαθιστάτε/αφαιρείτε τις μπαταρίες σύμφωνα με τις οδηγίες που δίνονται στον οδηγό χρήσης.
- Μη χρησιμοποιείτε ταυτόχρονα μπαταρίες διαφορετικών τύπων ή παλιές και καινούργιες μπαταρίες.
- Οι μπαταρίες θα πρέπει να εγκαθίστανται με τη σωστή πολικότητα.
- Αφαιρείτε τις εξαντλημένες μπαταρίες από τη συσκευή και απορρίπτετε αυτές τις μπαταρίες με ασφαλή τρόπο.
- Αν δεν σκοπεύετε να χρησιμοποιήσετε τη συσκευή για μεγάλο χρονικό διάστημα, πρέπει να αφαιρέσετε τις μπαταρίες.
- Μπορεί να διαρρεύσει υγρό από μπαταρίες που έχουν υποστεί ζημιά λόγω λανθασμένης χρήσης. Μην έρθετε σε επαφή με αυτό το υγρό. Απορρίψτε τις μπαταρίες που έχουν υποστεί ζημιά σύμφωνα με τους ισχύοντες νόμους και κανονισμούς και επικοινωνήστε με το εξουσιοδοτημένο σέρβις.
- Μη βραχυκυκλώσετε τους ακροδέκτες παροχής ρεύματος.
- Χρησιμοποιείτε τη συσκευή μόνο με μπαταρίες ZB 2007.
- Αυτή η συσκευή δεν πρέπει να χρησιμοποιείται από παιδιά και άτομα από περιορισμένες σωματικές, αισθητηριακές ή διανοητικές ικανότητες ή άτομα χωρίς επαρκή εμπειρία και γνώση εκτός αν τα άτομα αυτά βρίσκονται υπό επίβλεψη ή έχουν λάβει τις σχετικές οδηγίες.
- Τα παιδιά θα πρέπει να

βρίσκονται υπό επίβλεψη, ώστε να μην παίζουν με τη συσκευή.

1.2 Συμμόρφωση με την Οδηγία περί αποβλήτων ηλεκτρικού και ηλεκτρονικού εξοπλισμού (WEEE) και απόρριψη του προϊόντος στο τέλος της ωφέλιμης ζωής του



Αυτό το προϊόν συμμορφώνεται με την Οδηγία WEEE της EU (2012/19/EU). Το προϊόν αυτό φέρει το σύμβολο ταξινόμησης για απόβλητα ηλεκτρικού και ηλεκτρονικού εξοπλισμού (WEEE).

Αυτό το σύμβολο υποδεικνύει ότι αυτό το προϊόν δεν πρέπει να απορριφθεί μαζί με άλλα οικιακά απορρίμματα στο τέλος της ωφέλιμης ζωής του. Η χρησιμοποιημένη συσκευή πρέπει να επιστραφεί σε επίσημα καθορισμένο σημείο συλλογής για ανακύκλωση ηλεκτρικών και ηλεκτρονικών συσκευών. Για να βρείτε αυτά τα σημεία συλλογής απευθυνθείτε στις τοπικές σας αρχές ή στο σημείο αγοράς του προϊόντος. Κάθε νοικοκυριό παίζει σημαντικό ρόλο στην ανάκτηση και ανακύκλωση παλιών συσκευών. Η κατάλληλη απόρριψη χρησιμοποιημένων συσκευών συμβάλλει στην αποτροπή ενδεχόμενων αρνητικών συνεπειών για το περιβάλλον και την ανθρώπινη υγεία.

1.3 Πληροφορίες για τη συσκευασία



Η συσκευασία του προϊόντος είναι κατασκευασμένη από ανακυκλώσιμα υλικά, σύμφωνα με την Εθνική νομοθεσία.

Μην απορρίπτετε τα άχρηστα υλικά συσκευασίας μαζί με τα οικιακά ή άλλα απόβλητα, αλλά παραδώστε τα στα ειδικά σημεία συλλογής συσκευασιών που έχουν οριστεί από τις τοπικές αρχές.

1.4 Άχρηστες μπαταρίες



Να βεβαιώνεστε ότι οι άχρηστες μπαταρίες απορρίπτονται σύμφωνα με τους τοπικούς νόμους και κανονισμούς. Το σύμβολο στην μπαταρία και τη συσκευασία υποδεικνύει ότι η μπαταρία που παραδίδεται με το προϊόν δεν πρέπει να απορρίπτεται μαζί με τα οικιακά απορρίμματα. Αυτό το σύμβολο μπορεί να χρησιμοποιείται σε συνδυασμό με ένα χημικό σύμβολο σε ορισμένες περιοχές. Αν οι μπαταρίες περιέχουν περισσότερο από 0,0005% υδράργυρο και περισσότερο από 0,004% μόλυβδο, προστίθεται κάτω από το σύμβολο το χημικό σύμβολο Hg για τον υδράργυρο και το χημικό σύμβολο Pb για τον μόλυβδο. Διασφαλίζοντας ότι οι μπαταρίες απορρίπτονται σωστά, συμβάλλετε στην πρόληψης δυνητικής βλάβης στο περιβάλλον και στην ανθρώπινη υγεία από ακατάλληλη απόρριψη των μπαταριών.

1.5 Τι πρέπει να κάνετε για εξοικονόμηση ενέργειας

- Για να αποφύγετε άσκοπη κατανάλωση ενέργειας κατά τη χρήση της συσκευής, ρυθμίζετε τα επίπεδα ταχύτητας ανάλογα με το είδος δαπέδου που σκουπίζετε.
- Υπό κανονικές συνθήκες, χρησιμοποιούνται χαμηλές ταχύτητες για το σκούπισμα σκληρών δαπέδων, κουρτινών και καναπέδων, και υψηλές ταχύτητες για καθαρισμό χαλιών.

2 Γενική άποψη

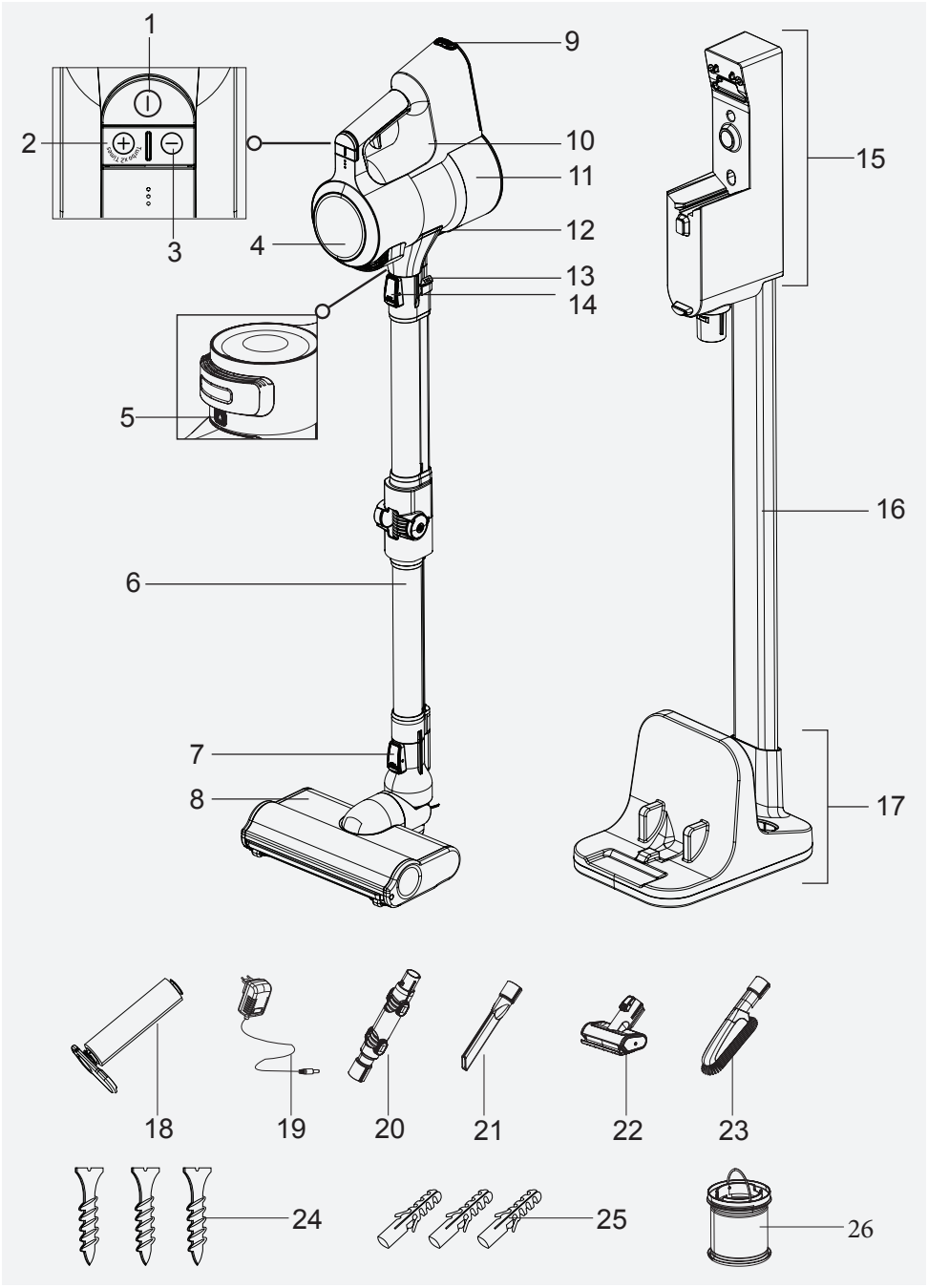

2 Γενική άποψη

2.1 Στοιχεία ελέγχου και μέρη της συσκευής

1. Διακόπτης On-Off
2. Κουμπί Τρόπου λειτουργίας **+**
3. Κουμπί Τρόπου λειτουργίας **-**
4. Οθόνη LCD
5. Κουμπί απελευθέρωσης καλύμματος φίλτρου
6. Αναδιπλούμενο ραβδί
7. Κουμπί απασφάλισης της βούρτσας
8. Ηλεκτρική περιστρεφόμενη βούρτσα
9. Κουμπί απασφάλισης του πακέτου μπαταριών
10. Σώμα της συσκευής
11. Δοχείο σκόνης
12. Κουμπί ανοίγματος του καλύμματος δοχείου σκόνης
13. Κουμπί αναδιπλούμενου ραβδιού
14. Κουμπί απασφάλισης του ραβδιού
15. Βάση φόρτισης
16. Σωλήνας βάσης φόρτισης
17. Υποστήριγμα βάσης φόρτισης
18. Ρολό για σκληρό δάπεδο
19. Τροφοδοτικό
20. Γωνία
21. Ακροφύσιο με στενό στόμιο
22. Μίνι περιστρεφόμενη βούρτσα
23. Βούρτσα σκόνης
24. Βίδα
25. Ούπατ
26. Αντικατάσταση φίλτρου

2.2 Τεχνικά χαρακτηριστικά

Ονομαστική κατανάλωση ισχύος: 550 W

Είσοδος: 100 - 240 V~ 50-60 Hz 0,8 A (μέγ.)

Έξοδος: 36 V ⎓ 0,6 A

Χρόνος φόρτισης: 5-6 ώρες
Χρόνος λειτουργίας σε μέγιστη ισχύ: έως 15 λεπτά
Χρόνος λειτουργίας σε μεσαία ισχύ: έως 30 λεπτά
Χρόνος λειτουργίας σε ελάχιστη ισχύ: έως 60 λεπτά

Με την επιφύλαξη του δικαιώματος τεχνικών και σχεδιαστικών αλλαγών.

Στοιχεία εξωτερικού τροφοδοτικού

Κατασκευαστής :
Dongguan Yinli Electronics Co.,Ltd

Κωδικός μοντέλου :
YLS0241A-E360060

Τάση εισόδου : 100-240 V~

Συχνότητα εισόδου : 50-60 Hz

Ρεύμα εισόδου: 0,8 A

Τάση εξόδου : 36,0 V

Ρεύμα εξόδου : 0,6 A

Ισχύς εξόδου : 21,6 W

Μέση ενεργή απόδοση :
87,19%

Απόδοση σε χαμηλό φορτίο (10%):
79,58%

Κατανάλωση ρεύματος χωρίς φορτίο : 0,09W

Οι τιμές που παρέχονται με τη συσκευή ή τα συνοδευτικά της έγγραφα είναι εργαστηριακές μετρήσεις βασισμένες στα αντίστοιχα πρότυπα. Οι τιμές αυτές μπορεί να διαφέρουν ανάλογα με τη χρήση του προϊόντος και τις συνθήκες του περιβάλλοντος.

2 Γενική άποψη

Προβλεπόμενη χρήση	Βαθμίδα ταχύτητας	Χρόνος λειτουργίας	
Σκληρό δάπεδο	Ελάχιστη ταχύτητα	Έως 60 λεπτά	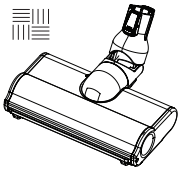
	Μεσαία ταχύτητα	Έως 30 λεπτά	
	Μέγιστη ταχύτητα	Έως 15 λεπτά	
Δάπεδο με χαλί	Ελάχιστη ταχύτητα	Έως 30 λεπτά	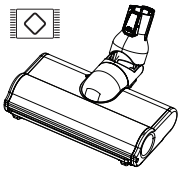
	Μεσαία ταχύτητα	Έως 15 λεπτά	
	Μέγιστη ταχύτητα	Έως 7 λεπτά	
Τύπου χειρός	Ελάχιστη ταχύτητα	Έως 90 λεπτά	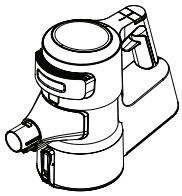
	Μεσαία ταχύτητα	Έως 30 λεπτά	
	Μέγιστη ταχύτητα	Έως 8 λεπτά	

Οι τιμές χρόνου λειτουργίες που αναφέρθηκαν παραπάνω ισχύουν για πλήρη φόρτιση (100%).

Η ηλεκτρική περιστρεφόμενη βούρτσα (8) ανιχνεύει αυτόματα τον τύπο του δαπέδου. Οι τιμές χρόνου λειτουργίας μπορεί να διαφέρουν ανάλογα με την αλλαγή μεταξύ τύπων δαπέδου κατά τη χρήση.

Οι τιμές χρόνου λειτουργίας για τύπο χειρός ισχύουν για λειτουργία χωρίς αξεσουάρ, και λειτουργία με μία γωνία (20), μια βούρτσα σκόνης (23) και με το ακροφύσιο με στενό στόμιο (21). Ο χρόνος διαφέρει σε περίπτωση χρήσης με μίνι περιστρεφόμενη βούρτσα (22).

3 Εγκατάσταση

3.1 Προβλεπόμενη χρήση

Αυτή η συσκευή προορίζεται για οικιακή χρήση και δεν είναι κατάλληλη για επαγγελματική χρήση.

3.2 Εγκατάσταση της φορητής βάσης φόρτισης

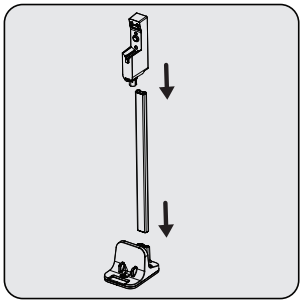

Εγκαταστήστε τον σωλήνα βάσης φόρτισης (16) στο υποστήριγμα βάσης φόρτισης (17) και κατόπιν εγκαταστήστε τη βάση φόρτισης (15) στον σωλήνα βάσης φόρτισης (16).

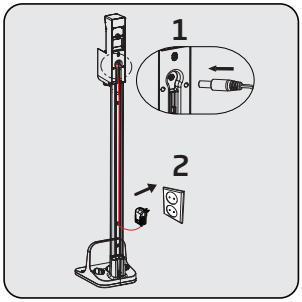

Εγκαταστήστε το λεπτό άκρο του φορτιστή στην έδρα στη βάση φόρτισης (15).
Συνδέστε το τροφοδοτικό (19) στην πρίζα.

3 Εγκατάσταση

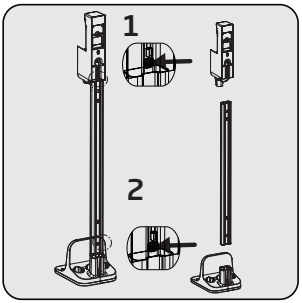

Αν θέλετε να εγκαταστήσετε τη βάση φόρτισης (15) στον τοίχο, αποσυνδέστε τη μονάδα φόρτισης από τον σωλήνα (16) και το υποστήριγμα (17) χρησιμοποιώντας δύο ξεχωριστά κουμπιά.

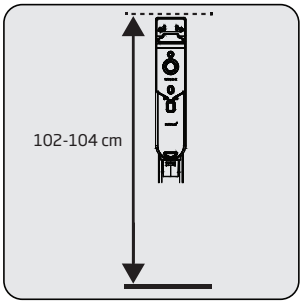

Τοποθετήστε τη βάση φόρτισης (15) σε ύψος 102-104 cm από το έδαφος.

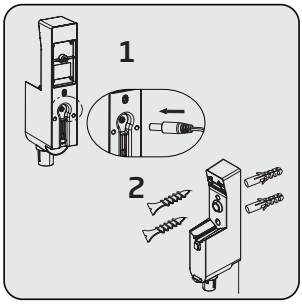

Εγκαταστήστε το άκρο του φορτιστή (19) στην έδρα στην πίσω πλευρά στη βάση φόρτισης (15).
Περάστε το καλώδιο του τροφοδοτικού μέσα από τον δακτύλιο στερέωσης του καλωδίου ρεύματος πίσω από τον σωλήνα βάσης φόρτισης και στερεώστε το καλώδιο.
Εγκαταστήστε τη βάση φόρτισης (15) στον τοίχο χρησιμοποιώντας δύο βίδες (24) και δύο ούπατ (25).

3.3 Εγκατάσταση του κυρίως σώματος και της βούρτσας

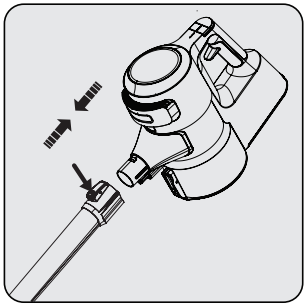

Εγκαταστήστε το ραβδί στο άκρο του σώματος της συσκευής (10).
Αφαιρέστε το πατώντας το κουμπί απασφάλισης (14).

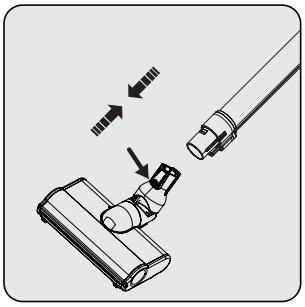

Πατήστε το κουμπί απασφάλισης της ηλεκτρικής περιστρεφόμενης βούρτσας (7) πάνω στην ηλεκτρική περιστρεφόμενη βούρτσα (8) και πιέστε την στην κατεύθυνση του βέλους προς το ραβδί.

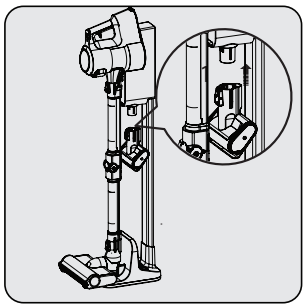

Εγκαταστήστε τη μίνι περιστρεφόμενη βούρτσα (22) στη βάση φόρτισης (15).

4 Λειτουργία

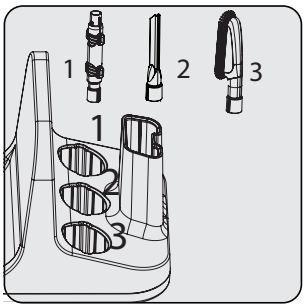

Τοποθετήστε άλλα αξεσουάρ στο υποστήριγμα βάσης φόρτισης (17).

4.1 Φόρτιση της συσκευής

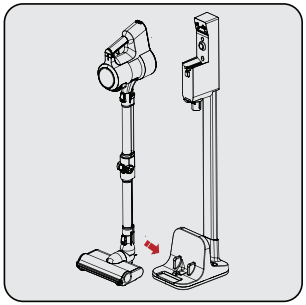

Ασφαλίστε την ηλεκτρική περιστρεφόμενη βούρτσα (8) στο υποστήριγμα βάσης φόρτισης.

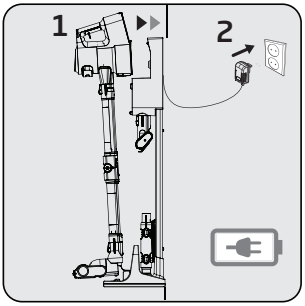

Εγκαταστήστε το σώμα της συσκευής (10) στη βάση φόρτισης (15).

Συνδέστε το τροφοδοτικό (19) στην πρίζα.

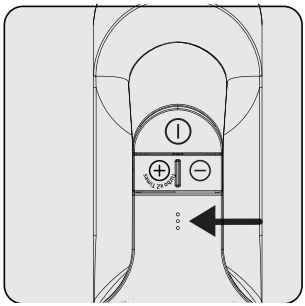

Όταν οι ενδεικτικές λυχνίες LED φόρτισης αναβοσβήνουν με λευκό χρώμα, αυτό σημαίνει ότι η συσκευή φορτίζεται.

– Όταν είναι αναμμένα όλα τα επίπεδα των ενδεικτικών λυχνιών LED φόρτισης, αυτό σημαίνει ότι έχει ολοκληρωθεί η φόρτιση της συσκευής.

Χρειάζονται έως 5 ώρες για πλήρη φόρτιση της συσκευής. Η συσκευή δεν πρέπει να χρησιμοποιείται χωρίς φόρτιση.

4 Λειτουργία

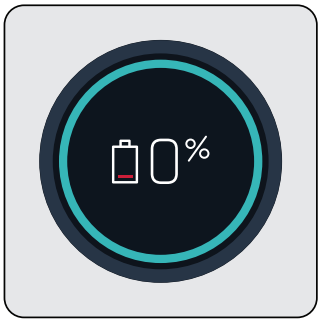

Όταν τοποθετήσετε τη συσκευή στη βάση φόρτισης (15), αρχίζει να φορτίζεται και το ποσοστό φόρτισης της μπαταρίας θα εμφανίζεται στην οθόνη (4). Το ποσοστό (%) και η ένδειξη φόρτισης μπαταρίας αυξάνονται καθώς φορτίζεται η συσκευή.

Η οθόνη (4) σβήνει 3 λεπτά μετά τη σύνδεση της συσκευής στη βάση φόρτισης και η κατάσταση της μπαταρίας εμφανίζεται από 3 λυχνίες LED πάνω στη συσκευή.

Για να δείτε το ποσοστό φόρτισης της συσκευής, πατήστε το κουμπί τρόπου λειτουργίας **+** (2) ή **-** (3) μία φορά ενώ φορτίζεται η συσκευή.

4.2 Λειτουργία

Η συσκευή μπορεί να συνδεθεί για φόρτιση πριν την πλήρη αποφόρτιση της μπαταρίας. Η συσκευή μπορεί να διατηρείται συνεχώς πάνω στη βάση φόρτισης (15) έως την επόμενη χρήση της.

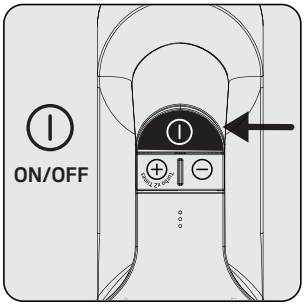

Πατήστε το κουμπί on/off (1) για να χρησιμοποιήσετε τη συσκευή. Η συσκευή αρχίζει να λειτουργεί με την ελάχιστη ταχύτητα όταν πατηθεί το κουμπί on/off.

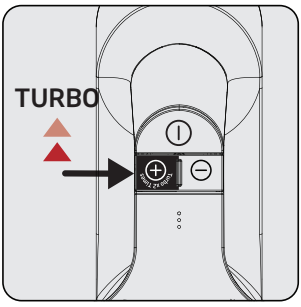

Πατήστε το κουμπί τρόπου λειτουργίας **"+"** (2) μία φορά για να χρησιμοποιήσετε τη συσκευή με μεσαία ταχύτητα. Πατήστε το άλλη μία φορά για να τη χρησιμοποιήσετε με τη μέγιστη ταχύτητα.

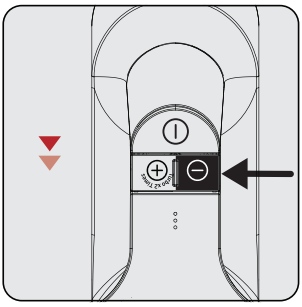

Πατήστε το κουμπί τρόπου λειτουργίας **"-"** (3) μία φορά για να επιλέξετε χαμηλότερη ταχύτητα κατά τη λειτουργία σε μέγιστη ταχύτητα ή μεσαία ταχύτητα.

4 Λειτουργία

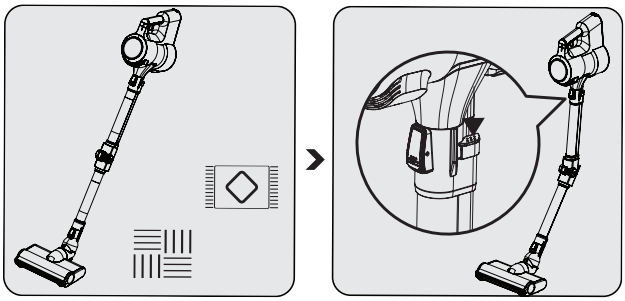

Αυτή η συσκευή είναι κατάλληλη για χρήση σε πάνω χαλιά και σκληρά δάπεδα

Πατήστε ένα από τα δύο κουμπιά (13) πάνω στο ραβδί για να διπλώσετε το ραβδί. Με αυτό τον τρόπο, μπορείτε να φθάσετε σε δύσκολες περιοχές, όπως κάτω από καθίσματα.

Αν το τροφοδοτικό της βάσης φόρτισης έχει συνδεθεί στην πρίζα, η συσκευή σταματά αυτόματα να λειτουργεί αν τοποθετηθεί πάνω στη βάση φόρτισης (15) ενώ είναι σε λειτουργία.

4 Λειτουργία

4.3 Οθόνη LCD

4.3.1 Κύρια οθόνη

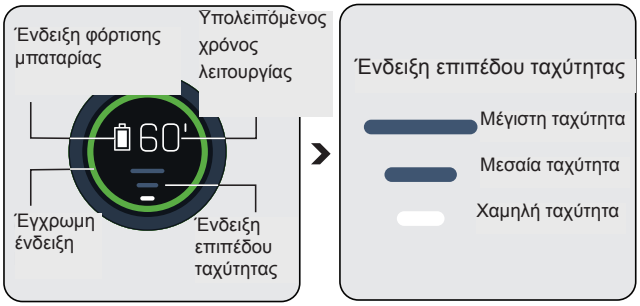

Ένδειξη φόρτισης μπαταρίας: Μεταβάλλεται ανάλογα με τον υπολειπόμενο χρόνο λειτουργίας.
Υπολειπόμενος χρόνος λειτουργίας: Υποδεικνύει το υπολειπόμενο επίπεδο φόρτισης σε λεπτά, ανάλογα με το επίπεδο ταχύτητας και τον τύπο δαπέδου όπου χρησιμοποιείται η συσκευή.
Έγχρωμη ένδειξη: Υποδεικνύει τον υπολειπόμενο χρόνο λειτουργίας με πράσινο, κίτρινο και κόκκινο χρώμα.

Ένδειξη επιπέδου ταχύτητας: Υποδεικνύει το επίπεδο ταχύτητας στο οποίο χρησιμοποιείται η συσκευή.
Για παράδειγμα, και οι τρεις γραμμές ένδειξης είναι αναμμένες σε λευκό χρώμα όταν η συσκευή χρησιμοποιείται στη μέγιστη ταχύτητα.



Ο κύκλος γύρω από την ένδειξη (4) αλλάζει χρώμα ανάλογα με τον υπολειπόμενο χρόνο λειτουργίας.
Ταυτόχρονα, η ένδειξη φόρτισης μπαταρίας μεταβάλλεται σύμφωνα με τον υπολειπόμενο χρόνο λειτουργίας.

Έγχρωμη ένδειξη:

Χαμηλό επίπεδο ταχύτητας

- Ανάβει με πράσινο χρώμα μεταξύ 60 λεπτών και 30 λεπτών από πλήρη φόρτιση.
- Ανάβει με κίτρινο χρώμα στα τελευταία 30 λεπτά έως 3 λεπτά.
- Ανάβει με κόκκινο χρώμα στα τελευταία 3 λεπτά υπολειπόμενης φόρτισης.

Μεσαίο επίπεδο ταχύτητας

- Ανάβει με κίτρινο χρώμα μεταξύ 30 λεπτών και 3 λεπτών από πλήρη φόρτιση.
- Ανάβει με κόκκινο χρώμα στα τελευταία 3 λεπτά υπολειπόμενης φόρτισης.

4 Λειτουργία

Μέγιστο επίπεδο ταχύτητας

- Ανάβει με κίτρινο χρώμα μεταξύ 7 λεπτών και 3 λεπτών από πλήρη φόρτιση.
- Ανάβει με κόκκινο χρώμα στα τελευταία 3 λεπτά υπολειπόμενης φόρτισης.

Ο υπολειπόμενος χρόνος λειτουργίας, η ένδειξη φόρτισης μπαταρίας και η έγχρωμη ένδειξη που εμφανίζονται στην οθόνη (4) διαφέρουν ανάλογα με το επίπεδο ταχύτητας και τον τύπο δαπέδου όπου χρησιμοποιείται η συσκευή.

4.3.2 Αλλαγή της ταχύτητας



Κατά την αλλαγή ταχύτητας, εμφανίζονται στην οθόνη ένα σύμβολο κινούμενης φόρτισης και η ένδειξη επιπέδου ταχύτητας. Κατόπιν θα εμφανίζεται η κύρια οθόνη.

4.3.3 Φόρτιση

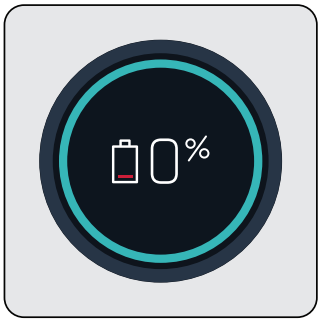

Όταν τοποθετήσετε τη συσκευή στη βάση φόρτισης (15), αρχίζει να φορτίζεται, και το ποσοστό φόρτισης της μπαταρίας θα εμφανίζεται στην οθόνη (4). Το ποσοστό (%) και η ένδειξη φόρτισης μπαταρίας αυξάνονται καθώς φορτίζεται η συσκευή.

Η οθόνη σβήνει 3 λεπτά μετά τη σύνδεση της συσκευής στη βάση φόρτισης (3) και η κατάσταση της μπαταρίας εμφανίζεται από 3 λυχνίες LED πάνω στη συσκευή.

Για να δείτε το ποσοστό φόρτισης της συσκευής, πατήστε το κουμπί τρόπου λειτουργίας **+** ή **-** μία φορά ενώ φορτίζεται η συσκευή.

4.3.4 Αυτόματη ανίχνευση δαπέδου



Όταν η βούρτσα αυτόματης ανίχνευσης δαπέδου (8) μετακινηθεί από ένα δάπεδο με χαλί σε ένα σκληρό δάπεδο, οι εικόνες που παρουσιάζονται παραπάνω θα εμφανίζονται κινούμενες στην οθόνη (4).



Όταν η βούρτσα αυτόματης ανίχνευσης δαπέδου (8) μετακινηθεί από ένα σκληρό δάπεδο σε ένα δάπεδο με χαλί, οι εικόνες που παρουσιάζονται παραπάνω θα εμφανίζονται κινούμενες στην οθόνη (4).

4 Λειτουργία

4.3.5 Οθόνες προειδοποίησης

4.3.5.1 Προειδοποίηση καθαρισμού φίλτρου

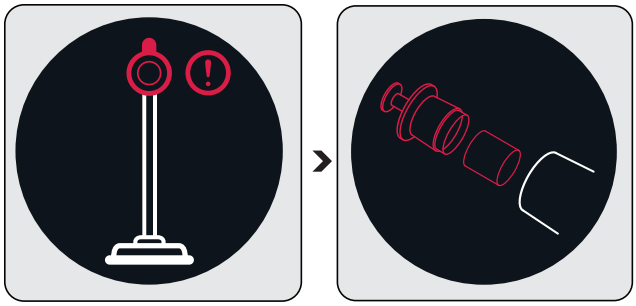

Τα φίλτρα θα πρέπει να καθαρίζονται τακτικά για την αποφυγή υποβάθμισης της απόδοσης. Αν δεν καθαρίζονται τακτικά (σε περίπτωση υπερβολικής συσσώρευσης σκόνης), εμφανίζεται στην οθόνη μια κινούμενη εικόνα καθαρισμού του φίλτρου για ένα πολύ μικρό χρονικό διάστημα, για να υποδείξει ότι θα πρέπει να καθαριστεί το μεταλλικό φίλτρο και το αφρώδες υλικό εισόδου. Ωστόσο, η συσκευή συνεχίζει να λειτουργεί.

Συνιστάται να καθαρίσετε το μεταλλικό φίλτρο και το αφρώδες υλικό εισόδου όπως περιγράφεται στην ενότητα **"5.2 Καθαρισμός του μεταλλικού φίλτρου και του αφρώδους υλικού εισόδου"** πριν συνεχίσετε με τον καθαρισμό.

4.3.5.2 Προειδοποίηση μπλοκαρίσματος βούρτσας

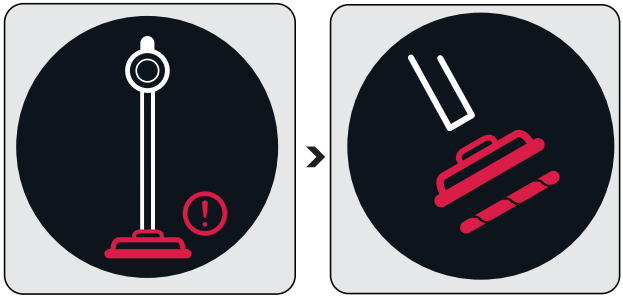

Όταν η περιστροφική βούρτσα είναι μπλοκαρισμένη ή έχουν μπερδευτεί στο περιστρεφόμενο ρολό πάρα πολλές τρίχες και λοιπά υλικά, εμφανίζεται συνεχώς στην οθόνη η κινούμενη εικόνα μπλοκαρίσματος της βούρτσας και η λειτουργία της συσκευής σταματά.

4 Λειτουργία

Συνιστάται να καθαρίσετε τη βούρτσα όπως περιγράφεται στην ενότητα **"5.4 Καθαρισμός της βούρτσας"** πριν συνεχίσετε με τον καθαρισμό. Αφαιρέστε την περιστροφική βούρτσα (8) από το αναδιπλούμενο ραβδί (6). Επιθεωρήστε τη σύνδεση της περιστροφικής βούρτσας προς τη ράβδο και αφαιρέστε τυχόν αντικείμενα ή υλικά που τη φράζουν.

4.3.5.3 Προειδοποίηση μπλοκαρίσματος αγωγού αναρρόφησης

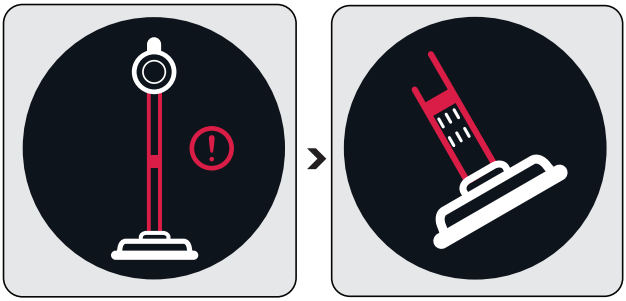

Όταν έχει φράξει ο αγωγός αναρρόφησης, εμφανίζεται συνεχώς στην οθόνη μια κινούμενη εικόνα που υποδεικνύει ότι ο αγωγός είναι μπλοκαρισμένο και η λειτουργία της συσκευής σταματά. Προσδιορίστε την αιτία του μπλοκαρίσματος του αγωγού αναρρόφησης.

Συνιστάται να προσδιορίσετε την αιτία του μπλοκαρίσματος όπως περιγράφεται στην ενότητα **"5.5 Καθαρισμός μπλοκαρισμάτων"** πριν συνεχίσετε με τον καθαρισμό. Αφαιρέστε την περιστροφική βούρτσα (8) από το αναδιπλούμενο ραβδί (6). Αφαιρέστε το αναδιπλούμενο ραβδί από το σώμα της συσκευής. Επιθεωρήστε τη σύνδεση της περιστροφικής βούρτσας προς τη ράβδο και αφαιρέστε τυχόν αντικείμενα ή υλικά που τη φράζουν. Επιθεωρήστε το ραβδί από τα άκρα εισόδου και εξόδου του ραβδιού, και αφαιρέστε τυχόν αντικείμενα ή υλικά που το φράζουν. Επιθεωρήστε το ακροφύσιο αναρρόφησης στο σώμα της συσκευής (10) και αφαιρέστε τυχόν αντικείμενα και υλικά που το φράζουν.

4.4 Αξεσουάρ

Μπορείτε να χρησιμοποιείτε τα αξεσουάρ τοποθετώντας τα στο άκρο του σώματος της συσκευής.

4 Λειτουργία

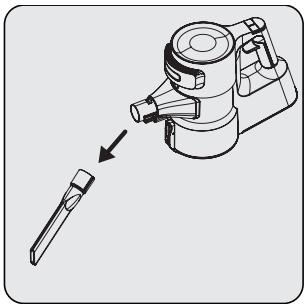

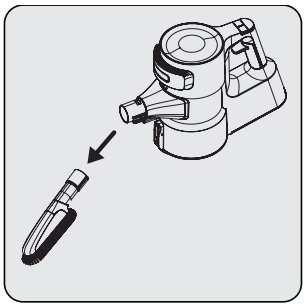

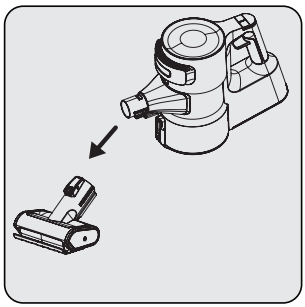

Ακροφύσιο με στενό στόμιο (21): Κατάλληλο για καθαρισμό του χώρου πίσω από έπιπλα, περιοχών με δύσκολη πρόσβαση και στενών περιοχών.

Βούρτσα σκόνης (23): Κατάλληλη για τον καθαρισμό κουρτινών, επίπλων με επικάλυψη κεριού και γενικά ευαίσθητων και εύθραυστων αντικειμένων.

Μίνι περιστρεφόμενη βούρτσα (22): Κατάλληλη για καθαρισμό δαπέδων, σκαλοπατιών, εσωτερικών επιφανειών αυτοκινήτων, καναπέδων και καθισμάτων κλπ. Επίσης χρησιμοποιείται για την απομάκρυνση τριχών κατοικιδίων από τέτοιες επιφάνειες.

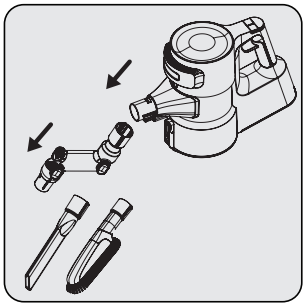

Μπορείτε να χρησιμοποιήσετε τη γωνία (20) εγκαθιστώντας την στο άκρο του σώματος της συσκευής (10) για να σας δώσει πρόσβαση σε σημεία που αλλιώς θα φθάνατε δύσκολα.

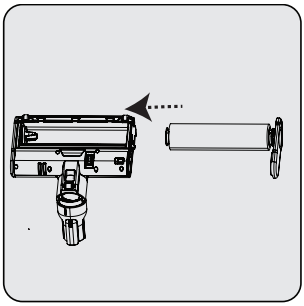

Αυτό το αξεσουάρ είναι κατάλληλο για χρήση σε ευαίσθητα σκληρά δάπεδα (από φυσικό ξύλο κλπ.).

5 Καθαρισμός και συντήρηση

Απενεργοποιήστε τη συσκευή και αποσυνδέστε την από την πρίζα πριν την καθαρίσετε.

ΠΡΟΣΟΧΗ: Μη χρησιμοποιείτε βενζόλιο, διαλύτες, καθαριστικά που χαράζουν, μεταλλικά αντικείμενα ή σκληρές βούρτσες για να καθαρίσετε τη συσκευή.

ΠΡΟΣΟΧΗ: Μπορεί να προκύψει παραμόρφωση στα φίλτρα με την πάροδο του χρόνου ως αποτέλεσμα της χρήσης. Ένα παραμορφωμένο φίλτρο πρέπει να αντικαθίσταται με καινούργιο για την αποφυγή απώλειας απόδοσης. Επικοινωνήστε με την εξυπηρέτηση πελατών για να αγοράσετε ένα καινούργιο. (βλ. σελ. 25)

5.1 Καθαρισμός του δοχείου σκόνης

Συνιστούμε να καθαρίζετε το δοχείο σκόνης (11) μετά από κάθε χρήση της συσκευής.

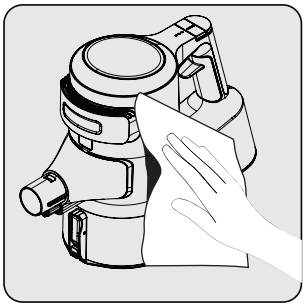

Σκουπίστε την επιφάνεια του σώματος της συσκευής με ένα υγρό πανί (10).

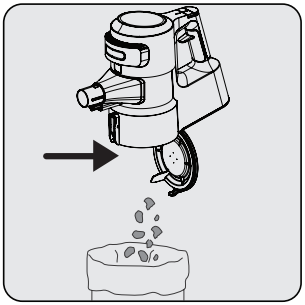

Πατήστε το κουμπί ανοίγματος του καλύμματος δοχείου σκόνης (12) για να ανοίξετε το δοχείο σκόνης (11) και πετάξτε τη σκόνη που έχει συσσωρευτεί στο εσωτερικό του δοχείου.

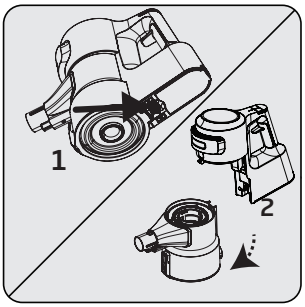

Πατήστε τη σκανδάλη κάτω από τη συσκευή για να καθαρίσετε το ρεζερβουάρ σκόνης (11).

Αποσυνδέστε το δοχείο σκόνης (11) από το σώμα της συσκευής (10).

5 Καθαρισμός και συντήρηση

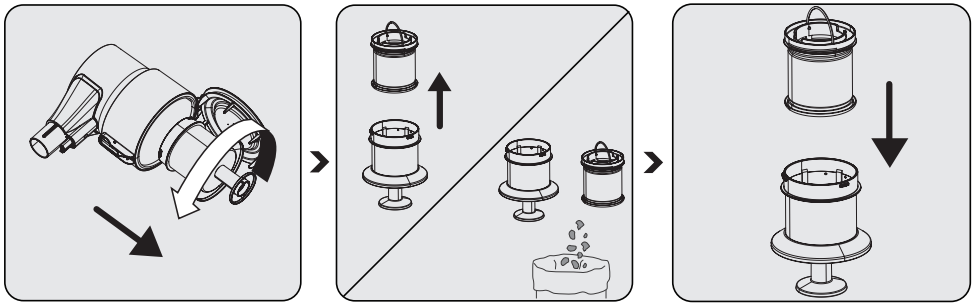

Αφαιρέστε το μεταλλικό φίλτρο και το αφρώδες υλικό εισόδου μέσα από το δοχείο σκόνης (11) περιστρέφοντας το μεταλλικό φίλτρο αριστερόστροφα.

Αφαιρέστε το αφρώδες υλικό εισόδου μέσα από το μεταλλικό φίλτρο.

Αφαιρέστε τη σκόνη από το μεταλλικό φίλτρο και το αφρώδες υλικό εισόδου κτυπώντας τα προσεκτικά πάνω σε μια σκληρή επιφάνεια όπως ενός κάδου απορριμμάτων ή με χρήση μιας βούρτσας.

Εγκαταστήστε το αφρώδες υλικό εισόδου μέσα στο μεταλλικό φίλτρο.

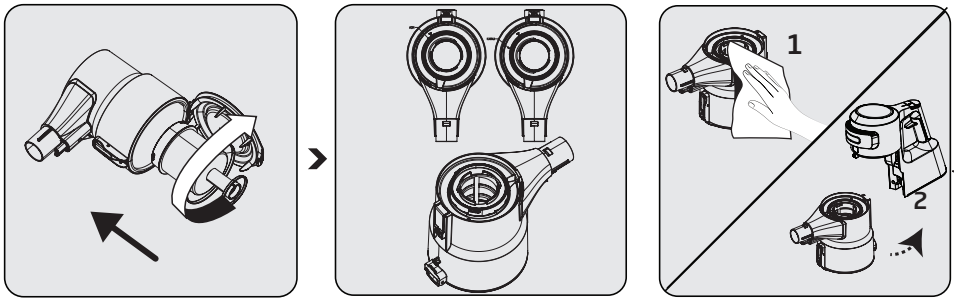

Εγκαταστήστε το μεταλλικό φίλτρο μέσα στο ρεζερβουάρ σκόνης (11) περιστρέφοντάς το δεξιόστροφα.

Κατά την εγκατάσταση του μεταλλικού φίλτρου και του αφρώδους υλικού στο δοχείο σκόνης από τα οποία τα αφαιρέσατε, τοποθετήστε τα όπως δείχνουν τα σύμβολα ασφάλισης πάνω στο δοχείο σκόνης.

1. Σκουπίστε το σώμα (10) της συσκευής με ένα υγρό πανί.
2. Εγκαταστήστε το σώμα της συσκευής (10) στο δοχείο σκόνης (11).

5 Καθαρισμός και συντήρηση

5.2 Καθαρισμός του μεταλλικού φίλτρου και του αφρώδους υλικού εισόδου

Το μεταλλικό φίλτρο και το αφρώδες υλικό εισόδου πρέπει να καθαρίζονται τακτικά.

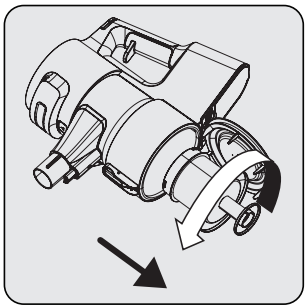

Αφαιρέστε το μεταλλικό φίλτρο και το αφρώδες υλικό εισόδου μέσα από το δοχείο σκόνης (11) περιστρέφοντας το μεταλλικό φίλτρο αριστερόστροφα.

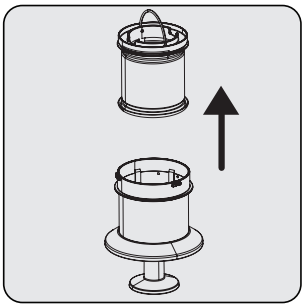

Αφαιρέστε το αφρώδες υλικό εισόδου μέσα από το μεταλλικό φίλτρο.

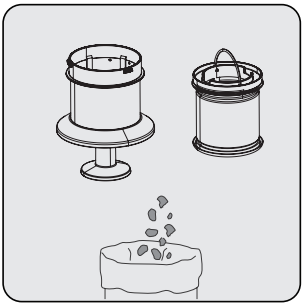

Αφαιρέστε τη σκόνη από το μεταλλικό φίλτρο και το αφρώδες υλικό εισόδου κτυπώντας τα προσεκτικά πάνω σε μια σκληρή επιφάνεια όπως ενός κάδου απορριμμάτων ή με χρήση μιας βούρτσας.

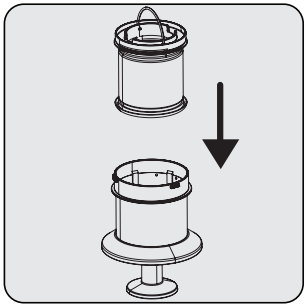

Εγκαταστήστε το αφρώδες υλικό εισόδου μέσα στο μεταλλικό φίλτρο.

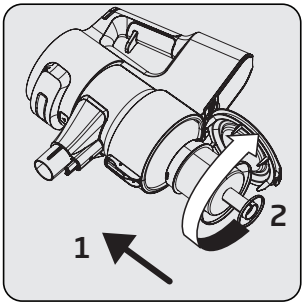

Εγκαταστήστε το μεταλλικό φίλτρο και το αφρώδες υλικό εισόδου μέσα στο δοχείο σκόνης (11) περιστρέφοντας το μεταλλικό φίλτρο δεξιόστροφα.

5 Καθαρισμός και συντήρηση

Καθαρίστε το μεταλλικό φίλτρο και το αφρώδες υλικό εισόδου πλένοντάς τα σε τρεχούμενο κρύο νερό μία φορά τον μήνα αφού πρώτα αφαιρέσετε τη σκόνη από πάνω τους.

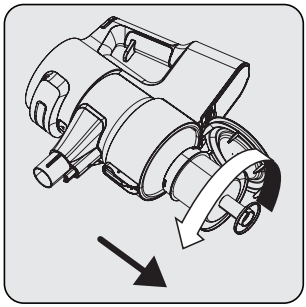

Αφαιρέστε το μεταλλικό φίλτρο και το αφρώδες υλικό εισόδου μέσα από το δοχείο σκόνης (11) περιστρέφοντας το μεταλλικό φίλτρο αριστερόστροφα.

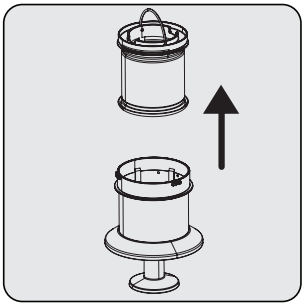

Αφαιρέστε το αφρώδες υλικό εισόδου μέσα από το μεταλλικό φίλτρο.

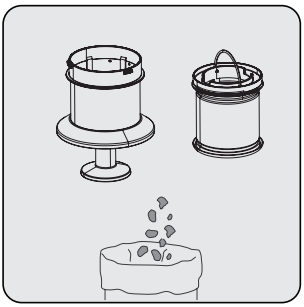

Αφαιρέστε τη σκόνη από το μεταλλικό φίλτρο και το αφρώδες υλικό εισόδου κτυπώντας τα προσεκτικά πάνω σε μια σκληρή επιφάνεια όπως ενός κάδου απορριμμάτων ή με χρήση μιας βούρτσας.

ΠΡΟΣΟΧΗ: Πλένετε με κρύο νερό. Το χλιαρό ή ζεστό νερό υποβαθμίζει τη δομή του φίλτρου.

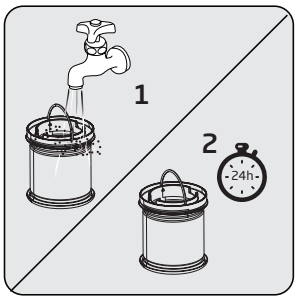

Πλύνετε το αφρώδες υλικό εισόδου σε τρεχούμενο κρύο νερό και αφήστε το να στεγνώσει.

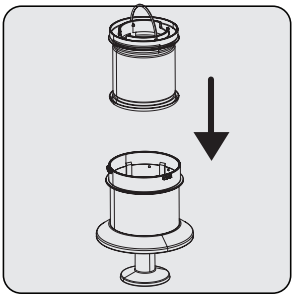

Αφού στεγνώσει καλά, εγκαταστήστε το αφρώδες υλικό εισόδου μέσα στο μεταλλικό φίλτρο.

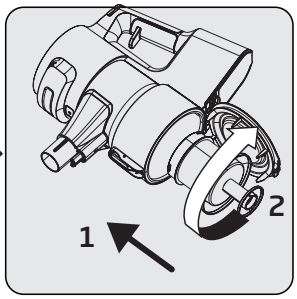

Εγκαταστήστε το μεταλλικό φίλτρο και το αφρώδες υλικό εισόδου μέσα στο δοχείο σκόνης (11) περιστρέφοντας το μεταλλικό φίλτρο δεξιόστροφα.

Μπορεί να χρειαστούν 24 έως 48 ώρες για να στεγνώσει το αφρώδες υλικό εισόδου που πλύνατε. Επανεγκαταστήστε το αφού βεβαιωθείτε ότι έχει στεγνώσει καλά.

5 Καθαρισμός και συντήρηση

5.3 Καθαρισμός του φίλτρου EPA E12 και του αφρώδους υλικού εξόδου

Καθαρίζετε τακτικά το φίλτρο EPA E12 και το αφρώδες υλικό εξόδου.

ΠΡΟΣΟΧΗ: Μην πλύνετε το φίλτρο EPA E12.

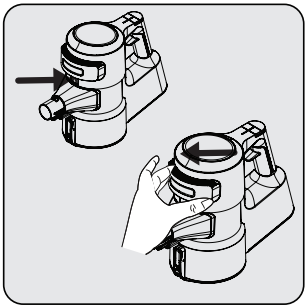

Αφαιρέστε το κάλυμμα ταυτόχρονα ενώ πατάτε το κουμπί απασφάλισης του φίλτρου EPA E12.

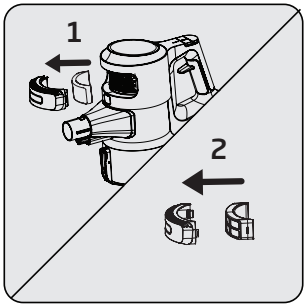

Αφαιρέστε το φίλτρο EPA E12 και το αφρώδες υλικό εξόδου από μέσα του.

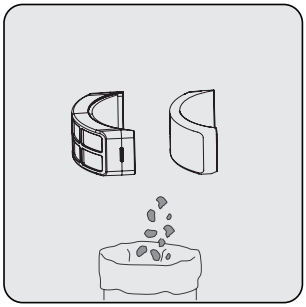

Αφαιρέστε τη σκόνη από το φίλτρο EPA E12 και το αφρώδες υλικό εξόδου κτυπώντας τα προσεκτικά πάνω σε μια σκληρή επιφάνεια όπως ενός κάδου απορριμμάτων ή με χρήση μιας βούρτσας.

5 Καθαρισμός και συντήρηση

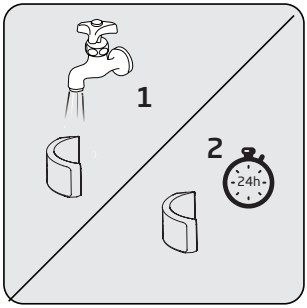

Επιθεωρείτε τακτικά το αφρώδες υλικό εξόδου. Καθαρίστε το πλένοντάς το σε τρεχούμενο κρύο νερό αφού αφαιρέσετε τη σκόνη από πάνω του σε περίπτωση υπερβολικής ποσότητας σκόνης. Επανεγκαταστήστε το αφού έχει στεγνώσει καλά.

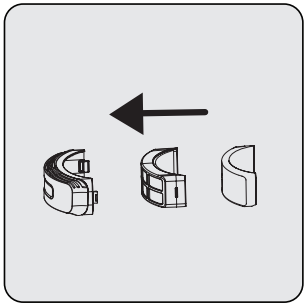

Εγκαταστήστε το φίλτρο EPA E12 και το αφρώδες υλικό εξόδου στο κάλυμμα.

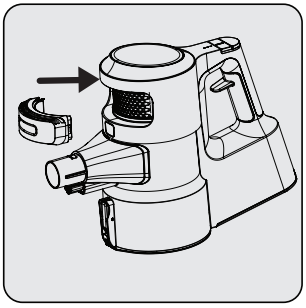

Τοποθετήστε το κάλυμμα στη θέση του.

ΠΡΟΣΟΧΗ: Πλένετε με κρύο νερό. Το χλιαρό ή ζεστό νερό υποβαθμίζει τη δομή του φίλτρου.

5.4 Καθαρισμός της βούρτσας

ΠΡΟΣΟΧΗ: Μην πλύνετε την περιστροφική βούρτσα (8) και το κύριο ρολό βούρτσας.

5 Καθαρισμός και συντήρηση

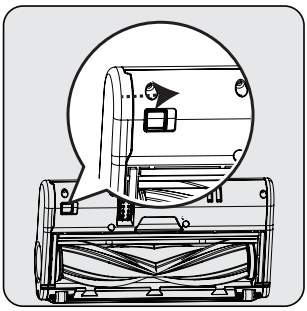

Για να αφαιρέσετε την ηλεκτρική περιστρεφόμενη βούρτσα (8), κρατήστε πατημένο το κουμπί απασφάλισης ρολού βούρτσας έτσι ώστε να ανοίξει η ασφάλιση στην κατεύθυνση του βέλους, περιστρέψτε το κάλυμμα του ρολού προς το μέρος σας και τραβήξτε το προς τα αριστερά.

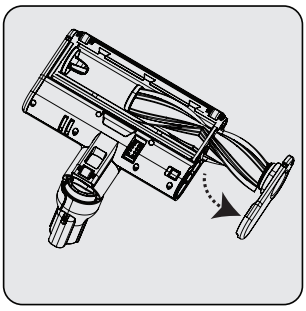

Αφαιρέστε το κύριο ρολό βούρτσας.

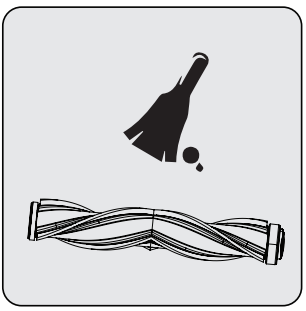

Αφαιρέστε τη σκόνη από πάνω του κτυπώντας το ελαφρά σε μια σκληρή επιφάνεια ή αφαιρέστε τη σκόνη με μια βούρτσα. Αν έχουν μπερδευτεί τυχόν τρίχες κλπ. αφαιρέστε τις κόβοντάς τις.

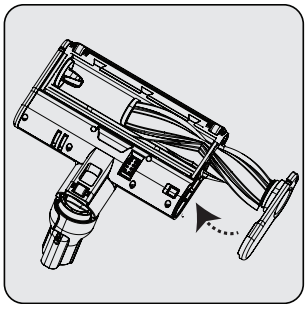

Επανεγκαταστήστε το κύριο ρολό βούρτσας αφού το καθαρίσετε. Ακούγεται ένας ήχος "κλικ" από το κουμπί.

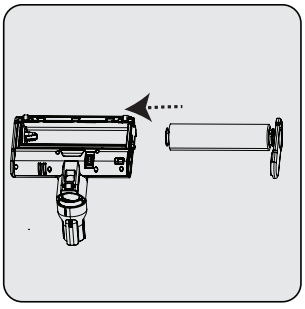

Μπορείτε να αντικαταστήσετε το κύριο ρολό βούρτσας με βούρτσα για ευαίσθητο σκληρό δάπεδο σύμφωνα με την προτίμησή σας.

5 Καθαρισμός και συντήρηση

5.5 Καθαρισμός μπλοκαρισμάτων

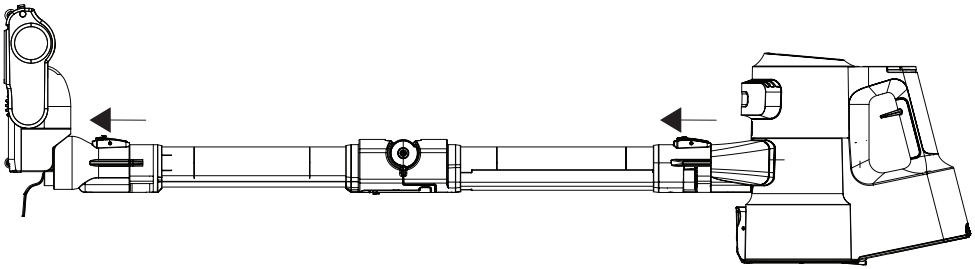

Όταν δείτε στην οθόνη (4) την προειδοποίησης μπλοκαρίσματος αγωγού σκόνης, αποσυνδέστε τη βούρτσα (8) από το ραβδί (6) για να αφαιρέσετε τα υλικά που δημιουργούν το μπλοκάρισμα. Αποσυνδέστε το ραβδί (6) από το σώμα της συσκευής(10).

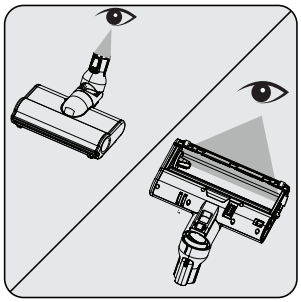

Επιθεωρήστε το σημείο σύνδεσης της βούρτσας (8) και το ακροφύσιο αναρρόφησης. Αφαιρέστε τυχόν ξένα υλικά.

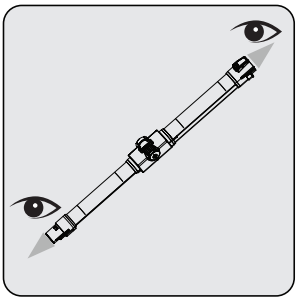

Επιθεωρήστε την είσοδο και την έξοδο του αναδιπλούμενου ραβδιού (6). Αφαιρέστε τυχόν ξένα υλικά.

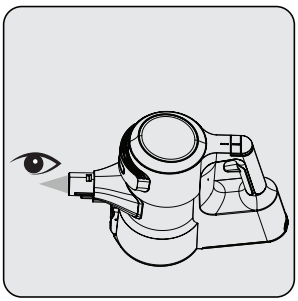

Επιθεωρήστε το ακροφύσιο αναρρόφησης στο σώμα της συσκευής (10). Αφαιρέστε τυχόν ξένα υλικά.

5 Καθαρισμός και συντήρηση

5.6 Αποθήκευση

- Αν δεν προβλέπετε να χρησιμοποιήσετε τη συσκευή για μεγάλο χρονικό διάστημα, αποθηκεύστε την προσεκτικά.
- Αποσυνδέστε τη συσκευή από την πρίζα.
- Βεβαιωθείτε να κρατάτε τη συσκευή μακριά από παιδιά.
- 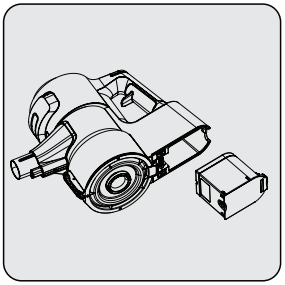

  Αν δεν πρόκειται να χρησιμοποιήσετε τη συσκευή για μεγάλο χρονικό διάστημα, αφαιρέστε την μπαταρία από τη συσκευή και φυλάξτε την μπαταρία σε ένα δροσερό και στεγνό μέρος σε ημι-φορτισμένη κατάσταση. Μη φορτίζετε ή αποφορτίζετε τελείως την μπαταρία.

- Αποθηκεύετε την μπαταρία πάνω σε ένα μη αγώγιμο υλικό και μην επιτρέπετε στην μπαταρία να έρχεται σε απευθείας επαφή με μεταλλικά είδη. Αυτό θα προξενήσει ζημιά στην μπαταρία.

5.7 Μεταφορά και χειρισμός

- Κρατάτε την μπαταρία μέσα στη συσκευασία της κατά τη μεταφορά και τον χειρισμό. Η συσκευασία θα προστατεύει τη συσκευή από φυσική ζημιά.
- Μην τοποθετείτε οποιαδήποτε βαριά αντικείμενα πάνω στη συσκευή ή στη συσκευασία. Η συσκευή μπορεί να υποστεί ζημιά.
- Αν σας πέσει η συσκευή, μπορεί να παρουσιάζει δυσλειτουργίες ή μπορεί να υποστεί ανεπανόρθωτη ζημιά.

6 Προβλήματα και διορθωτικές ενέργειες

ΠΡΟΣΟΧΗ: Ελέγξτε τα εξής σημεία πριν ζητήσετε επισκευαστική βοήθεια από το τμήμα σέρβις.

ΠΡΟΒΛΗΜΑ	ΠΙΘΑΝΗ ΑΙΤΙΑ	ΛΥΣΗ
Δεν λειτουργεί	Μπαταρία αποφορτισμένη.	Φορτίστε την.
	Η μπαταρία μπορεί να έχει φύγει από τη θέση της.	Αφαιρέστε την μπαταρία και εγκαταστήστε την πάλι.
	Μπλοκαρισμένη σύνδεση αναρρόφησης.	Χωρίστε τη συσκευή σε κυρίως σώμα (10), βούρτσα (8) και ραβδί (6). Επιθεωρήστε και καθαρίστε τα σημεία σύνδεσης.
Η δύναμη αναρρόφησης μειώνεται.	Έχει γεμίσει το δοχείο σκόνης (11).	Καθαρίστε το δοχείο σκόνης (11) και το φίλτρο.
	Μπορεί να έχει φθάσει ο χρόνος καθαρισμού των φίλτρων.	Καθαρίστε τα φίλτρα.
	Τα φίλτρα μπορεί να παραμορφωθούν ως αποτέλεσμα της χρήσης της συσκευής και ίσως είναι ώρα να αντικατασταθούν.	Επικοινωνήστε με την εξυπηρέτηση πελατών για να αγοράσετε ένα καινούργιο φίλτρο.
	Το αφρώδες υλικό εισόδου του μοτέρ δεν είναι καθαρισμένο.	Καθαρίστε τα φίλτρα και επαναφορτίστε τη συσκευή.
	Ίσως έχουν μπερδευτεί τρίχες και παρόμοια υλικά στο περιστρεφόμενο ρολό της περιστροφικής βούρτσας (8).	Καθαρίστε το ρολό της περιστρεφόμενης βούρτσας.
Υπάρχει ενοχλητικός θόρυβος από το μοτέρ.	Μπλοκαρισμένη σύνδεση αναρρόφησης.	Χωρίστε τη συσκευή σε κυρίως σώμα (10), βούρτσα (8) και ραβδί (6). Επιθεωρήστε και καθαρίστε τα σημεία σύνδεσης.
	Μπορεί να έχει σφηνώσει κάτι ανάμεσα στο δοχείο σκόνης και το φίλτρο.	Ανοίξτε το δοχείο σκόνης και επιθεωρήστε την περιοχή του φίλτρου.
Δεν φορτίζεται η ηλεκτρική σκούπα.	Η ηλεκτρική σκούπα δεν έχει τοποθετηθεί στη βάση φόρτισης (15).	Εγκαταστήστε την ηλεκτρική σκούπα στη βάση φόρτισης (15). Βεβαιωθείτε ότι έχει εδράσει σωστά. Ελέγξτε τη σύνδεση.

6 Προβλήματα και διορθωτικές ενέργειες

Λειτουργεί μόνο για πολύ λίγο μετά τη φόρτιση.	Δεν έχει φορτιστεί αρκετή ώρα.	Φορτίστε για 4-5 ώρες σύμφωνα με τις οδηγίες.
	Το αφρώδες υλικό εισόδου του μοτέρ δεν είναι καθαρισμένο.	Καθαρίστε τα φίλτρα και επαναφορτίστε τη συσκευή.
	Έχει υποβαθμιστεί η διάρκεια ζωής της μπαταρίας.	Επικοινωνήστε με την εξυπηρέτηση πελατών για να αγοράσετε καινούργια μπαταρία.
Η έγχρωμη ένδειξη στην οθόνη είναι αναμμένη με κόκκινο χρώμα.	Η συσκευή σας έχει σχεδόν αποφορτιστεί.	Φορτίστε την.
Στην οθόνη εμφανίζεται η κινούμενη εικόνα που υποδεικνύει μπλοκάρισμα της βούρτσας και η συσκευή έχει σταματήσει να λειτουργεί.	Ίσως έχουν μπερδευτεί τρίχες και παρόμοια υλικά στο περιστρεφόμενο ρολό της περιστροφικής βούρτσας (8).	Καθαρίστε το ρολό της περιστρεφόμενης βούρτσας.
Στην οθόνη εμφανίζεται η κινούμενη εικόνα που υποδεικνύει μπλοκάρισμα του αγωγού αναρρόφησης και η συσκευή έχει σταματήσει να λειτουργεί.	Έχει προκύψει μπλοκάρισμα στον αγωγό αναρρόφησης.	Αφαιρέστε αντικείμενα ή υλικά που προκαλούν το μπλοκάρισμα.
Στην οθόνη εμφανίζεται η κινούμενη εικόνα που υποδεικνύει μπλοκάρισμα του φίλτρου αναρρόφησης και η συσκευή έχει σταματήσει να λειτουργεί.	Υπερβολική συσσώρευση σκόνης στα φίλτρα.	Καθαρίστε το αφρώδες υλικό εισόδου και το μεταλλικό φίλτρο.
Η συσκευή σταμάτησε να λειτουργεί κατά τη διάρκεια της χρήσης της. Όταν η συσκευή έχει συνδεθεί για να φορτιστεί, εμφανίζεται στην οθόνη η ένδειξη φόρτισης. Ωστόσο, το ποσοστό της μπαταρίας δεν αλλάζει.	Βλάβη στην μπαταρία.	Επικοινωνήστε με την εξυπηρέτηση πελατών.
Η συσκευή σταμάτησε να λειτουργεί χωρίς να εμφανιστεί στην οθόνη κινούμενη εικόνα προειδοποίησης.	Ίσως υπερθερμάνθηκε η μπαταρία.	Περιμένετε να κρυώσει η συσκευή και δοκιμάστε να τη χρησιμοποιήσετε πάλι.

6 Προβλήματα και διορθωτικές ενέργειες

Κατά τη φόρτιση, αναβοσβήνει γρήγορα με κόκκινο χρώμα 1 λυχνία LED πάνω στη συσκευή και το ποσοστό της μπαταρίας στην οθόνη δεν αλλάζει.	Μπορεί να έχετε κατά λάθος συνδέσει τροφοδοτικό άλλης συσκευής και έτσι το ρεύμα φόρτισης είναι υπερβολικό.	Χρησιμοποιείτε το σωστό τροφοδοτικό.
Κατά τη φόρτιση, είναι σταθερά αναμμένη με κόκκινο χρώμα 1 λυχνία LED πάνω στη συσκευή και το ποσοστό της μπαταρίας στην οθόνη δεν αλλάζει.	Η μπαταρία μπορεί να έχει υπερθερμανθεί υπερβολικά.	Επικοινωνήστε με την εξυπηρέτηση πελατών.
Κατά τη φόρτιση, αναβοσβήνει γρήγορα εναλλάξ με κόκκινο και λευκό χρώμα 1 λυχνία LED πάνω στη συσκευή και το ποσοστό της μπαταρίας στην οθόνη εμφανίζεται ως 00%.	Το σώμα της συσκευής (10) δεν έχει εγκατασταθεί σωστά στη βάση φόρτισης (15). Ή η μπαταρία δεν έχει συνδεθεί σωστά στο σώμα της συσκευής.	Αφαιρέστε το τροφοδοτικό (19) από τη βάση φόρτισης (15) και αφαιρέστε το σώμα της συσκευής (10) από τη βάση φόρτισης. Βεβαιωθείτε ότι η μπαταρία έχει εγκατασταθεί σωστά στο σώμα της συσκευής. Εγκαταστήστε πάλι το σώμα της συσκευής (10) στη βάση φόρτισης και συνδέστε πάλι το τροφοδοτικό στη βάση φόρτισης.
Αναδίδεται δυσάρεστη οσμή (ελαφράς υγρασίας, σκόνης, πλαστικού υλικού) στην έξοδο αέρα.	Προμηθευτήκατε τη συσκευή μέσα στους τελευταίους 3 μήνες;	Είναι φυσιολογικό να υπάρχει ελαφρά δυσάρεστη οσμή (ελαφρά οσμή πλαστικού) εντός 3 μηνών από την ημερομηνία αγοράς.
	Το δοχείο σκόνης (11) και τα φίλτρα δεν έχουν καθαριστεί σωστά.	Καθαρίστε το δοχείο σκόνης (11) και τα φίλτρα.
	Τα φίλτρα μπορεί να εγκαταστάθηκαν ενώ ήταν υγρά, μετά το πλύσιμό τους.	Αφαιρέστε τα φίλτρα και βεβαιωθείτε ότι είναι στεγνά, πριν τα εγκαταστήσετε στη συσκευή.
	Τα φίλτρα μπορεί να παραμορφωθούν ως αποτέλεσμα της συχνής χρήσης της συσκευής και ίσως είναι ώρα να αντικατασταθούν.	Επικοινωνήστε με την εξυπηρέτηση πελατών για να αγοράσετε ένα καινούργιο φίλτρο.

Molimo, prvo pročitajte ove upute!

Poštovani korisniče,

Zahvaljujemo na odabiru proizvoda tvrtke Grundig. Želimo postići optimalnu učinkovitost ovog visokokvalitetnog proizvoda koji je proizveden primjenom najmodernije tehnologije. Svakako s razumijevanjem pročitajte ove upute i dodatnu dokumentaciju prije upotrebe i sačuvajte ih za buduću upotrebu. Ovaj priručnik pridodaje uređaju ako ćete ga nekome ustupiti. Pridržavajte se svih ovdje navedenih upozorenja i informacija i slijedite upute.

Simboli i njihovo značenje

Ovi simboli se koriste u uputama:

	Važne informacije i preporuke u vezi s korištenjem uređaja.
	**OPREZ:** Upozorenje na tjelesnu ozljedu ili oštećenje imovine.
	Razred zaštite od strujnog udara.

RECIKLIRANI I
RECIKLAŽNI
PAPIR

1 Važne upute za sigurnost i očuvanje okoliša

Ovaj dio uključuje sigurnosne upute neophodne za sprječavanje rizika od tjelesnih ozljeda ili materijalne štete.

Nepridržavanje ovih uputa poništava sva odobrena jamstva.

1.1 Općenite informacije o sigurnosti

- Uređaj je sukladan s međunarodnim sigurnosnim standardima.
- Ovaj uređaj mogu koristiti djeca mlađa od 8 godina, ljudi sa smanjenim fizičkim, osjetilnim i metalnim sposobnostima ili ljudi s nedostatnim iskustvom ili znanjem sve dok su pod nadzorom ili dok dobivaju informacije u vezi s opasnostima. Djeca se ne smiju igrati s uređajem. • Djeca bez nadzora ne smiju čistiti ni vršiti korisničko održavanje uređaja.
- Nikada ne koristite uređaj ako su strujni kabel ili uređaj oštećeni. Kontaktirajte ovlašteni servis.
- Napajanje iz strujne mreže treba odgovarati informacijama navedenim na nazivnoj pločici.
- Uređaj ne koristite s produžnim kabelom.
- Spriječite oštećenje strujnog kabela i pripazite da ne zapinje, da se ne savija te da ne dolazi u kontakt s oštrim rubovima.
- Ne dirajte utikač uređaja mokrim ili vlažnim rukama kada je uređaj ukopčan u zidnu strujnu utičnicu.
- Prilikom iskopčavanja uređaja iz strujne utičnice ne povlačite strujni kabel.
- Ne usisavajte zapaljive materijale i pripazite da pepeo cigareta bude hladan prije usisavanja.
- Ne usisavajte vodu i druge tekućine.
- Zaštitite uređaj od izvora padalina, vlage i topline.
- Ne koristite uređaj u ili blizu eksplozivne ili zapaljive okoline ili materijala.
- Prije čišćenja i održavanja iskopčajte uređaj iz strujne utičnice.
- Ne uranjajte uređaj ili strujni kabel u vodu zbog čišćenja.
- Ne rastavljajte uređaj.

1 Važne upute za sigurnost i očuvanje okoliša

- Koristite samo originalne dijelove ili dijelove koje je preporučio proizvođač.
- Spriječite blokiranje filtra ili oštećenje motora i ne usisavajte cement, gips ili komade prešanog
- Uređaj koristite s adapterom isporučenim s uređajem.
- Ne koristite uređaj bez filtra, jer se može oštetiti.
- Ambalažu držite izvan dosega djece.
- Ovaj uređaj nije namijenjen za uporabu od strane osoba (uključujući djecu) sa smanjenim tjelesnim, osjetilnim ili mentalnim sposobnostima, ili s nedostatnim iskustvom i znanjem, osim ako su pod nadzorom osobe odgovorne za njihovu sigurnost ili ako im ona daje potrebne upute za rad s uređajem.
- Djeci se ne smije dozvoliti igra s uređajem te stoga moraju biti pod nadzorom.
- Iskopčajte adapter i uklonite modul baterije prije postupka čišćenja i održavanja.
- Izbjegnite opasnosti tako što će oštećeni adapter zamijeniti proizvođač, ovlašteni predstavnik proizvođača ili slična kvalificirana osoba.
- Držite prste, kosu i široku odjeću dalje od okretnih dijelova ili održavajte razmak dok usisavate.
- Baterije trebate izvaditi prije zbrinjavanja uređaja.
- Prije uklanjanja baterije iskopčajte uređaj iz strujne utičnice.
- Molimo, iskorištene baterije zbrinite u skladu s lokalnim zakonima i propisima.
- Baterije uključene u ovaj uređaj može zamijeniti samo kvalificirane osobe.

1 Važne upute za sigurnost i očuvanje okoliša

- **OPREZ:** Koristite zamjenjivu jedinicu za napajanje YLS0241A-E360060 isporučenu s uređajem za punjenje uređaja.
- Baterije instalirajte/izvadite u skladu s uputama navedenim u korisničkom priručniku.
- Ne koristite zajedno baterije različitih vrsta te nove i stare baterije.
- Baterije treba postaviti vodeći računa o oznakama ispravnog polariteta.
- Izvadite istrošene baterije iz uređaja i zbrinite ih na siguran način.
- Ako uređaj ne namjeravate koristiti duže vrijeme, tada trebate izvaditi baterije.
- Kao rezultat neispravnog rada, ako se baterije oštete iz njih može curiti tekućina. Ne dirajte tu tekućinu. Oštećene baterije zbrinite na način propisa zakonom i kontaktirajte ovlašteni servis.
- Ne izazivajte kratki spoj obrnutim postavljanjem baterije na neispravne oznake polariteta.
- Koristite samo baterije ZB 2007.
- Uređajem ne smiju rukovati djeca te osobe sa smanjenim osjetilnim ili mentalnim sposobnostima ili s nedostatnim iskustvom i znanjem, osim ako su pod nadzorom ili dobile su potrebne upute za rad s uređajem na siguran način.
- Djeci se ne smije dozvoliti igra s uređajem te stoga moraju biti pod nadzorom.

1 Važne upute za sigurnost i očuvanje okoliša

1.2 Sukladnost s Direktivom WEEE i Direktivom o zbrinjavaju otpadnih tvari:



Ovaj proizvod je sukladan s Direktivom EU o gospodarenju otpadnim električnim i elektroničkim uređajima i opremom (EU WEEE Directive) (2012/19/EU). Ovaj proizvod nosi klasifikacijsku oznaku za električni i elektronski otpad (WEEE).

Ovaj simbol označava da ovaj proizvod ne treba odlagati s ostalim otpadom iz kućanstva na kraju vijeka uporabe. Rabljeni uređaj mora se vratiti u službeno zbirno mjesto za recikliranje električnih i elektronskih uređaja. Da biste pronašli mjesta za zbrinjavanje kontaktirajte lokalne vlasti ili prodavača od kojeg ste kupili proizvod. Sva kućanstvo igra važnu ulogu u oporabi i reciklaži iskorištenih uređaja. Odgovarajući zbrinjavanje iskorištenih proizvoda pomaže spriječit potencijalne negativne posljedice za okoliš i ljudsko zdravlje.

1.3 Informacije o pakiranju



Pakiranje proizvoda izrađeno je od materijala koji se može reciklirati u skladu s nacionalnim zakonodavstvom.

Ambalažni materijal ne zbrinjavajte zajedno s komunalnim i drugim otpadom, odnesite ga u sabirne centre za ambalažni materijal određene od strane lokalnih vlasti.

1.4 Otpadne baterije



Pobrinite se i otpadne baterije zbrinite u skladu s lokalnim zakonima i propisima. Simbol na bateriji ili pakiranju označava kako se baterija isporučena s ovim proizvodom ne smije smatrati komunalnim otpadom. Ovaj simbol može se, u nekim regijama, koristiti u kombinaciji s kemijskim simbolom. Ako baterija koristi više od 0,0005 % žive i više od 0,004 % olova, tada se ispod simbola dodaje kemijske oznake Hg za živu i Pb za olovo. Pazeći da se baterije ispravno zbrinu pridonosite sprječavaju potencijalnog negativnog utjecaja na okoliš i ljudsko zdravlje koje bi izazvalo neispravno zbrinjavanje baterija.

1.5 Postupci koje trebate poduzeti za uštedu energije

- Izbjegnite potrošnju suvišne energije prilikom korištenja uređaja i podesite razinu brzine prema podu koji se čisti.
- U normalnim uvjetima, niža brzina koristi se za čišćenje tvrdih podnih obloga, zavjesa i sofa, a viša brzina se koristi za čišćenje tepiha.

2 Pregled

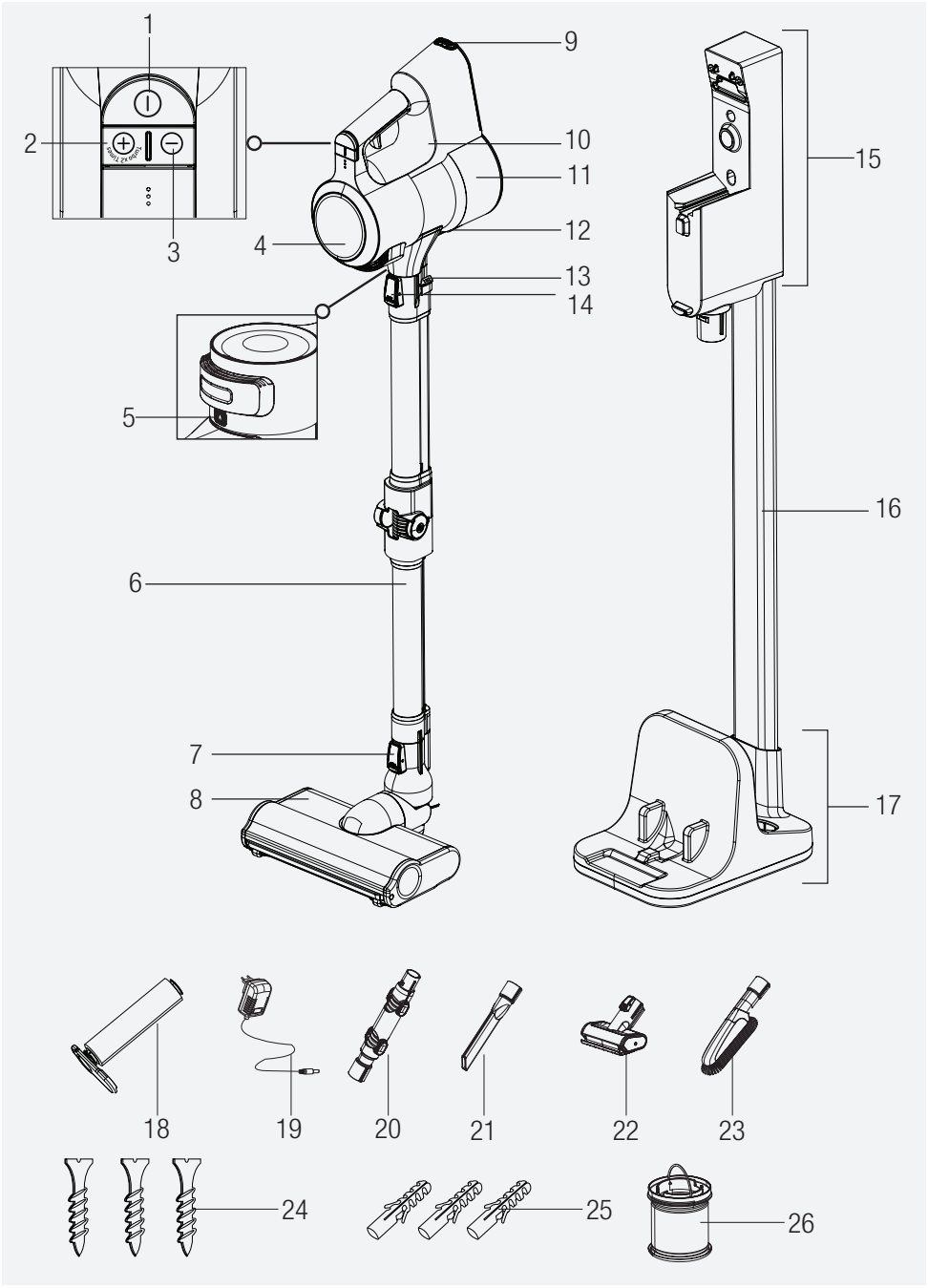

2 Pregled

2.1 Upravljački elementi i dijelovi

1. Prekidač uključeno- isključeno
2. Gumb načina rada **+**
3. Gumb načina rada **-**
4. LCD zaslon
5. Gumb odvajanja poklopca filtra
6. Preklopni štap
7. Gumb za odvajanje četke
8. Električna turbo četka
9. Gumb za odvajanje modula baterije
10. Kućište uređaja
11. Spremnik za prašinu
12. Gumb za otvaranje poklopca spremnika za prašinu
13. Gumb preklopnog štapa
14. Gumb za odvajanje štapnog dijela
15. Stanica za punjenje
16. Cijev stanice za punjenje
17. Držač stanice za punjenje
18. Okretna četka za čišćenje drvenih podnih obloga
19. Adapter za punjenje
20. Svijeni nastavak
21. Uski nastavak
22. Mini turbo četka
23. Četka za prašinu
24. Vijak
25. Tipl
26. Zamjenski filtar

2.2 Tehnički podaci

Nominalna ulazna snaga: 550 W

Ulazna snaga: 100 - 240 V~ 50-60 Hz 0,8 A (maks.)

Izlazna snaga: 36 V ⎓ 0,6 A

Vrijeme punjenja: 5-6 sati

Vrijeme rada s maksimalnom razinom snage: do 15 min.

Vrijeme rada sa srednjom razinom snage: do 30 min.

Vrijeme rada s minimalnom razinom snage: do 60 min.

Zadržava se pravo obavljanja tehničkih izmjena te promjena u dizajnu.

Parametar vanjskog napajanja

Proizvođač :
Dongguan Yinli Electronics Co.,Ltd

Identifikator modela :
YLS0241A-E360060

Ulazna snaga : 100-240V~

Ulazna frekvencija : 50-60Hz

Ulazna struja : 0,8A

Izlazni napon : 36,0V

Izlazna struja : 0,6A

Izlazna snaga : 21,6W

Prosječna aktivna učinkovitost :
87,19%

Učinkovitost kod niskog opterećenja (10%): 79,58%

Potrošnja struje bez opterećenja :
0,09W

Navedene vrijednosti s oznakama na uređaju ili u isporučenoj dokumentaciji uređaja su laboratorijska očitanja u skladu s važećim standardima. Ove vrijednosti mogu se razlikovati ovisno u uvjetima rada i okoliša.

2 Pregled

Namjena	Oznaka brzine	Vrijeme rada	
Tvrde podne obloge	Minimalna brzina	Do 60 min.	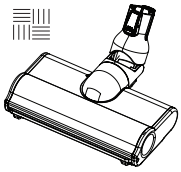
	Srednja brzina	Do 30 min.	
	Maksimalna brzina	Do 15 min.	
Pod s tepihom	Minimalna brzina	Do 30 min.	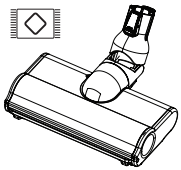
	Srednja brzina	Do 15 min.	
	Maksimalna brzina	Do 7 min.	
Ručni	Minimalna brzina	Do 90 min.	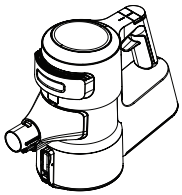
	Srednja brzina	Do 30 min.	
	Maksimalna brzina	Do 8 min.	

Gore navedeno vrijem rada vrijed kada je uređaj potpuno napunjen (100%).

Električna turbo četka (8) automatski prepoznaje pod. Vrijeme rada može se razlikovati ovisno o prebacivanje između vrsta podova tijekom rada.

Vremena rada za ručnu usisavač vrijede za rad bez pribora, te za rad sa savijenim nastavkom (20), četkom za prašinu (23) i s uskim nastavkom (21). Vrijeme se razlikuje u slučaju rada s mini turbo četkom (22).

3 Instalacija

3.1 Namjena

Ovaj uređaj namijenjen je samo za uporabu u kućanstvu te nije prikladan za industrijsku uporabu.

3.2 Instalacija pomične stanice za punjenje

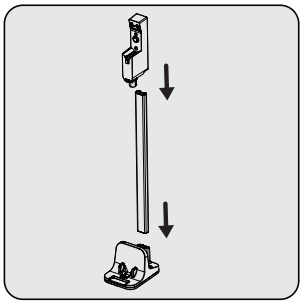

Instalirajte cijev stanice za punjenje (16) na držač stanice za punjenje (17), zatim instalirajte stanicu za punjenje (15) na cijev stanice za punjenje (16).

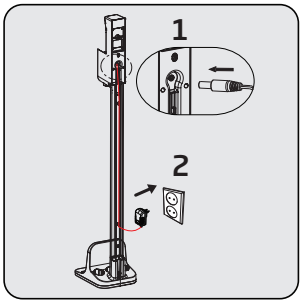

Tanki kraj punjača instalirajte na bazu stanice za punjenje (15).
Ukopčajte adapter za punjenje (19) u zidnu utičnicu.

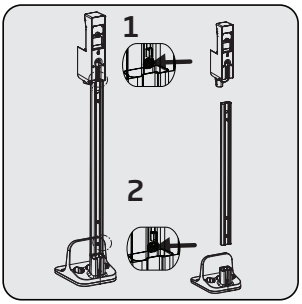

Ako stanicu za punjenje (15) želite instalirati na zid, odspojite stanicu za punjenje sa cijevi (16) i držača (17) pomoću dva odvojena gumba.

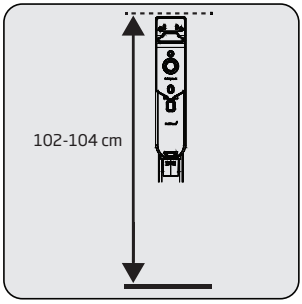

Postavite stanicu za punjenje (15) na visinu od približno 102-104 cm od poda.

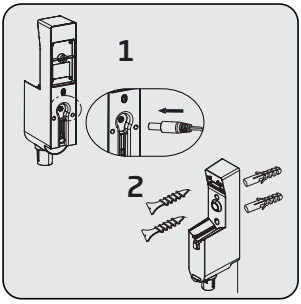

Kraj adaptera punjača (19) instalirajte na bazu stražnjeg dijela stanice za punjenje (15).
Provucite kabel adaptera za napajanje kroz sigurnosni prsten strujnog kabela iza cijevi stanice za punjenje i pričvrstite kabel.
Instalirajte stanicu za punjenje (15) pomoću dva vijka (24) i dva tipla (25).

3 Instalacija

3.3 Instalacija kućišta i četke

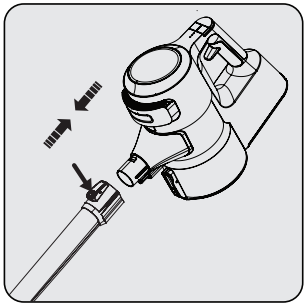

Na kraj kućišta instalirajte štapni dio (10).
Uklonite ga pritiskom na gumb za odvajanje (14).

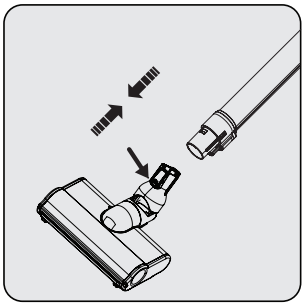

Pritisnite gumb za odvajanje električne turbo četke (7) na električnoj turbo četki (8) i gurnite ga u smjeru strelice prema štapu.

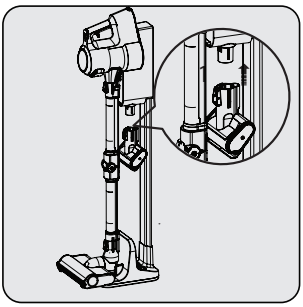

Postavite mini turbo četku (22) na stanicu za punjenje (15).

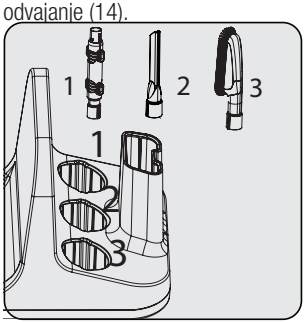

Na držač stanice za punjenje stavite ostali pribor (17).

4 Rukovanje

4.1 Punjenje uređaja

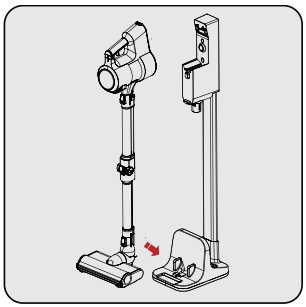

Postavite električnu turbo četku (8) na držač stanice za punjenje.

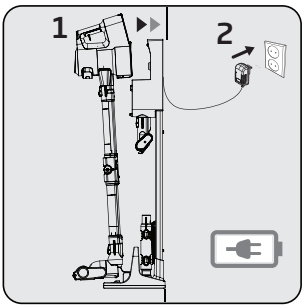

Postavite kućište (10) na stanicu za punjenje (15).

Ukopčajte adapter za punjenje (19) u zidnu utičnicu.

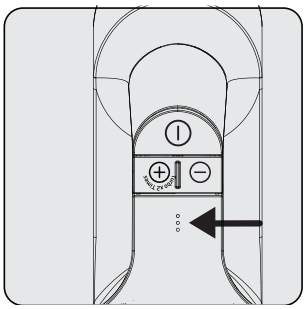

Treperenje LED svjetla pokazatelja punjenja bijelim svjetlo znači da se uređaj puni.

– Kada sve razine LED svjetla pokazatelja punjenja svijetle to znači kako je punjenje uređaja završeno.

Treba približno 5 sati da bi se uređaj potpuno napunio. Uređaj se ne smije koristiti dok se puni.

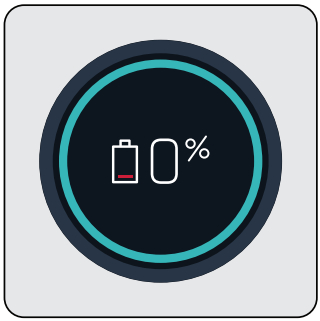

Kada uređaj stavite na stanicu za punjenje (15), započinje punjenje, a na zaslonu se prikazuje postotak napunjenosti baterije (4). Kako se uređaj puni, tako se povećava postotak (%) i pokazatelj punjenja baterije.

Nakon priključivanja uređaja na stanicu za punjenje zaslon (4) će potamniti na 3 minute, a na uređaju se prikazuje status baterije pomoću 3 LED svjetla.

Za prikaz postotka napunjenosti uređaja pritisnite jednom gumb načina **+** (2) ili **-** (3) dok se uređaj puni.

4 Rukovanje

4,2 Rukovanje

Može se priključiti na napajanje prije nego se baterija potpuno isprazni. Uređaj se može držati na stanici za punjenje (15) i neprekidno se puniti do iduće upotrebe.

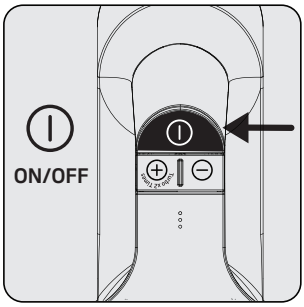

Pritisnite gumb uključeno/ isključeno (1) za rukovanje uređajem. Uređaj počinje s radom s minimalnom brzinom kada se pritisne gumb uključivanja/ isključivanja.

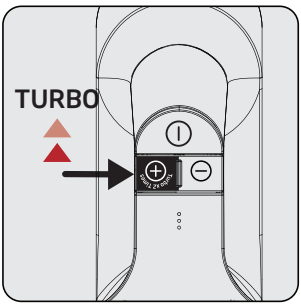

Jednom pritisnite gumb načina rada **"+"** (2) za rad uređaja na srednjoj brzini. Još jednom pritisnite za rad s maksimalnom brzinom.

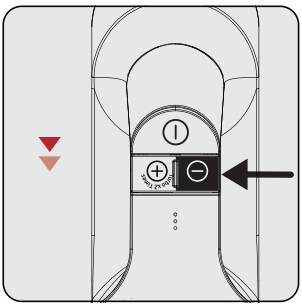

Jednom pritisnite gumb načina rada **"-"** (3) za prebacivanje na manju brzinu kada uređaj radi na maksimalnoj ili srednjoj brzini.

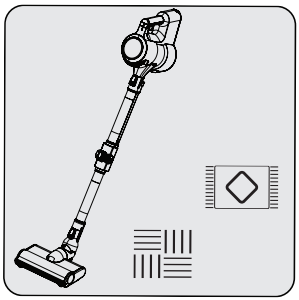

Ovaj uređaj prikladan je za uporabu na tepisima i drvenim podnim oblogama.

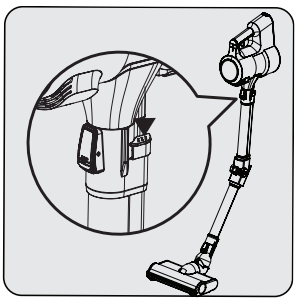

Pritisnite jedan od dva gumba (13) na štapu za preklapanje štapa. Međutim, tada možete dohvatiti područja koja su inače teško dohvatljiva poput područja ispod kutnih garnitura.

Ako je adapter za punjenje ukopčan u strujnu utičnicu, tada uređaj automatski prestaje s radom ako se postavi na stanicu za punjenje (15) dok radi.

4 Rukovanje

4.3 LCD zaslon

4.3.1 Glavni zaslon

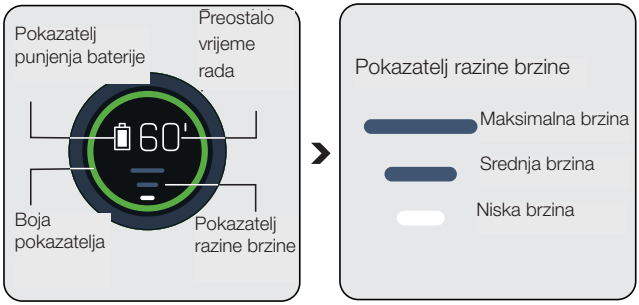

Pokazatelj punjenja baterije: Razlikuje s prema preostalom vremenu rada.

Preostalo vrijeme rada: Pokazuje preostalu razinu napunjenosti u minutama prema razini brzine i vrsti poda na kojem se koristi.

Boja pokazatelja: Pokazuje preostalo vrijeme rada u zelenoj, žutoj i crvenoj boji.

Pokazatelj razine brzine: Pokazuje razinu brzine koju koristi uređaj.

Na primjer, bijelim svjetlom svijetle pokazatelji sve tri crte kada se uređaj koristi pri maksimalnoj brzini.



Krug oko zaslona (4) mijenja boju prema preostalom vremenu rada.

Istovremeno, mijenja se pokazatelj punjenja baterije prema preostalom vremenu rada.

Boja pokazatelja:

Razina niske brzine

- Svijetli zelenim svijetlom između 60 i 30 minuta kada je uređaj potpuno napunjen.
- Svijetli žutim svjetlom zadnjih 30 minuta do 3 minute.
- Svijetli crvenim svjetlom zadnje 3 minute preostale razine napunjenosti.

Razina srednje brzine

- Svijetli žutim svijetlom između 30 i 3 minute kada je uređaj potpuno napunjen.
- Svijetli crvenim svjetlom zadnje 3 minute preostale razine napunjenosti.

Razina maksimalne brzine

- Svijetli žutim svijetlom između 7 i 3 minute kada je uređaj potpuno napunjen.
- Svijetli crvenim svjetlom zadnje 3 minute preostale razine napunjenosti.

4 Rukovanje

Preostalo vrijeme rada, pokazatelj punjenja baterije i boja pokazatelja prikazani na zaslonu (4) razlikuju se prema razini brzine i vrsti poda na kojem se uređaj koristi.

4.3.2 Promjena brzine



Kada se promijeni razina brzine, tada će se na zaslonu prikazati simbol pokretne četke i pokazatelj razine brzine. Zatim se prikazuje glavni zaslon.

4.3.3 Punjenje

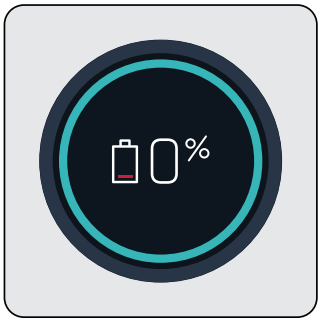

Kada uređaj stavite na stanicu za punjenje (15), započinje punjenje, a na zaslonu se prikazuje postotak napunjenosti baterije (4). Kako se uređaj puni, tako se povećava postotak (%) i pokazatelj punjenja baterije.

Nakon priključivanja uređaja na stanicu za punjenje (3) zaslon će potamniti na 3 minute, a na uređaju se prikazuje status baterije pomoću 3 LED svjetla.

Za prikaz postotka napunjenosti uređaja pritisnite jednom gumb načina **+** ili **-** dok se uređaj puni.

4.3.4 Automatsko prepoznavanje poda



4 Rukovanje

Kada se četka automatskog prepoznavanja poda (8) pomakne s poda obloženog tepihom na tvrdu podnu oblogu, gore prikazane slike prikazat će se kao animacije na zaslonu (4).



Kada se četka automatskog prepoznavanja poda (8) pomakne s tvrde podne obloge na pod obložen tepihom gore prikazane slike prikazat će se kao animacije na zaslonu (4).

4.3.5 Zasloni upozorenja

4.3.5.1 Upozorenje za čišćenje filtra

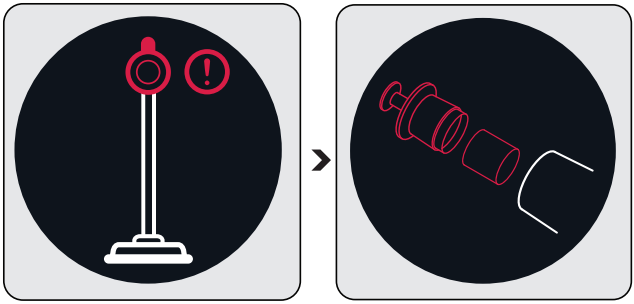

Filtri se trebaju redovito čistiti kako bi se ne bi smanjila njihova učinkovitost. Ako ih se ne čisti redovito (u slučaju pretjerane prašine), na zaslonu se, kratko vrijeme, prikazuje animacija za čišćenje filtra kako bi upozorila da se metalni filtar i spužva otvora za ulaz zraka trebaju očistiti. Međutim, uređaj i dalje radi.

Prije nego što nastavite sa čišćenjem preporučuje se očistiti metalni filtar i spužvu otvora za ulaz zraka kako je opisano u dijelu **„5.2 Čišćenje metalnog filtra i spužve otvora za ulaz zraka“**.

4.3.5.2 Upozorenje za blokiranu četku

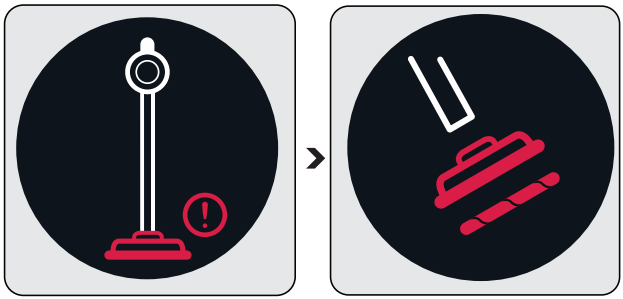

Kada je turbo četka blokirana ili ako se zapetlja puno dlaka i sličnog materijala oko okretnog valjka, tada će se na zaslonu neprekidno prikazivati animacija koja upozorava na blokadu četke, a uređaj će prestati s radom.

Prije nego što nastavite sa čišćenjem preporučuje se očistiti i četku kako je opisano u dijelu **„5.4 Čišćenje metalnog filtra i spužve otvora za ulaz zraka“**. S preklopnog štapa (6) uklonite turbo četku (8). Pregledajte turbo četku na priključku štapa i uklonite blokade.

4.3.5.3 Upozorenje za blokadu usisnog otvora

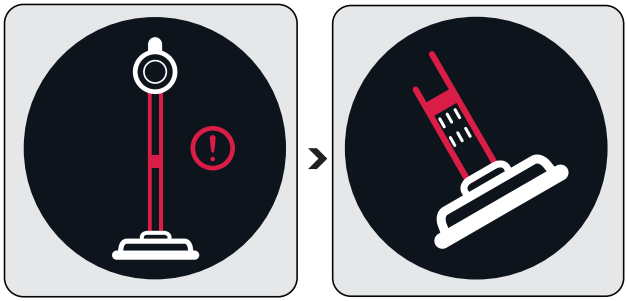

Kada je usisni otvor blokiran, tada će se na zaslonu neprekidno prikazivati animacija koja upozorava na blokadu usisnog otvora, a uređaj će prestati s radom. Utvrdite razlog blokade usisnog otvora.

Prije nego što nastavite sa čišćenjem preporučuje se utvrditi razlog kako je opisano u dijelu **„5.5 Uklanjanje blokada“**. S preklopnog štapa (6) uklonite turbo četku (8). Uklonite preklopni štap s kućišta uređaja. Pregledajte turbo četku na priključku štapa i uklonite blokade. Provjerite usisni i izlazni kraj preklopnog štapa i uklonite sve blokade. Pregledajte usisni nastavak kućišta uređaja (10) i uklonite sve blokade.

4 Rukovanje

4.4 Pribor

Pribor možete koristiti tako da ih stavite na kraj kućišta.

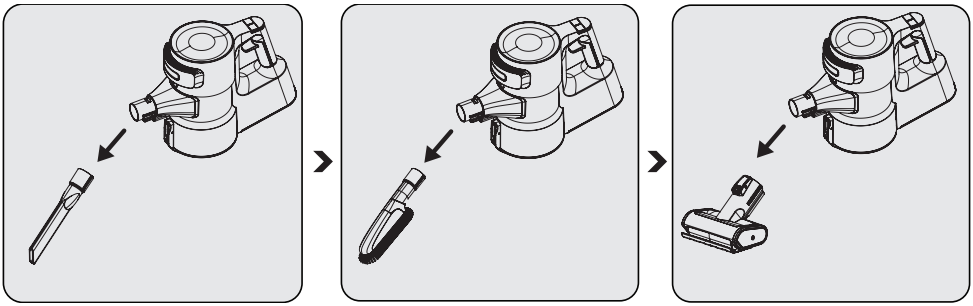

Uski nastavak (21): Prikladan je za usisavanje prostora iza namještaja, teško dostupnih područja i uskih područja.

Četka za prašinu (23): Prikladna je za usisavanje zavjesa, poliranog namještaja i osjetljivih i krhkih predmeta.

Mini turbo četka(22): Prikladna je za usisavanje podnih obloga, stepenica, unutrašnjosti automobila, kauča i sofa, itd. Koristi se i za usisavanje dlaka kućnih ljubimaca na takvim površinama.

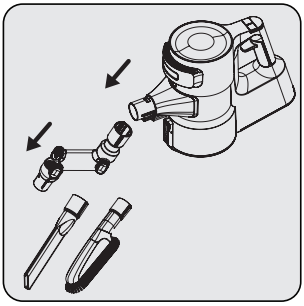

Savijeni nastavak (20) možete koristiti tako da ga instalirate na kraj kućišta (10) i tako dohvatite teško dostupna mjesta.

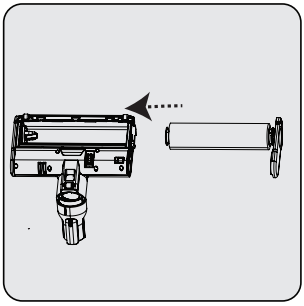

Ovaj pribor prikladan je za upotrebu na osjetljivim podnim oblogama (prirodno drvo listača, itd.)

5 Čišćenje i održavanje

Prije čišćenja isključite i iskopčajte uređaj iz strujne utičnice.

OPREZ: Za čišćenje uređaja nikad ne koristite benzen, otapala, abrazivna sredstva za čišćenje, metalne predmete i tvrde četke.

OPREZ: Kao rezultat upotrebe filtri se mog izobličiti. Treba ih zamijeniti novim kako bi se spriječio utjecaj na pogoršavanje radne učinkovitosti uređaja. Za kupnju novog kontaktirajte korisničku službu. (pogledajte stranicu 25)

5.1 Čišćenje spremnika za prašinu

Preporučujemo čišćenje spremnika za prašinu (11) nakon svake upotrebe.

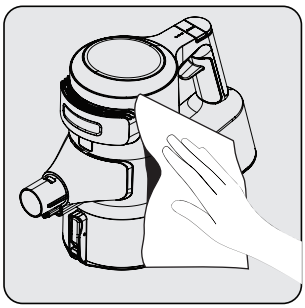

Vlažnom krpom obrišite kućište uređaja (10).

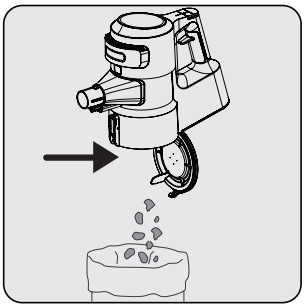

Pritisnite gumb za otvaranje poklopca spremnika za prašinu (12) i otvorite spremnik za prašinu (11) i ispraznite unutra nakupljenu prašinu.

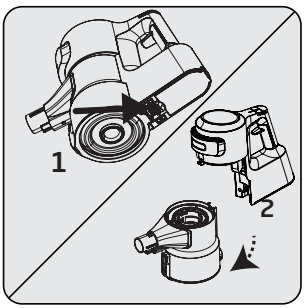

Pritisnite prekidač ispod uređaja i očistite spremnik za prašinu (11).

Odvojite spremnik za prašinu (11) s kućišta (10).

5 Čišćenje i održavanje

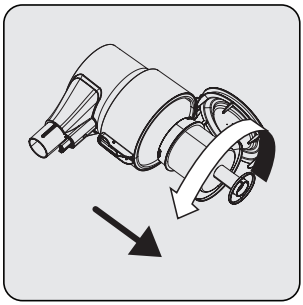

Uklonite metalni filtar i spužvu s otvora za ulaz zraka unutar spremnika za prašinu (11) okretanjem metalnog filtra u smjeru suprotnom od smjera kazaljke na satu.

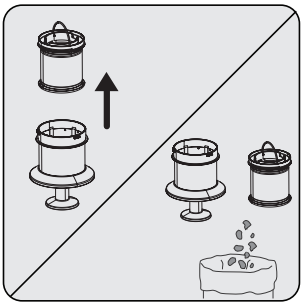

Uklonite spužvu s otvora za ulaz zraka unutar metalnog filtra.

Uklonite prašinu s metalnog filtra i spužve s otvora za ulaz zraka laganim tupkanjem o tvrdu površinu poput kante za smeće ili četke.

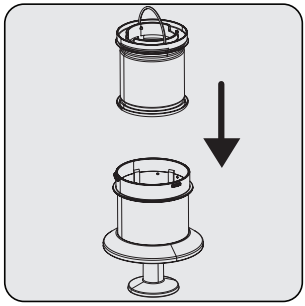

Spužvu s otvora za ulaz zraka stavite na metalni filtar.

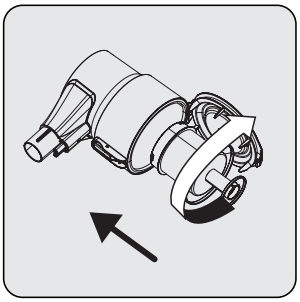

Instalirajte metalni filtar unutar spremnika za prašinu (11) okretanjem u smjeru kazaljke na satu.

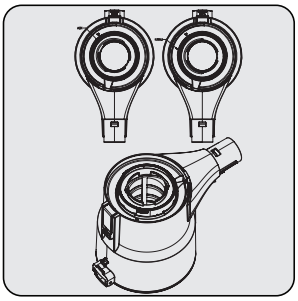

Prilikom instalacije metalnog filtra i spužve na otvoru za ulaz zraka na spremniku za prašinu trebate ih otkačite i staviti u skladu sa simbolima na blokiranja na spremniku za prašinu.

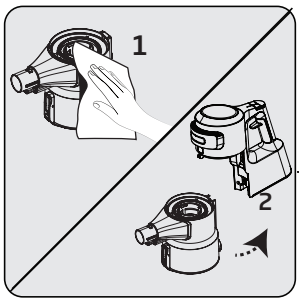

1. Vlažnom krpom obrišite kućište uređaja (10).
2. Postavite kućište (10) na spremnik za prašinu (11).

5 Čišćenje i održavanje

5.2 Čišćenje metalnog filtra i spužve otvora za ulaz zraka

Metalni filtar i spužva na otvoru za ulazak zraka trebaju se redovito čistiti.

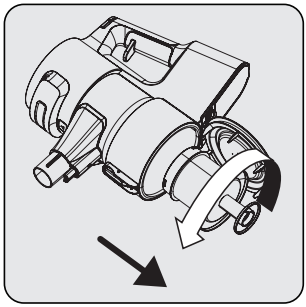

Uklonite metalni filtar i spužvu s otvora za ulaz zraka unutar spremnika za prašinu (11) okretanjem metalnog filtra u smjeru suprotnom od smjera kazaljke na satu.

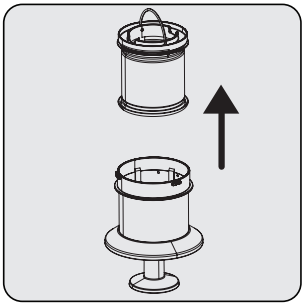

Uklonite spužvu s otvora za ulaz zraka unutar metalnog filtra.

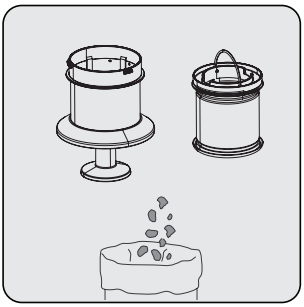

Uklonite prašinu s metalnog filtra i spužve s otvora za ulaz zraka laganim tupkanjem o tvrdu površinu poput kante za smeće ili četke.

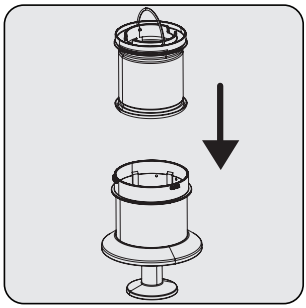

Spužvu s otvora za ulaz zraka stavite na metalni filtar.

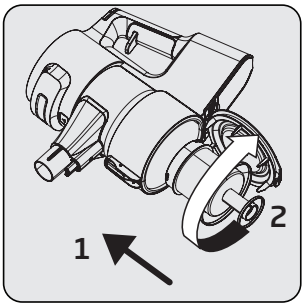

Instalirajte metalni filtar i spužvu s otvora za ulaz zraka unutar spremnika za prašinu (11) okretanjem metalnog filtra u smjeru kazaljke na satu.

5 Čišćenje i održavanje

Očistite metalni filtar i spužvu na otvoru za ulaz zraka tekućom hladnom vodom jednom mjesečno nakon što se s njih uklonili prašinu.

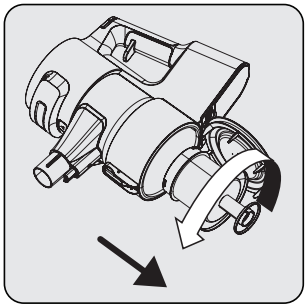

Uklonite metalni filtar i spužvu s otvora za ulaz zraka unutar spremnika za prašinu (11) okretanjem metalnog filtra u smjeru suprotnom od smjera kazaljke na satu.

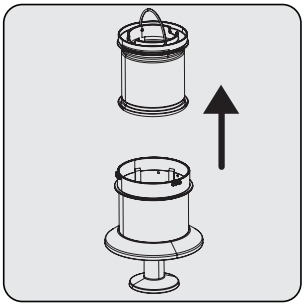

Uklonite spužvu s otvora za ulaz zraka unutar metalnog filtra.

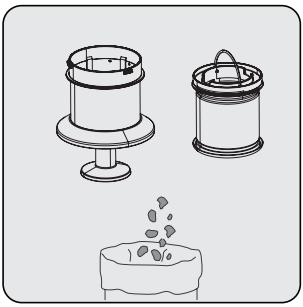

Uklonite prašinu s metalnog filtra i spužve s otvora za ulaz zraka laganim tupkanjem o tvrdu površinu poput kante za smeće ili četke.

OPREZ: Operite hladnom vodom. Topla voda oštećuje strukturu filtra.

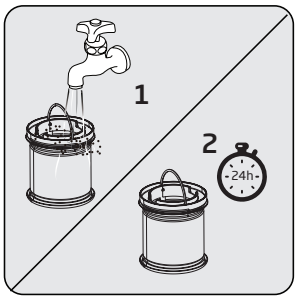

Spužvu otvora za ulaz zraka operite tekućom hladnom vodom i pustite je neka se osuši.

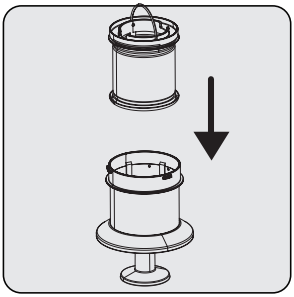

Suhu spužvu otvora za ulaz zraka stavite na metalni filtar.

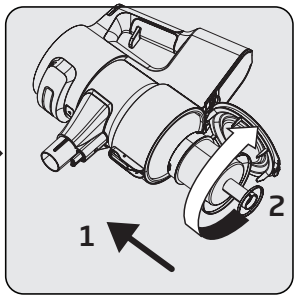

Instalirajte metalni filtar i spužvu s otvora za ulaz zraka unutar spremnika za prašinu (11) okretanjem metalnog filtra u smjeru kazaljke na satu.

Sušenje oprane spužve otvora za ulaz zraka može potrajati od 24 do 48 sati. Ponovno je postavite kada se osuši.

5 Čišćenje i održavanje

5.3 Čišćenje filtra EPA E12 i spužve otvora za ulaz zraka

Redovito čistite EPA E12 filtar i spužvu otvora za izlaz zraka.

OPREZ: Ne perite filtar EPA E12.

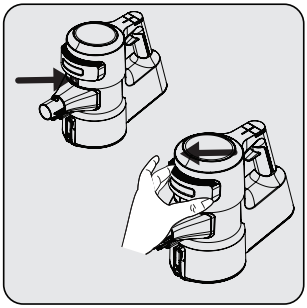

Uklonite poklopac dok istovremeno pritišćete gumb za odvajanje filtra EPA E12.

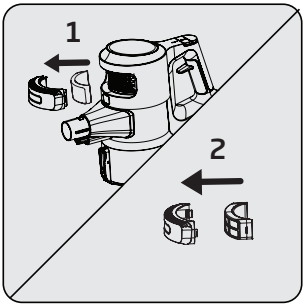

Uklonite filtar EPA E12 i spužvu otvora za izlaz zraka unutar njega.

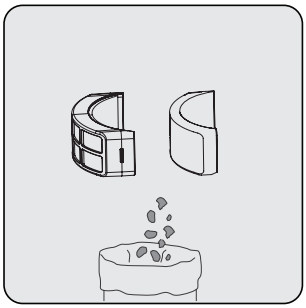

Uklonite prašinu s filtra EPA E12 i spužve otvora za izlaz zraka laganim tupkanjem o tvrdu površinu poput kante za smeće ili četke.

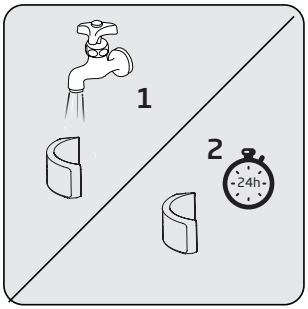

Redovito provjeravajte spužvu otvora za izlaz zraka. Očistite je pranjem tekućom hladnom vodom nakon što ste s nje uklonili prašinu u slučaju da je na njoj velika količina prašine. Ponovno je postavite kada se osuši.

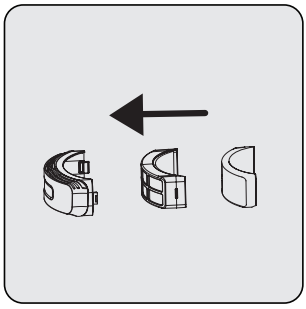

Na poklopac instalirajte filtar EPA E12 i spužvu otvora za izlaz zraka.

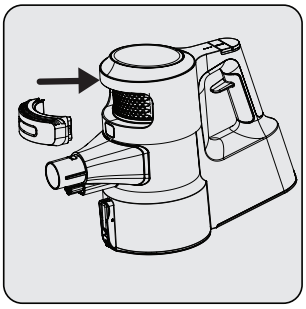

Vratite poklopac na njegovo mjesto.

5 Čišćenje i održavanje

OPREZ: Operite hladnom vodom. Topla voda oštećuje strukturu filtra.

5.4 Čišćenje četke

OPREZ: Ne perite turbo četku (8) i glavnu okretnu četku.

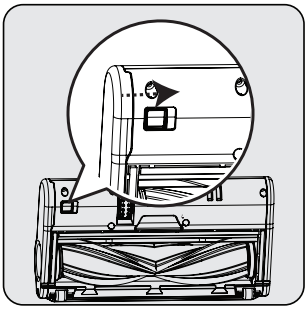

Za uklanjanje električne turbo četke (8), držite pritisnut jezičac za otpuštanje okretne četke tako da se blokada otvori u smjeru strelice, okrenite poklopac okretne četke prema sebi i povucite ga nalijevo.

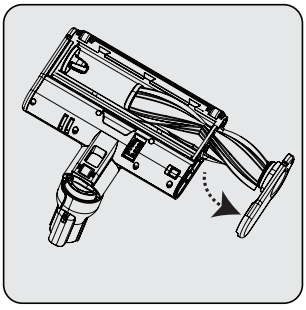

Uklonite glavnu okretnu četku.

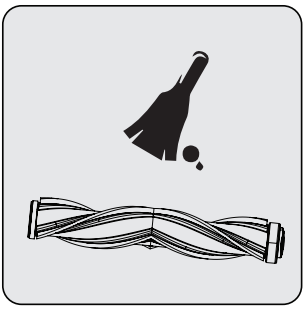

Uklonite prašinu s nje laganim lupkanjem o tvrdu površinu ili prašinu uklonite četkom. Ako su se zapetljale dlake, odrežite ih.

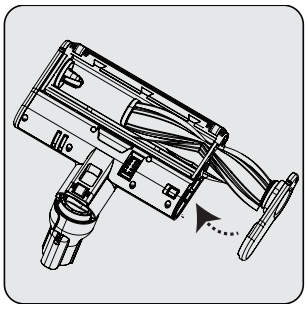

Nakon što ste je očistili ponovno instalirajte glavnu okretnu četku. Začut ćete kako je jezičac „kliknuo“.

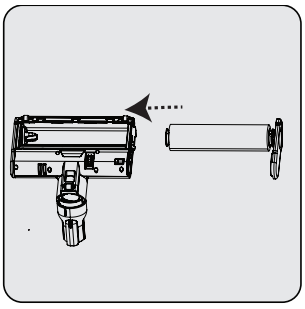

Glavnu okretnu četku možete zamijeniti s osjetljivom okretnom četkom za čišćenje tvrdih podnih obloga u skladu sa svojim željama.

5 Čišćenje i održavanje

5.5 Uklanjanje blokada

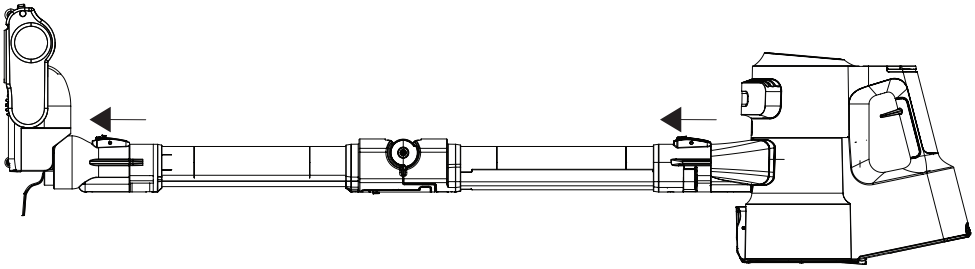

Kada na zaslonu (4) ugledate upozorenje za blokadu usisnog otvora, odspojite četku (8) sa štapa (6) i uklonite blokade. Uklonite štap (6) s kućišta uređaja (10).

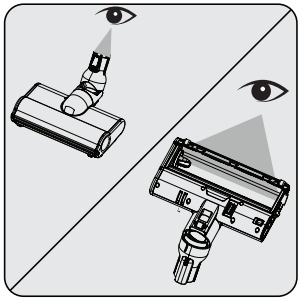

Pregledajte priključnu točku četke (8) i usisni nastavak. Uklonite sve strane materijale.

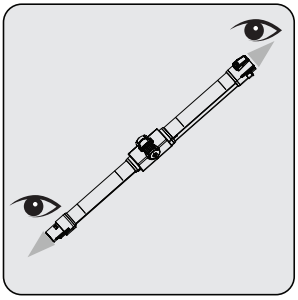

Pregledajte ulazni i izlazni otvor preklopnog štapa (6). Uklonite sve strane materijale.

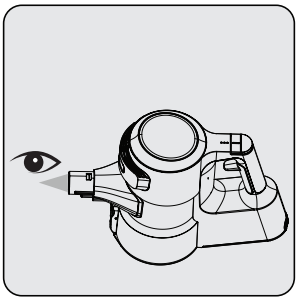

Pregledajte usisni nastavak kućišta uređaja (10). Uklonite sve strane materijale.

5 Čišćenje i održavanje

5.6 Pohrana

- Ako uređaj ne namjeravate koristiti duže vrijeme, pažljivo ga pohranite.
- Isključite uređaj iz strujne mreže.
- Pripazite neka uređaj bude izvan dohvata djece.
- 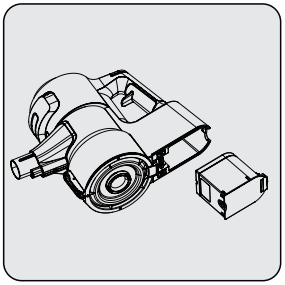

  Ako uređaj nećete koristiti duže vrijeme, čuvajte bateriju na suhom i hladnom mjestu napola napunjenu kada je uklonite iz uređaja. Ne punite je i ne praznite do kraja.

- Bateriju čuvajte na materijalu koji nije provodljiv i ne dozvolite da baterija dođe u izravan dodir s metalom. Ovo će isprazniti bateriju.

5.7 Prijevoz i postupanje s proizvodom

- Tijekom prijevoza i postupanja s proizvodom neka proizvod bude u svom pakiranju. Pakiranje će zaštiti uređaj od fizičkih oštećenja.
- Ne stavljajte teške predmeta na uređaj ili pakiranje. Uređaj se može oštetiti.
- Ako uređaj padne, tada možda neće raditi ili može doći do trajnog oštećenja.

6 Problemi i rješenja



OPREZ: Provjerite sljedeće točke prije traženja pomoću od servisa.

PROBLEM	MOGUĆI UZROK	RJEŠENJE
Ne radi	Baterija se ispraznila.	Napunite je.
	Baterija možda nije dobro stavljena.	Izvadite bateriju i ponovno je stavite na njezino mjesto.
	Vakuumski spoj je blokiran.	Odvojite uređaj na kućište (10), četku (8) i štapni (6) dio. Pregledajte i očistite spojne točke.
Usisna snaga je smanjena.	Spremnik za prašinu (11) je pun.	Očistite spremnik za prašinu (11) i filtar.
	Možda je došlo vrijeme za čišćenje filtara.	Očistite filtre.
	Filtri su se možda izobličili zbog rada, a možda je došlo vrijeme da ih zamijenite.	Za kupnju novog filtra kontaktirajte korisničku službu.
	Spužva otvora za ulaz zraka motora nije čista.	Očistite filtre i ponovno napunite uređaj.
	Kosa i slični materijali možda su se zapetljali oko okretnog valjka na turbo četki (8).	Očistite valjak turbo četke.
Iz motora se čuje uznemirujući zvuk.	Vakuumski spoj je blokiran.	Odvojite uređaj na kućište (10), četku (8) i štapni (6) dio. Pregledajte i očistite spojne točke.
	Nešto se možda zaglavilo između spremnika za prašinu i filtra.	Otvorite spremnik za prašinu i provjerite područje filtra.
Usisivač se ne može napuniti.	Usisivač nije postavljen na stanicu za punjenje (15).	Postavite usisivač na stanicu za punjenje (15). Pripazite je li ispravno stavljen. Provjerite priključak.
Radi kratko vrijeme nakon punjenja.	Nije se punio dovoljno dugo vremena.	Punite ga 4-5 sati prema uputama.
	Spužva otvora za ulaz zraka motora nije čista.	Očistite filtre i ponovno napunite uređaj.
	Smanjen je rok trajanja baterije.	Za kupnju nove baterije kontaktirajte korisničku službu.
Boja pokazatelja na zaslonu svijetli crvenim svjetlom.	Baterija uređaja će se isprazniti.	Napunite je.
Na zaslonu se prikazuje animacija koja upozorava na blokiranu četku, a uređaj prestaje s radom.	Kosa i slični materijali možda su se zapetljali oko okretnog valjka na turbo četki (8).	Očistite valjak turbo četke.
Na zaslonu se prikazuje animacija koja upozorava na blokirani usisni otvor, a uređaj prestaje s radom.	Došlo je do blokade na usisnom otvoru.	Uklonite blokade.

6 Problemi i rješenja

Na zaslonu se prikazuje animacija koja upozorava na blokirani filtar, a uređaj prestaje s radom.	Filtri su puni velike količine prašine.	Očistite spužvu otvora za ulaz zraka motora i metalni filtar.
Uređaj je prestao s radom dok je radio. Kada je uređaj spojen na punjenje, na zaslonu se prikazuje zaslon punjenja. Ali, ne mijenja se postotak punjenja baterije.	Baterija je neispravna.	Kontaktirajte korisničku službu.
Uređaj je prestao s radom bez da se na zaslonu prikazala i jedna animacija.	Baterija se možda pregrijala.	Pričekajte da se uređaj ohladi i pokušajte s njim ponovno rukovati.
Prilikom punjenja, 1 LED svjetlo na uređaju brzo treperi crvenim svjetlom, a postotak punjenja baterije na zaslonu se ne mijenja.	Možda se nehotično ukopčali adapter drugog uređaja, pa je stoga struja napajanja prejaka.	Koristite ispravni adapter.
Prilikom punjenja, 1 LED svjetlo na uređaju neprekidno svijetli crvenim svjetlom, a postotak punjenja baterije na zaslonu se ne povećava.	Baterija je pregrijana više od očekivanog.	Kontaktirajte korisničku službu.
Prilikom punjenja, 1 LED svjetlo na uređaju brzo treperi naizmjenice crvenim i bijelim svjetlom, a postotak punjenja baterije na zaslonu nije prikazan kao 00%.	Kućište (10) nije ispravno postavljeno na stanicu za punjenje(15). Ili baterija nije ispravo instalirana na kućište uređaja.	Uklonite adapter (19) sa stanice za punjenje (15) i uklonite kućište (10) sa stanice za punjenje. Pripazite je li baterija ispravno instalirana na kućište. Instalirajte kućište (10) na stanicu za punjenje i ponovno ukopčajte adapter na stanicu za punjenje.
Neugodni miris (miris koji je pomalo kao miris vlage, prašine, plastike) može izlaziti iz otvora za izlaz zraka.	Jeste li uređaj kupiti u zadnja 3 mjeseca?	Normalno je da se osjeti neugodni miris (lagani neugodni miris plastike) unutar 3 mjeseca od datuma kupnje.
	Spremnik za prašinu (11) i filtri nisu dobro očišćeni.	Očistite spremnik za prašinu (11) i filtre.
	Filtri su možda postavljeni dok su još bili vlažni nakon pranja.	Uklonite filtre i pripazite neka s osuše prije instalacije na uređaj.
	Filtri su se možda izobličili zbog učestalog rada, a možda je došlo vrijeme da ih zamijenite.	Za kupnju novog filtra kontaktirajte korisničku službu.

GRUNDIG

Беспроводной пылесос

Руководство по эксплуатации

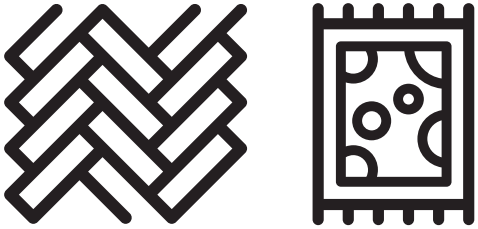

VCP 9131

RU

EAC

01M-GMS3470-3622-04

Пожалуйста, сначала внимательно прочитайте данное руководство!

Уважаемый покупатель,

Благодарим Вас за то, что выбрали продукт Grundig. Мы хотели бы, чтобы вы достигли оптимальной эффективности от этого высококачественного продукта, который был изготовлен с использованием новейших технологий. Перед использованием убедитесь, что вы полностью прочитали и поняли это руководство и дополнительную документацию, и сохраните их для справки. Приложите это руководство к устройству, если передадите его кому-то другому. Соблюдайте все приведенные здесь предупреждения и информацию и следуйте инструкциям.

Символы и их значение

Эти символы используются в этом руководстве:

	Важная информация и рекомендации по использованию прибора.
	**ВНИМАНИЕ:** Предупреждения о травмах или повреждении имущества.
	Класс защиты от поражения электрическим током.

ПЕРЕРАБОТАННАЯ И ПЕРЕРАБАТЫВАЕМАЯ БУМАГА

Этот раздел содержит инструкции по технике безопасности, необходимые для предотвращения риска, получения травмы или материального ущерба.

Невыполнение этих указаний аннулирует все гарантии.

1.1 Общая безопасность

- Устройство соответствует международным стандартам безопасности.
- Это устройство может использоваться детьми старше 8 лет, людьми с физическими, сенсорными или умственными проблемами или людьми с недостатком опыта или знаний, если обеспечивается контроль за данным процессом или предоставляется информация об опасностях. Дети не должны играть с устройством. Детям без присмотра запрещается производить чистку и пользовательское обслуживание.
- Не осуществляйте эксплуатацию прибора в случае повреждения шнура питания или вилки. Обратитесь в авторизованную службу.
- Ваш источник питания от сети должен соответствовать типу питания, указанному на бирке.
- Не используйте прибор с удлинителем.
- Чтобы избежать повреждения кабеля питания, убедитесь, что он не заклинивает, не перекручивается и не трется об острые края.
- Не прикасайтесь к вилке прибора влажными или мокрыми руками, когда прибор включен в розетку.
- Не тяните за шнур, отключая прибор от сети.
- Не пылесосьте легковоспламеняющиеся

материалы и убедитесь, что пепел от сигарет остыл, прежде чем его пылесосить.

- Не пылесосьте воду и другие жидкости.
- Защищайте прибор от атмосферных осадков, влаги и источников тепла.
- Не используйте прибор рядом с взрывоопасными или легковоспламеняющимися материалами.
- Перед выполнением очистки всегда отключайте прибор.
- Не окунайте прибор или его провод в воду для очистки.
- Не разбирайте прибор.
- Используйте только оригинальные детали или детали, рекомендованные производителем.
- Для предотвращения засорения фильтра или повреждения двигателя, не пылесосьте цемент, штукатурку или фрагменты сжатой бумаги
- Используйте прибор только с адаптером, поставляемым с прибором.
- Не используйте прибор без фильтров, это может привести к его повреждению.
- Храните упаковочные материалы в недоступном для детей месте.
- Это устройство не предназначено для использования лицами, включая детей, с физическими, сенсорными и умственными проблемами или лицами, не имеющими достаточного опыта и знаний относительно его использования, за исключением случаев, когда они находятся под наблюдением лица, ответственного за их безопасность, или проинформированы о работе прибора.

- Следите за детьми, чтобы они не играли с прибором.
- Перед любой процедурой очистки или обслуживания отключайте адаптер и вынимайте аккумулятор.
- Во избежание риска возникновения адаптер должен быть заменен производителем, уполномоченным представителем производителя или техникческим специалистом с аналогичной квалификацией.
- Во время уборки не приближайте пальцы, волосы и свободную одежду к движущимся частям и зазорам.
- Перед тем, как выбросить прибор, необходимо вынуть из него батареи.
- Перед извлечением аккумулятора отключите прибор от электросети.
- Утилизируйте использованные батареи в соответствии с местными законами и постановлениями.
- Батареи, входящие в комплект этого устройства, могут заменяться только квалифицированным персоналом.
- **ВНИМАНИЕ:** Для зарядки аккумулятора используйте съемный блок питания YLS0241A-E360060, поставляемый вместе с устройством.
- Устанавливайте / извлекайте батареи в соответствии с инструкциями, указанными в руководстве пользователя.
- Не используйте батареи разных типов или старые и новые батареи вместе.
- Батареи следует устанавливать с правильной полярностью.
- Отработанные батареи необходимо извлечь из

прибора и утилизировать безопасным способом.

- Если вы не собираетесь использовать прибор в течение длительного времени, батареи должны быть извлечены.
- Жидкость может вытекать из батарей, поврежденных из-за неправильной эксплуатации. Избегайте контакта с этой жидкостью. Утилизируйте поврежденные батареи в соответствии с правилами и законодательством и обратитесь в авторизованный сервисный центр.
- Не допускайте короткого замыкания у источников питания.
- Используйте только батареи ZB 2007.
- Данным устройством не должны пользоваться дети и люди с ограниченными физическими, сенсорными и когнитивными способностями или люди с недостатком опыта и знаний, если они не находятся под присмотром или им предоставлены соответствующие инструкции.
- Следите за детьми, чтобы они не играли с прибором.

1.2 Соответствование требованиям Директивы WEEE (директива ЕС об отходах электрического и электронного оборудования) и утилизация отработавшего прибора



Данное устройство соответствует Директиве ЕС WEEE по ограничению использования вредных веществ (2012/19/EU). Данный прибор имеет классификационный знак для отработанного электрического и электронного оборудования (WEEE).

Такой знак означает, что после завершения эксплуатации прибор запрещается выбрасывать вместе с прочими бытовыми отходами. Использованное устройство необходимо вернуть в официальный пункт приема утилизируемых электрических и электронных устройств. Чтобы найти такие системы приема утиля, обратитесь в местные уполномоченные органы или к розничным продавцам, у которых был приобретен продукт. Каждое домашнее хозяйство выполняет важную роль в восстановлении и утилизации старого оборудования. Надлежащая утилизация отработавшего прибора позволяет предотвратить возможные негативные последствия для окружающей среды и

здоровья человека.

1.3 Информация об упаковке



Упаковка устройства изготовлена из перерабатываемых материалов в соответствии с национальным законодательством.

Не выбрасывайте отходы упаковки вместе с бытовыми или другими отходами, утилизируйте их в зонах сбора упаковки, указанных местными властями.

1.4 Отработанные батареи



Убедитесь, что отработанные батареи утилизируются в соответствии с местными законами и правилами. Символ на аккумуляторе и упаковке указывает на то, что аккумулятор, поставляемый с изделием, не следует рассматривать как бытовые отходы. В некоторых регионах этот символ может использоваться в сочетании с химическим символом. Если в батареях содержится более 0,0005% ртути и более 0,004% свинца, в качестве ртути добавляется химическое вещество Hg, а в качестве свинца добавляется химическое вещество с символом Pb. Обеспечивая правильную утилизацию аккумуляторов, вы вносите свой вклад в предотвращение потенциального ущерба окружающей среде и здоровью людей из-за неправильной утилизации аккумуляторов.

1.5 Действия, которые необходимо предпринять для экономии энергии

- Во избежание избыточного потребления энергии при использовании устройства, установите уровни скорости в соответствии с типом пола, который вы пылесосите.
- В нормальных условиях низкие скорости используются для твердых полов, штор и диванов, а высокие скорости для ковров.

2 Обзор

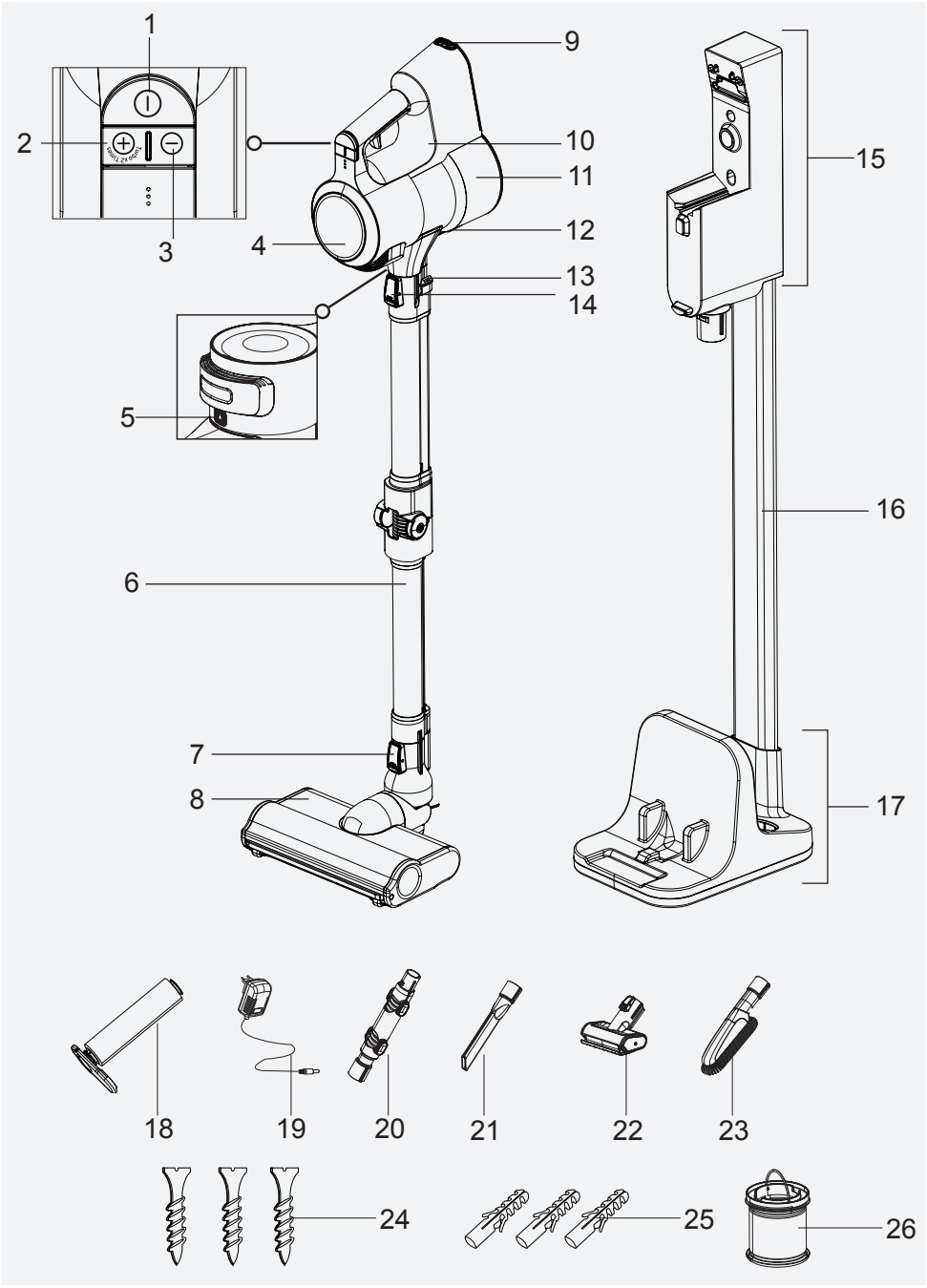

2 Обзор

2.1 Элементы управления и компоненты

1. Двухпозиционный выключатель
2. Кнопка Режим **+**
3. Кнопка Режим **-**
4. ЖК-дисплей
5. Кнопка открывания крышки фильтра
6. 6. Складывающаяся труба
7. Кнопка разблокировки щетки
8. Электрическая турбощетка
9. Кнопка отсоединения аккумуляторного блока
10. Корпус прибора
11. Контейнер для сбора пыли
12. Кнопка открытия крышки контейнера для сбора пыли
13. Кнопка складной трубы
14. Спусковая кнопка
15. Зарядная док-станция
16. Трубка зарядной док-станции
17. Опора зарядной док-станции
18. Валик для твердого пола
19. Зарядный адаптер
20. Гибкая насадка
21. Щелевая насадка
22. Мини турбощетка
23. Щетка для сбора пыли
24. Комплект шурупов
25. Комплект дюбелей
26. Сменный фильтр

2.2 Технические данные

Номинальная входная мощность: 550 Вт

На входе: 100 - 240 В~ / 50-60 Гц / 0,8 А (макс.)

На выходе: 36 В ⎓ 0,6 А

Период зарядки: 5-6 часов

Продолжительность работы на максимальной мощности: до 15 мин.

Продолжительность работы на средней мощности: до 30 мин.

Продолжительность работы на минимальной мощности: до 60 мин.

Компания оставляет за собой право вносить технические изменения и изменения в конструкцию.

Параметр внешнего источника питания

Производитель : Dongguan Yinli Electronics Co.,Ltd

Номер модели : YLS0241A-E360060

Входное напряжение : 100-240 В

Входная частота : 50-60 Гц

Входной ток : 0,8 А

Выходное напряжение : 36,0 В

Выходной ток : 0,6 А

Выходная мощность : 21,6 Вт

Средний активный КПД : 87.19%

КПД при низкой нагрузке (10%): 79.58%

Потребляемая мощность без нагрузки : 0,09 Вт

Значения, предоставляемые прибором или сопроводительными документами, являются лабораторными показаниями в соответствии со стандартами. Эти значения могут различаться в зависимости от условий использования и окружающей среды.

2 Обзор

Целевое использование	Категория скорости	Продолжительность работы	
Твердый пол	Минимальная скорость	До 60 мин.	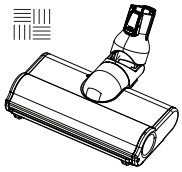
	Средняя скорость	До 30 мин.	
	Макс. скорость	До 15 мин.	
Ковровое покрытие	Минимальная скорость	До 30 мин.	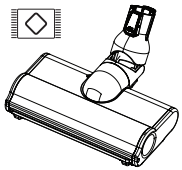
	Средняя скорость	До 15 мин.	
	Макс. скорость	До 7 мин.	
Ручной тип	Минимальная скорость	До 90 мин.	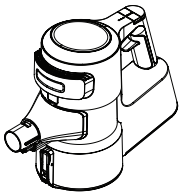
	Средняя скорость	До 30 мин.	
	Макс. скорость	До 8 мин.	

Вышеуазанные периоды работы действительны при полной зарядке (100%).

Электрическая турбощетка (8) определяет пол в автоматическом режиме. Эксплуатационные периоды могут варьироваться в зависимости от переключения между типами полового покрытия во время работы.

Продолжительность работы для ручного типа действительны для работы без насадок и работы с гибкой насадкой (20), с щеткой для пыли (23) и с щелевой насадкой (21). Продолжительность варьируется в случае использования с мини-турбощеткой (22).

3 Установка

3.1 Использование по назначению

Этот прибор предназначен для домашнего использования и не подходит для промышленного использования.

Это устройство предназначено для использования в домашнем хозяйстве или аналогичных условиях. Этот пылесос не подходит для применения на строительных площадках.

Это устройство не предназначено для использования вне помещений. Этот пылесос подходит для ежедневной уборки ковров, ковровых покрытий и нечувствительных к воздействию твердых полов.

Используйте пылесос исключительно для чистки сухих поверхностей. Запрещается использовать пылесос на людях и животных. Другие области применения, изменения конструкции прибора и любые изменения недопустимы.

3.2 Установка мобильной зарядной док-станции

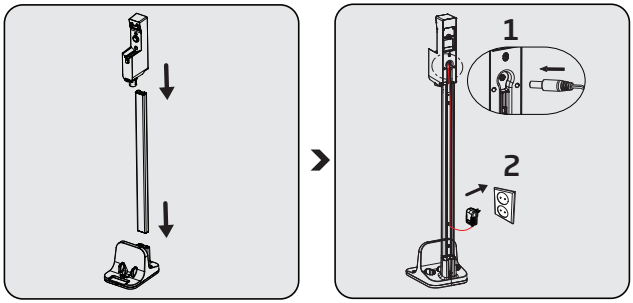

3 Установка

Установите трубку зарядной док-станции (16) на опору зарядной док-станции (17), затем установите зарядную док-станцию (15) на трубку зарядной док-станции (16).

Установите тонкий конец зарядного устройства в гнездо зарядной док-станции (15).
Включите зарядный адаптер (19) в розетку.

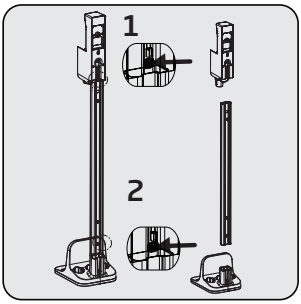

Если вы хотите установить зарядную док-станцию (15) на стену, отсоедините зарядное устройство от трубки (16) и опоры (17) с помощью двух отдельных кнопок.

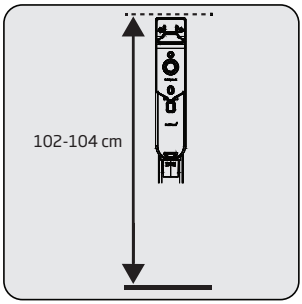

Разместите зарядную док-станцию (15) на высоте 102-104 см от земли.

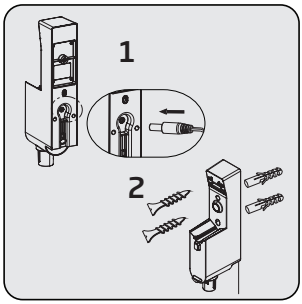

Установите конец зарядного адаптера (19) в гнездо на задней части зарядной док-станции (15).
Проденьте кабель зарядного адаптера через фиксирующее кольцо шнура питания за трубкой зарядной док-станции и закрепите кабель.
Прикрепите зарядную док-станцию (15) к стене с помощью двух винтов (24) и двух дюбелей (25).

3 Установка

3.3 Установка корпуса и щетки

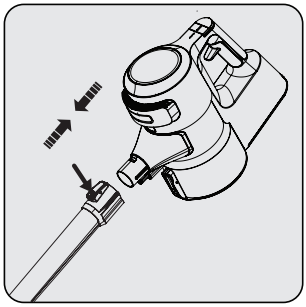

Установите трубу на конец корпуса (10).
Снимайте ее, нажав кнопку разблокировки (14).

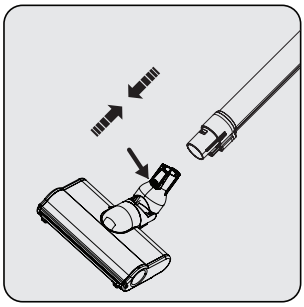

Нажмите кнопку разблокировки электрической турбощетки (7) на электрической турбощетке (8) и нажмите ее в направлении стрелки к трубе.

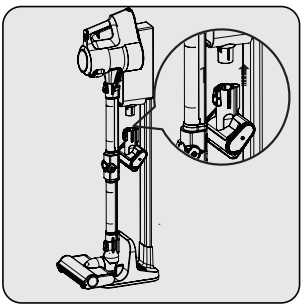

Установите мини-турбощетку (22) на зарядную станцию (15).

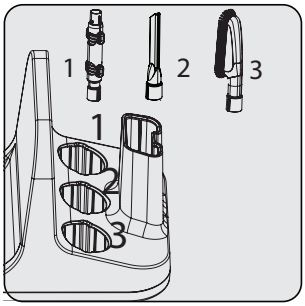

Поместите другие аксессуары на опору зарядной док-станции (17).

4 Эксплуатация

4.1 Зарядка устройства

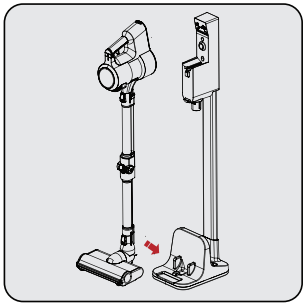

Закрепите электрическую турбощетку (8) на опоре зарядной док-станции.

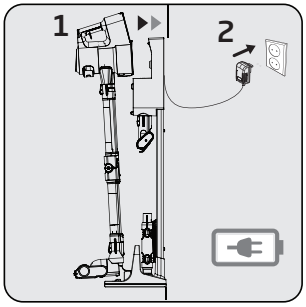

Установите корпус (10) в зарядную док-станцию (15).

Включите зарядный адаптер (19) в розетку.

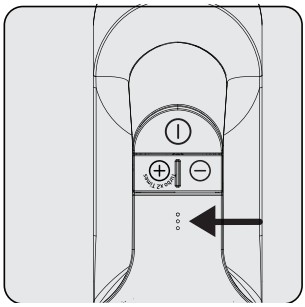

Мигание светодиодных индикаторов заряда белым цветом указывает на то, что прибор заряжается.

– Когда все светодиоды индикатора заряда горят, это означает, что зарядка устройства завершена.

Для полной зарядки прибора требуется до 5 часов. Запрещается использовать прибор во время зарядки.

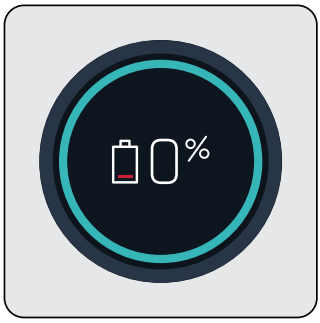

Когда вы поместите устройство в зарядную док-станцию (15), оно начнет заряжаться, и процент заряда батареи отобразится на экране (4). Процент (%) и указатель заряда аккумулятора увеличиваются по мере зарядки устройства.

Дисплей (4) потемнеет через 3 минуты после подключения устройства к зарядной док-станции, а состояние батареи отобразится с помощью 3 светодиодов на устройстве.

Чтобы увидеть процент заряда устройства, нажмите кнопку режима **+** (2) или **-** (3) один раз во время зарядки.

4 Эксплуатация

4.2 Эксплуатация

Пылесос можно ставить на зарядку и до полной разрядки аккумулятора. Устройство может постоянно находиться на зарядной станции (15) до следующего применения.

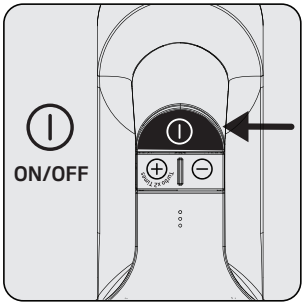

Нажмите кнопку включения / выключения (1), чтобы включить прибор. При нажатии кнопки включения / выключения прибор начинает работать с минимальной скоростью.

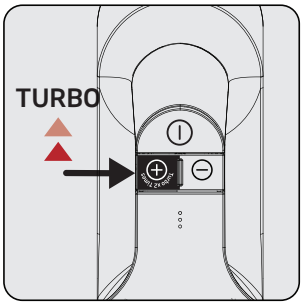

Нажмите один раз кнопку режима **«+»** (2), чтобы прибор работал на средней скорости. Нажмите еще раз, чтобы запустить его на максимальной скорости.

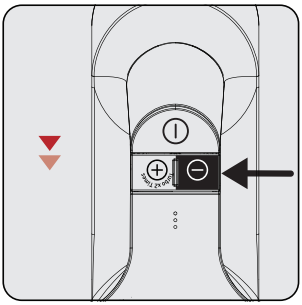

Нажмите кнопку режима **«-»** (3) один раз, чтобы переключиться на более низкую скорость при работе на максимальной или средней скорости.

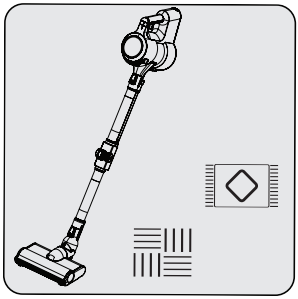

Этот прибор подходит для использования на коврах и твердых полах.

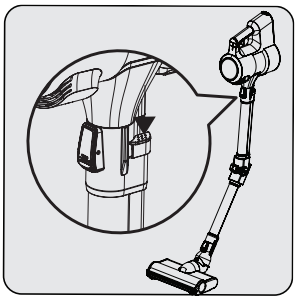

Нажмите одну из двух кнопок (13) на трубе, чтобы сложить ее. Таким образом, вы можете добраться до труднодоступных мест, например, под сиденьями.

Если адаптер зарядного устройства подключен к сети, пылесос автоматически прекратит работу при помещении его на зарядную док-станцию (15) во время работы

4 Эксплуатация

4.3 LCD дисплей

4.3.1 Основной дисплей





Индикатор зарядки аккумулятора: Зависит от оставшегося времени эксплуатации.
Оставшееся время эксплуатации: Указывает оставшийся уровень заряда в минутах в зависимости от используемого уровня скорости и типа покрытия пола.
Цветовой индикатор: Указывает оставшийся период работы зеленым, желтым и красным цветом.

Указатель уровня скорости: Указывает уровень скорости, на которой используется прибор.
К примеру, все три индикатора горят белым цветом при использовании устройства на максимальной скорости.



Круг вокруг дисплея (4) меняет цвет в соответствии с оставшимся периодом работы.
В то же время указатель заряда аккумулятора меняется в соответствии с оставшимся периодом работы.

Цветовой индикатор:

Уровень низкой скорости

- Горит зеленым цветом от 60 до 30 минут при полной зарядке.
- Горит желтым цветом в последние 30–3 минуты.
- Горит красным цветом в последние 3 минуты оставшегося заряда.

Уровень средней скорости
- Горит желтым цветом в промежутке между 30 и 3 минутами при полной зарядке.
- Горит красным цветом в последние 3 минуты оставшегося заряда.

Уровень максимальной скорости
- Горит желтым цветом в промежутке от 7 до 3 минут при полной зарядке.
- Горит красным цветом в последние 3 минуты оставшегося заряда.

Оставшийся период работы, указатель заряда аккумулятора и цветной указатель, отображаемые на дисплее (4), зависят от уровня скорости и типа используемого покрытия пола.

4.3.2 Изменение скорости



При изменении уровня скорости на экране должны отображаться символ движущейся щетки и указатель уровня скорости. Затем отобразится главный дисплей.

4.3.3 Зарядка

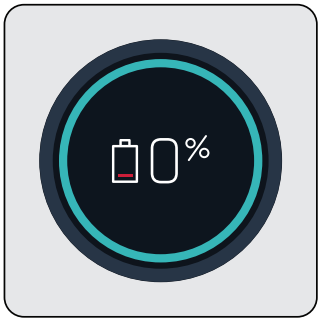

Когда вы поместите устройство в зарядную док-станцию (15), оно начнет заряжаться, и процент заряда батареи отобразится на экране (4). Процент (%) и указатель заряда аккумулятора увеличиваются по мере зарядки устройства.

Дисплей потемнеет через 3 минуты после подключения устройства к зарядной док-станции (3), а состояние батареи отобразится с помощью 3 светодиодов на устройстве.

Чтобы увидеть процент заряда устройства, нажмите кнопку режима **+** или **-** один раз во время зарядки.

4.3.4 Автоматическое определение полового покрытия



При перемещении щетки автоматического определения пола (8) с коврового покрытия на твердый пол, изображения, показанные выше, будут отображены на дисплее (4)..



При перемещении щетки автоматического определения пола (8) с твердого пола на ковровое покрытие, изображения, показанные выше, должны будут показаны на дисплее (4).

4 Эксплуатация

4.3.5 Уведомления на экране

4.3.5.1 Предупреждение о чистке фильтра

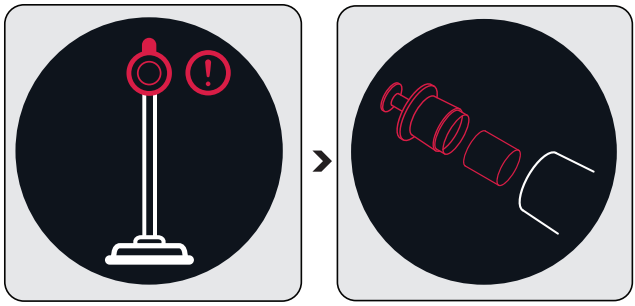

Фильтры необходимо чистить регулярно для предотвращения снижения производительности. Если фильтры не очищать регулярно (в случае чрезмерного запыления), на экране в течение очень короткого промежутка времени отображается анимация очистки фильтра, указывающая на то, что металлический фильтр и фильтр из пенного материала должны быть очищены. При этом прибор продолжит работать.

Рекомендуется очистить металлический фильтр и фильтр из материала, как описано в разделе **«5.2 Очистка металлического фильтра и фильтра из пенного материала»**, прежде чем продолжить уборку.

4.3.5.2 Предупреждение о засорении всасывающей трубки

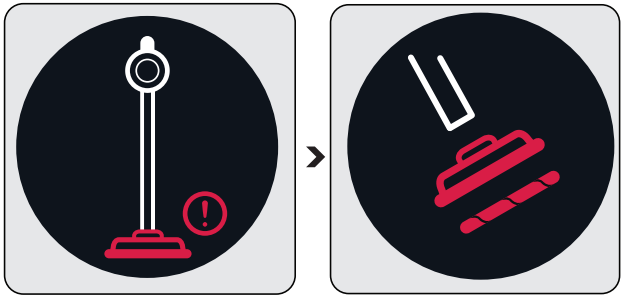

Если турбо щетка засорена или в ней слишком много волос и другого материала, который застрял во вращающемся валике, на экране будет постоянно отображаться анимация, указывающая на предупреждение о засорении щетки, и прибор затем перестанет работать.

4 Эксплуатация

Перед продолжением очистки рекомендуется очистить щетку, как описано в разделе **«5.4 Очистка щетки»**. Снимите турбощетку (8) со складной трубки (6). Проведите осмотр турбощетки в месте соединения трубки и удалите все засоры.

4.3.5.3 Предупреждение о засорении трубы всасывания

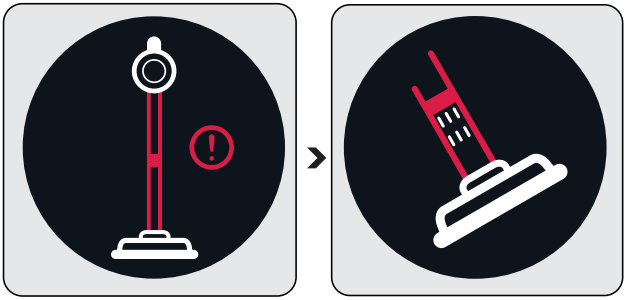

Если всасывающая трубка засорена, на экране будет постоянно отображаться анимация, показывающая, что труба всасывания засорена, и прибор прекратит работу. Выявите причину засорения.

Перед продолжением очистки рекомендуется определить причину засорения, как описано в разделе **«5.5 Очистка засоров»**. Снимите турбощетку (8) со складной трубки (6). Выньте складывающуюся трубу из корпуса устройства. Проведите осмотр турбощетки в месте соединения трубки и удалите все засоры. Проведите осмотр трубки с входного и выходного концов складной трубки и удалите все засоры. Проведите осмотр отверстия всасывания корпуса устройства (10) и удалите все засоры.

4.4 Аксессуары

Вы можете использовать аксессуары, установив их на торце корпуса.

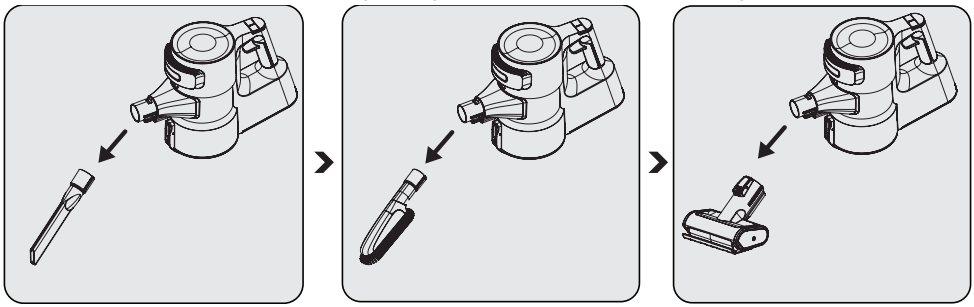

4 Эксплуатация

Щелевая насадка (21): Подходит для уборки задней части мебели, труднодоступных и узких мест.

Щетка для пыли (23): Подходит для чистки штор, полированной мебели, а также деликатных и хрупких предметов.

Мини-турбощетка (22): Подходит для уборки полов, ступенек, салонов автомобилей, диванов, сидений и т. д. Также используется для уборки пылесосом шерсти домашних животных на Этих поверхностях.

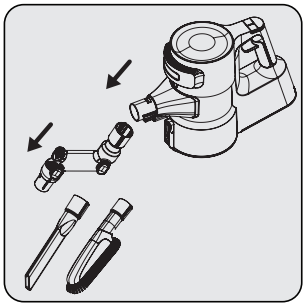

Можно использовать гибкую насадку (20), установив его на конец корпуса (10) для доступа к труднодоступным местам.

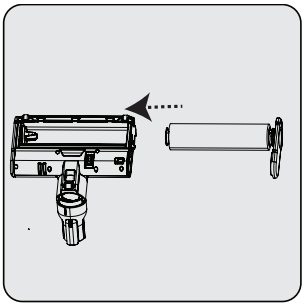

Этот аксессуар подходит для использования на деликатных твердых полах натуральное дерево.

5 Очистка и обслуживание

Перед выполнением очистки всегда выключайте прибор и вынимайте вилку и розетки.

ВНИМАНИЕ: Никогда не используйте бензол, растворители, абразивные чистящие средства, металлические предметы или жесткие щетки для чистки прибора.

ВНИМАНИЕ: Со временем фильтры могут деформироваться в результате использования. Их необходимо заменить новыми, чтобы предотвратить потерю работоспособности. Свяжитесь со службой поддержки покупателей, чтобы приобрести новый фильтр. (см. стр.25)

5.1 Очистка резервуара для пыли

Рекомендуем очищать резервуар для пыли (11) после каждоого использования.

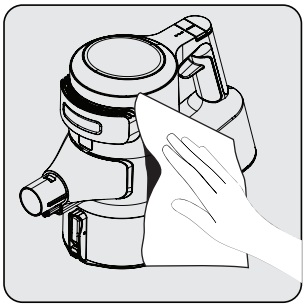

Протрите поверхность корпуса влажной тканью (10).

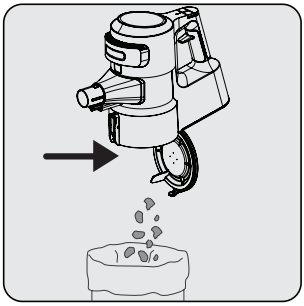

Нажмите кнопку открытия крышки резервуара для пыли (12), чтобы открыть пылесборник (11) и извлечь пыль, собранную внутри.

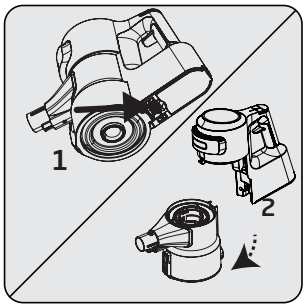

Нажмите спусковой крючок под прибором, чтобы очистить пылесборник (11).

Отсоедините пылесборник (11) от корпуса (10).

5 Очистка и обслуживание

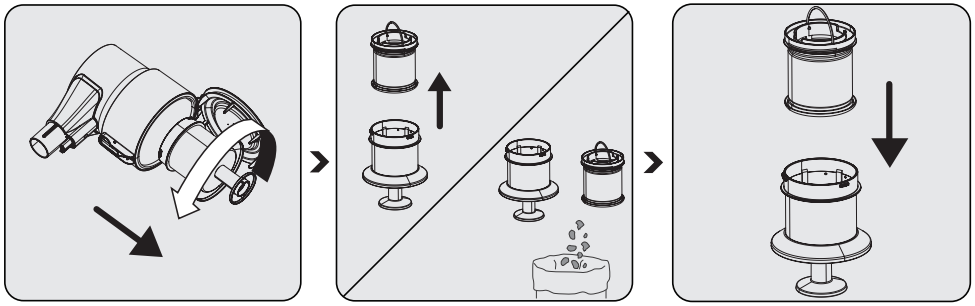

Снимите фильтр предварительной очистки и фильтр для мелкодисперсной пыли, находящийся перед контейнером для сбора пыли, повернув фильтр предварительной очистки против часовой стрелки.

Вытащите фильтр для мелкодисперсной пыли. Удалите с фильтров пыль, постучав ими о твердую поверхность или используя щетку.

Установите фильтр для мелкодисперсной пыли на фильтр предварительной очистки.

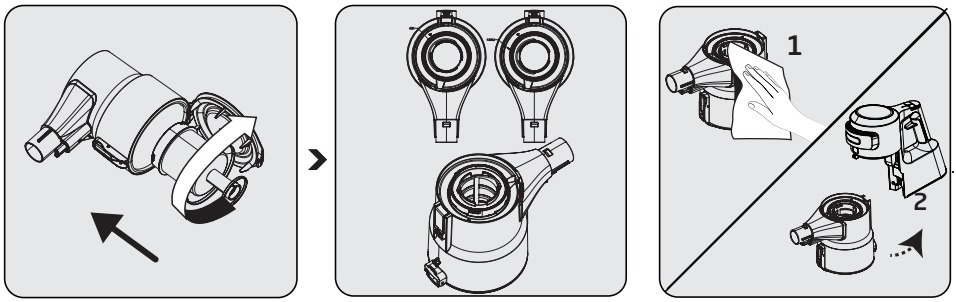

Установите фильтр предварительной очистки на контейнер для сбора пыли, повернув его по часовой стрелке.

При установке фильтра предварительной очистки и фильтра для мелкодисперсной пыли на контейнер для сбора пыли, расположите их в соответствии с символами на контейнере.

1. Протрите корпус (10) влажной тканью.
2. Установите корпус (10) в пылесборник (11).

5 Очистка и обслуживание

5.2 Очистка фильтра предварительной очистки и фильтра для мелкодисперсной пыли

Фильтр предварительной очистки и фильтр для мелкодисперсной пыли необходимо регулярно очищать.

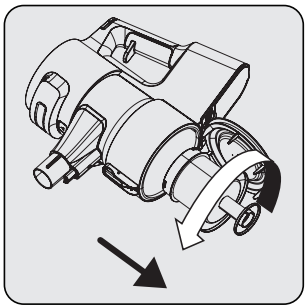

Снимите фильтр предварительной очистки и фильтр для мелкодисперсной пыли, находящийся перед контейнером для сбора пыли, повернув фильтр предварительной очистки против часовой стрелки.

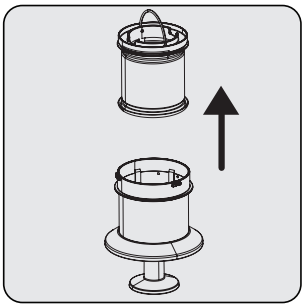

Вытащите фильтр для мелкодисперсной пыли.

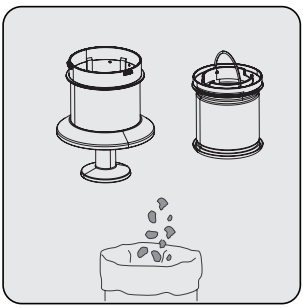

Удалите с фильтров пыль, постучав ими о твердую поверхность или используя щетку.

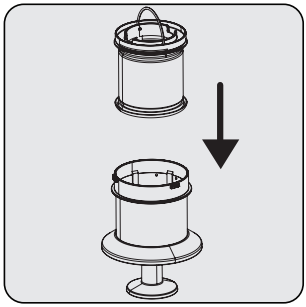

Установите фильтр для мелкодисперсной пыли на фильтр предварительной очистки.

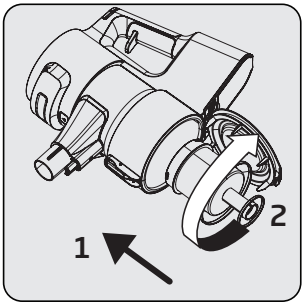

Снимите фильтр предварительной очистки и фильтр для мелкодисперсной пыли, находящийся перед контейнером для сбора пыли, повернув фильтр предварительной очистки против часовой стрелки.

5 Очистка и обслуживание

Очищайте фильтр предварительной очистки и фильтр для мелкодисперсной пыли, промывая под проточной холодной водой один раз в месяц после удаления с них пыли.

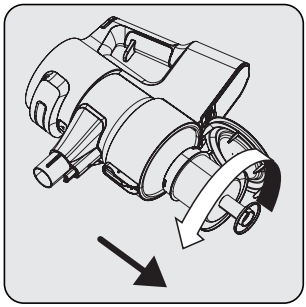

Снимите фильтр предварительной очистки и фильтр для мелкодисперсной пыли, находящийся перед контейнером для сбора пыли, повернув фильтр предварительной очистки против часовой стрелки.

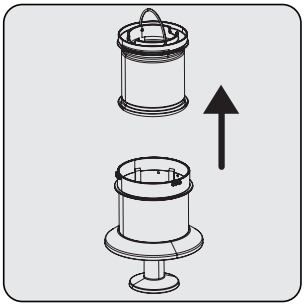

Вытащите фильтр для мелкодисперсной пыли.

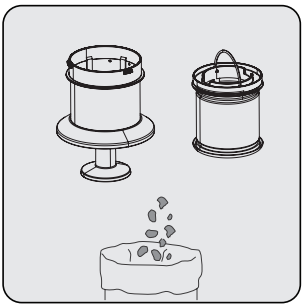

Удалите с фильтров пыль, постучав ими о твердую поверхность или используя щетку.

ВНИМАНИЕ: Мыть холодной водой. Теплая вода портит структуру фильтра.

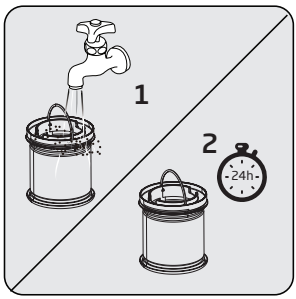

Промойте фильтр для мелкодисперсной пыли под струей холодной воды и дайте ему высохнуть.

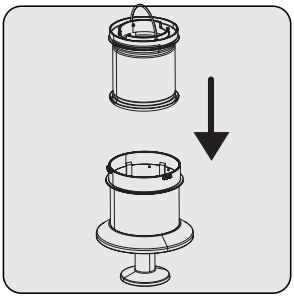

Установите сухой фильтр для мелкодисперсной пыли на фильтр предварительной очистки.

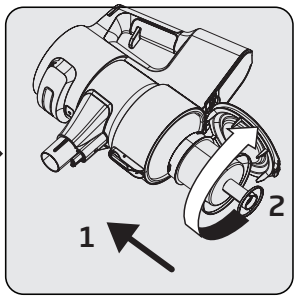

Высыхание промытого фильтра для мелкодисперсной пыли может занять от 24 до 48 часов. Заново установите его, как только убедитесь, что он окончательно высох

Высыхание промытого фильтра для мелкодисперсной пыли может занять от 24 до 48 часов. Заново установите его, как только убедитесь, что он окончательно высох.

5 Очистка и обслуживание

5.3 Очистка фильтра EPA E12 и фильтра для мелкодисперсной пыли» «Регулярно очищайте

Регулярно очищайте фильтр EPA E12 и поролоновый фильтр на выходе.

ВНИМАНИЕ: Не мойте фильтр EPA E12.

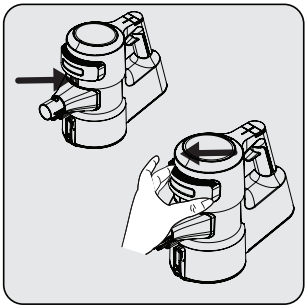

Снимите крышку, одновременно нажимая кнопку разблокировки фильтра EPA E12.

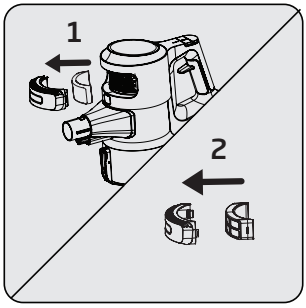

Снимите фильтр EPA E12 и фильтр для мелкодисперсной пыли внутри него.

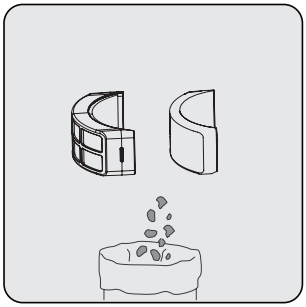

«Удалите с фильтров пыль, постучав ими о твердую поверхность или используя щетку.

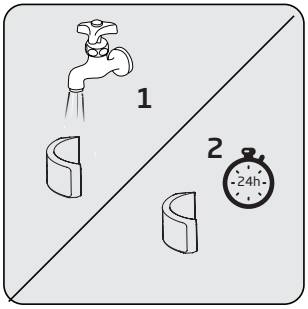

Регулярно проверяйте фильтр для мелкодисперсной пыли. Очищайте его, промывая под проточной холодной водой и предварительно удаляя пыль в случае чрезмерного запыления. Повторно установите его, когда он высохнет.

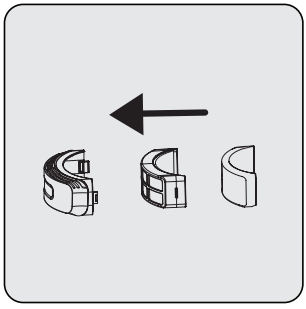

Установите фильтр EPA E12 и фильтр для мелкодисперсной пыли на крышку.

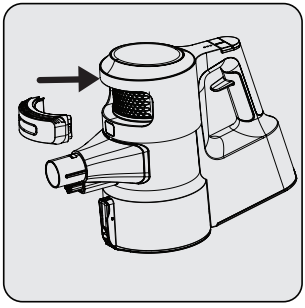

Закройте крышку.

5 Очистка и обслуживание

ВНИМАНИЕ: Мыть холодной водой. Теплая вода портит структуру фильтра.

5.4 Очистка щетки

ВНИМАНИЕ: Не мойте турбощетку (8) и основную роликовую щетку.

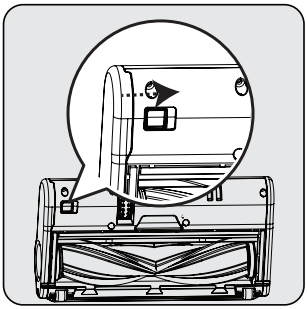

Чтобы снять электрическую турбощетку (8), удерживайте защелку роликовой щетки нажатой так, чтобы фиксатор открывался в направлении стрелки, поверните крышку ролика на себя и потяните влево.

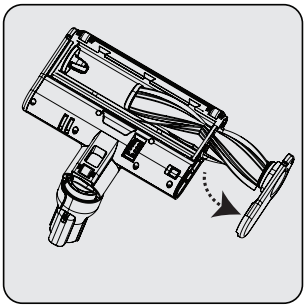

Извлеките основную роликовую щетку.

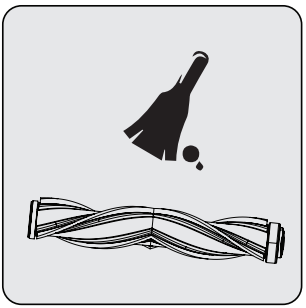

Удалите с нее пыль, слегка постучав о твердую поверхность, или удалите пыль щеткой. Если какие-либо волосы и т. п. запутались, удалите их, отрезав.

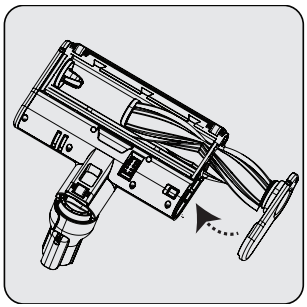

После очистки установите основную роликовую щетку на место. При корректной установке Вы услышите щелчок.

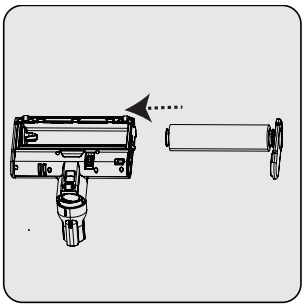

Вы можете заменить основную роликовую щетку на тонкий твердый валик для пола в соответствии с вашими предпочтениями.

5 Очистка и обслуживание

5.5 Удаление засоров

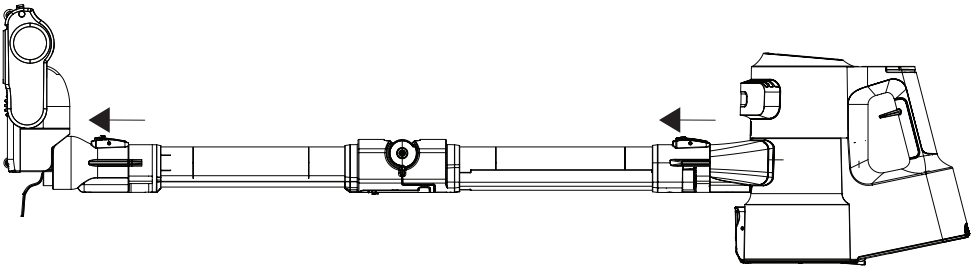

Если вы увидите предупреждение о засорении всасывающей трубки на дисплее (4), отсоедините щетку (8) от трубки (6), чтобы удалить засор. Отсоедините трубку (6) от корпуса прибора (10).

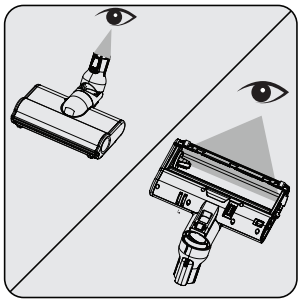

Осмотрите место соединения щетки (8) и вакуумного сопла. Удалите все посторонние материалы.

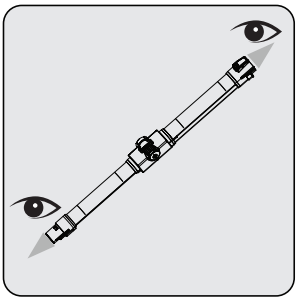

Проведите осмотр входного и выходного конца складной трубки (6). Удалите все посторонние материалы.

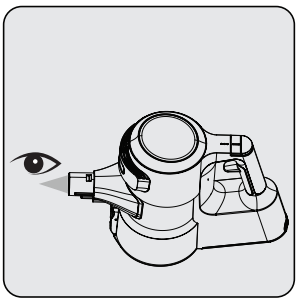

Проведите осмотр вакуумной форсунки корпуса устройства (10). Удалите все посторонние материалы.

5 Очистка и обслуживание

5.6 Хранение

- Если вы не собираетесь использовать прибор в течение долгого времени, храните его с выполнением мер предосторожности.
- Выключите изделие из розетки.
- Храните прибор в недоступном для детей месте.
- 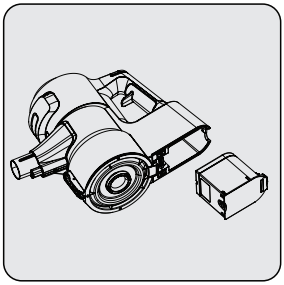

  Если вы не намереваетесь пользоваться прибором в течение долгого периода времени, храните аккумулятор в прохладном и сухом месте в наполовину заряженном состоянии после извлечения его из прибора. Не заряжайте и не разряжайте полностью.

- Храните аккумулятор на непроводящем материале и не допускайте прямого контакта аккумулятора с металлом. В противном случае будет иметь место повреждение аккумулятора.

5.7 Транспортировка и эксплуатация

- При транспортировки и во время обращения с устройством храните его в упаковке. Упаковка устройства защитит его от физических повреждений.
- Не кладите тяжелые грузы на устройство или упаковку. Возможно повреждение прибора.
- Если устройство уронить, оно может выйти из строя или ему будет нанесен непоправимый ущерб.

6 Проблемы и способы их устранения

ВНИМАНИЕ: Прежде чем обращаться за помощью по ремонту в сервисный центр, проверьте следующее.

НЕИСПРАВНОСТЬ	ВЕРОЯТНЫЕ ПРИЧИНЫ	СПОСОБ УСТРАНЕНИЯ
Не работает	Аккумулятор разряжен.	Зарядите его.
	Батарея может быть не вставлена.	Снимите аккумулятор и установите его снова.
	Вакуумное соединение заблокировано.	Отделите корпус устройства (10), щетку (8) и палочку (6). Осмотрите и очистите места соединения.
Снижена мощность всасывания.	Пылесборник (11) заполнен.	Очистите пылесборник (11) и фильтр.
	Возможно, подошел срок очистки фильтров.	Очистите фильтр.
	Фильтры могут деформироваться в результате эксплуатации и наступления срока их замены.	Чтобы приобрести новый фильтр, обратитесь в службу поддержки покупателей.
	Фильтр для мелкодисперсной пыли загрязнен.	Очистите фильтры и зарядите прибор.
	Волосы и подобные материалы могли запутаться на вращающемся валике турбощетки (8).	Очистите валик турбощетки.
Мотор издает неприятный шум.	Вакуумное соединение заблокировано.	Отделите корпус устройства (10), щетку (8) и трубу (6). Осмотрите и очистите места соединения.
	Что-то могло застрять между пылесборником и фильтром.	Откройте пылесборник и осмотрите зону фильтра.
Не удается зарядить пылесос.	Пылесос не установлен в зарядную док-станцию (15).	Установите пылесос в зарядную док-станцию (15). Убедитесь, что он установлен правильно. Проверьте подключение провода.

6 Проблемы и способы их устранения

Работает очень короткое время после зарядки.	Не заряжается на соответствующий период работы.	Заряжайте 4-5 часов по инструкции.
	Поролоновый фильтр на входе в двигатель загрязнен.	Очистите фильтры и зарядите прибор.
	Срок службы батареи ухудшился.	Обратитесь в службу поддержки покупателей, чтобы приобрести новую батарею.
Цветовой указатель на дисплее горит красным.	Ваше устройство скоро разрядится.	Зарядите его.
На дисплее отображается анимация, показывающая, что щетка замусорена, и прибор прекратил работу.	Волосы и подобные материалы могли запутаться на вращающемся валике турбощетки (8).	Очистите валик турбощетки.
На экране отображается анимация, показывающая, что вакуумный резервуар замусорен, и прибор прекратил работу.	Возникла закупорка вакуумного канала.	Удалите засоры.
На экране отображается анимация, показывающая, что фильтр замусорен, и прибор прекратил работу.	Фильтры слишком запылены.	Очистите фильтр для мелкодисперсной пыли и фильтр предварительной очистки.
Во время эксплуатации прибор перестал работать. Когда устройство подключено для зарядки, на экране отображен экран зарядки. Но процент заряда батареи не меняется.	Аккумулятор неисправен.	Свяжитесь со службой поддержки покупателей.
Устройство перестало работать, и на экране не отображается анимация с предупреждением.	Возможно батарея перегрета.	Подождите, пока устройство остынет, и попробуйте снова запустить его.
Во время зарядки 1 светодиод на устройстве быстро мигает красным, а процент заряда батареи на дисплее не меняется.	Есть вероятность, что вы случайно подключили адаптер другого устройства, и, таким образом, зарядный ток слишком велик.	Используйте подходящий адаптер.

6 Проблемы и способы их устранения

Во время зарядки 1 светодиод на устройстве быстро мигает красным, а процент заряда батареи на дисплее не меняется.	Аккумулятор нагрелся больше, чем ожидалось.	Свяжитесь со службой поддержки покупателей.
Во время зарядки 1 светодиодный индикатор на устройстве мигает попеременно красным и белым цветом, а процент заряда батареи на дисплее не отображается как 00%.	Корпус (10) неправильно установлен на зарядную док-станцию (15). Либо аккумулятор неправильно установлен в корпус прибора.	Снимите адаптер (19) с зарядной док-станции (15) и снимите корпус (10) с зарядной док-станции. Убедитесь, что аккумулятор установлен на корпусе в правильном положении. Снова установите корпус (10) на зарядную док-станцию, и затем снова подключите адаптер к зарядной док-станции.
Из воздуховыпускного отверстия появляется неприятный запах (небольшая влажность, пыль, запах пластика).	Вы покупали прибор в течение последних 3 месяцев?	Это нормально, что неприятный запах (легкий запах пластика) появляется в течение 3 месяцев после покупки.
	Пылесборник (11) и фильтры не очищаются должным образом.	Очистите пылесборник (11) и фильтры.
	Фильтры были установлены влажными после их промывки.	Снимите фильтры и убедитесь, что они высохли, прежде чем устанавливать их в прибор.
	Фильтры могут деформироваться в зависимости от частоты эксплуатации и в случае наступления срока их замены.	Чтобы приобрести новый фильтр, обратитесь в службу поддержки покупателей.

Производитель: “Arçelik A.S.”
Karaağaç Caddesi No: 2-6 Sütlüce, 34445, Турция

Сделано в Китае

Импортер на территории РФ: ООО «БЕКО»
Юридический адрес: 601021 Россия, Владимирская обл., Киржачский р-н, дер. Федоровское, ул. Сельская, д. 49

Дата изготовления включена в серийный номер, указанный на этикетке, расположенной на продукте, следующим образом:
Первые две цифры серийного номера обозначают год выпуска, а вторые две – месяц.
Например, «10-05-100001» означает, что продукт был произведен в мае 2010 года.

Действует только на территории РФ / Valid for Russian Federation only

GRUNDIG

ГАРАНТИЯ 2 ГОДА

Адрес: 109004, Россия, Москва, ул. Станиславского, д21, стр 1. https://grundig.ru/
Телефон горячей линии 8-800-200-23-56 (Звонок бесплатный на всей территории России)

Гарантийный талон серия RUS №

Модель ..... **Серийный номер** .....

Дата продажи .....
Компания .....
Подпись продавца .....

ПЕЧАТЬ

Дата установки .....
Компания .....
Подпись мастера .....

ПЕЧАТЬ

Покупатель ..... **Телефон** .....
Фамилия, Имя, Отчество

Изделие проверялось в присутствии покупателя;
Покупатель с условиями гарантии ознакомлен .....
Подпись Покупателя

Отрывные купоны гарантийного талона являются средством отчетности о выполнении сервисным центром гарантийных работ. Купон изымается из гарантийного талона после удовлетворения Ваших претензий.

GRUNDIG

серия **RUS** №

Дата продажи .....

.....
ПЕЧАТЬ МАГАЗИНА

3

ГАРАНТИЯ 2 ГОДА

GRUNDIG

серия **RUS** №

Дата продажи .....

.....
ПЕЧАТЬ МАГАЗИНА

2

ГАРАНТИЯ 2 ГОДА

GRUNDIG

серия **RUS** №

Дата продажи .....

.....
ПЕЧАТЬ МАГАЗИНА

1

ГАРАНТИЯ 2 ГОДА

Beko Grundig Deutschland GmbH
Rahmannstraße 3
65760 Eschborn

www.grundig.com *

* для потребителей на территории Евросоюза