EN The manufacturer reserves the right to make changes to the product, release firmware updates, and update this manual at any time. Visit www.segway.com or check the Segway-Ninebot app to download the latest user materials. You must install the app, activate your KickScooter, and obtain the latest updates and safety instructions.

KO 제조업체는 언제라도 킥보드를 업그레이드하고 펌웨어를 업데이트 및 유포 그리고 본 설명서를 업데이트할 수 있는 권한을 보유하고 있습니다. 최신 사용자 자료를 다운로드 하려면 www.segway.com 을 방문 하십시오. 신규 라이더 지침서를 따르고, 킥보드를 가동시키고, 최신 업데이트와 안전 지침서를 받기 위해서는 Segway-Ninebot 앱을 설치해야 합니다.

JP 製造元は製品に変更を加えるほか、ファームウェアのアップデートをリリースし、このマニュアルをいつでも更新する権利を留保しています。www.segway.comにアクセスするか、最新のユーザーマニュアルをダウンロードするためにSegway-Ninebotアプリをチェックしてください。アプリをインストールし、キックスクーターをアクティベートして、最新のアップデートと安全指示を入手する必要があります。

RU Производитель оставляет за собой право вносить изменения в продукт, выпускать обновления прошивки и обновлять данное руководство в любое время. Посетите сайт www.segway.com или войдите в приложение, чтобы загрузить последние материалы для пользователей. Установите приложение Segway-Ninebot, активируйте свой KickScooter, получите последние обновления и инструкции по безопасности.

漢 製造商保留在任何時候更改產品、發佈軟體更新以及更新本手冊的權利。請登錄 www.segway.com 或訪問Segway-Ninebot App 以下載最新的使用者資料。您需要安裝App，激活您的滑板車，並獲取最新的更新資訊和安全使用指引資訊。

EN The pictures shown are for illustration purposes only. The actual product may vary.

KO 사진은 참고용 입니다. 자세한 내용은 실제 제품을 참조하십시오.

JP 写真はイメージです。詳細については、実際の製品を参照してください。

RU Изображение только для справки. Пожалуйста, обратитесь к фактическому продукту для более подробной информации.

漢 圖片僅供參考。有關更多詳細信息，請參考實際產品。

Ninebot KickScooter

EN Product Manual

KO 제품 설명서

JP 製品マニュアル

RU Руководство пользователя

漢 產品手冊

F20A /F30P / F30 / F30A / F40 / F40A

EN

❶ Diagram

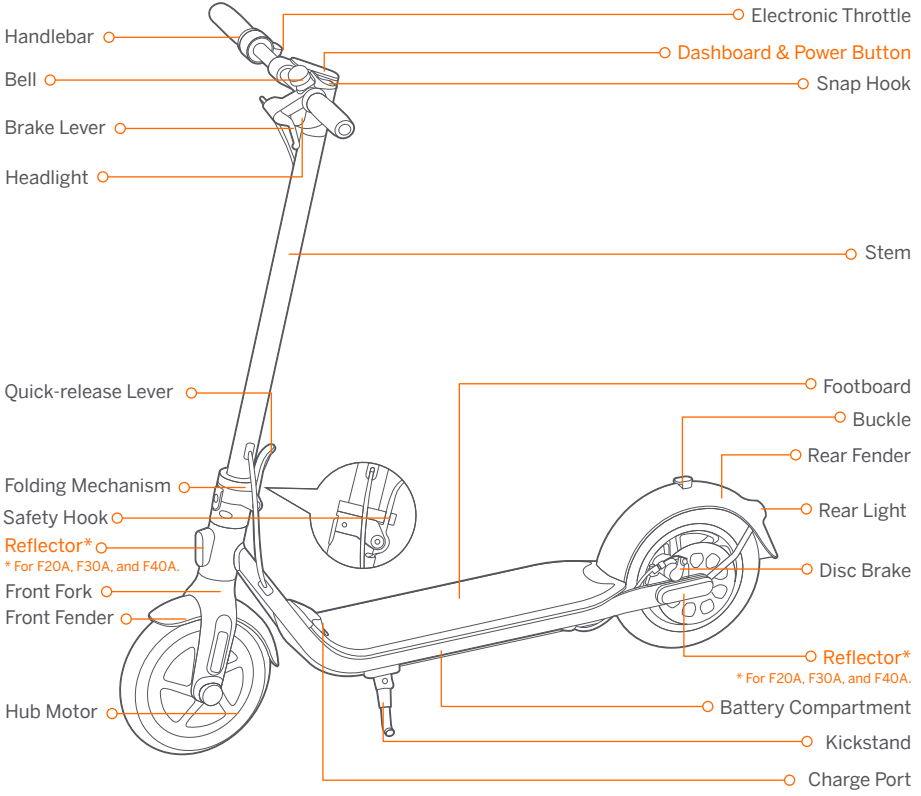
Handlebar
Bell
Brake Lever
Headlight
Quick-release Lever
Folding Mechanism
Safety Hook
Reflector*
* For F20A, F30A, and F40A.
Front Fork
Front Fender
Hub Motor
Electronic Throttle
Dashboard & Power Button
Snap Hook
Stem
Footboard
Buckle
Rear Fender
Rear Light
Disc Brake
Reflector*
* For F20A, F30A, and F40A.
Battery Compartment
Kickstand
Charge Port

Dashboard & Power Button

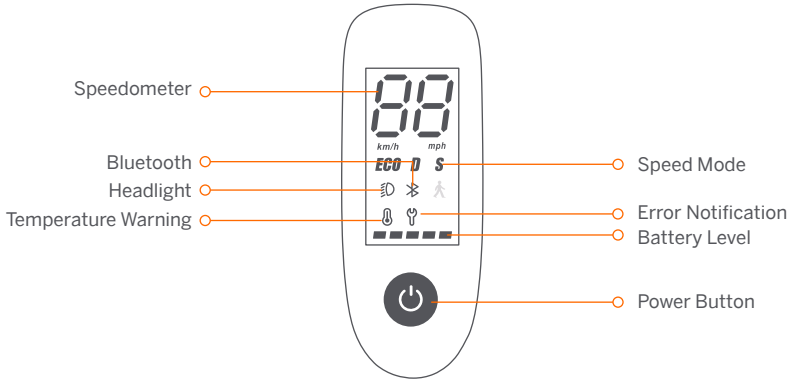

Power Button: Press the button to turn on; press and hold the button for 3 seconds to turn off. When the KickScooter is on, press the button to turn on/off the headlight and the rear light, and press twice to switch between the speed modes.

Speedometer: It displays the current speed of the scooter, as well as error codes.

Speed Mode: There are three modes available. The top speed is as follows:

Mode \ Model	F20A	F30	F30A	F30P	F40	F40A
ECO (Energy-saving mode)	15 km/h (9.3 mph)	15 km/h (9.3 mph)	15 km/h (9.3 mph)	15 km/h (9.3 mph)		15 km/h (9.3 mph)
D (Standard mode)	25 km/h (15.5 mph)	25 km/h (15.5 mph)	25 km/h (15.5 mph)	30 km/h (18.6 mph)		25 km/h (15.5 mph)
S (Sport mode)	25 km/h (15.5 mph)	25 km/h (15.5 mph)	25 km/h (15.5 mph)	30 km/h (18.6 mph)		25 km/h (15.5 mph)

Error Notification: It indicates that the scooter has detected an error.

Temperature Warning: It indicates that the battery temperature has reached 122°F (50°C) or is below 32°F (0°C).

* At this point, the vehicle cannot accelerate normally and may not be charged. Do not use until the temperature has reverted to the normal range.

Bluetooth: It indicates that the scooter has been successfully connected to the mobile device.

Battery Level: The total battery level equals 5 bars.

* The battery power is very low when the first battery bar is red. Please charge your KickScooter immediately.

❷ Specifications

	Item	Parameter	
Product	Name	Ninebot KickScooter	
	Model	F20A	F30P
	Length × Width × Height	Approx. 1143 × 480 × 1160 mm (45 × 18.9 × 45.7 in)	
	Folded: Length × Width × Height	Approx. 1143 × 480 × 495 mm (45 × 18.9 × 19.5 in)	
	Net Weight	Approx. 14.5 kg (32 lbs)	Approx. 15.4 kg (34.0 lbs)
Rider	Payload	30–100 kg (66–220 lbs)	30–120 kg (66–265 lbs)
	Recommended Age	14–60 years	
	Required Height	120–200 cm (3'11"–6'6")	
Machine	Max. Speed	Approx. 25 km/h (15.5 mph)	Approx. 30km/h (18.6 mph)
	Typical Range[1]	Approx. 20 km (12.4 miles)	Approx. 30 km (18.6 miles)
	Working Condition Range[2]	Approx. 14 km (8.7 miles)	Approx. 23 km (14.3 miles)
	Max. Slope	Approx. 10%	Approx. 15%
	Traversable Terrain	Asphalt/flat pavement; obstacles < 0.4 in (1 cm); gaps < 1.2 in (3 cm)	
	Operating Temperature	-10–40°C (14–104°F)	
	Storage Temperature	-10–50°C (14–122°F)	
	IP Rating	IPX5	
	Duration of Charging	Approx. 3.5 h	Approx. 5 h
Battery	Nominal Voltage	36 V ⎓	
	Max. Charging Voltage	42 V ⎓	
	Charging Temperature	0–45°C (32–113°F)	
	Nominal Capacity	5100 mAh	7650 mAh
	Nominal Energy	183 Wh	275 Wh
	Battery Management System	Over-heating, short circuit, over-current, over-discharge and over-charge protection	
Motors	Nominal Power	250 W	350 W
Charger	Output Power	70 W	
	Input Voltage	100–240 V~	
	Max. Output Voltage	42 V ⎓	
	Rated Output	41 V ⎓, 1.7 A	
Features	Brake Light	LED Rear Light	
	Speed Mode	Energy-saving mode, Standard mode and Sport mode	
Tire	Tire Pressure	40–45 psi	
	Tires	10-inch pneumatic tires	

[1] Typical Range: tested while riding with a full battery, 75 kg (165 lbs) load, 25°C (77°F), 60% of max. speed on average on pavement.
* Some of the factors that affect range include speed, number of starts and stops, ambient temperature, etc.
[2] Working Condition Range: Tested while simulating the speed status and the acceleration and deceleration frequency under actual road conditions, with a full battery, 75kg (165 lbs) load and 25°C (77°F).

	Item	Parameter	
Product	Name	Ninebot KickScooter	
	Model	F30A	F30
	Length × Width × Height	Approx. 1143 × 480 × 1160 mm (45 × 18.9 × 45.7 in)	
	Folded: Length × Width × Height	Approx. 1143 × 480 × 495 mm (45 × 18.9 × 19.5 in)	
	Net Weight	Approx. 15.2 kg (33.5 lbs)	Approx. 15.1 kg (33.3 lbs)
Rider	Payload	30–120 kg (66–265 lbs)	
	Recommended Age	14–60 years	
	Required Height	120–200 cm (3'11"–6'6")	
Machine	Max. Speed	Approx. 25 km/h (15.5 mph)	
	Typical Range[1]	Approx. 30 km (18.6 miles)	
	Working Condition Range[2]	Approx. 23 km (14.3 miles)	
	Max. Slope	Approx. 15%	
	Traversable Terrain	Asphalt/flat pavement; obstacles < 0.4 in (1 cm); gaps < 1.2 in (3 cm)	
	Operating Temperature	-10–40°C (14–104°F)	
	Storage Temperature	-10–50°C (14–122°F)	
	IP Rating	IPX5	
	Duration of Charging	Approx. 5 h	
Battery	Nominal Voltage	36 V ⎓	
	Max. Charging Voltage	42 V ⎓	
	Charging Temperature	0–45°C (32–113°F)	
	Nominal Capacity	7650 mAh	
	Nominal Energy	275 Wh	
	Battery Management System	Over-heating, short circuit, over-current, over-discharge and over-charge protection	
Motors	Nominal Power	300 W	
Charger	Output Power	70 W	
	Input Voltage	100–240 V~	
	Max. Output Voltage	42 V ⎓	
	Rated Output	41 V ⎓, 1.7 A	
Features	Brake Light	LED Rear Light	
	Speed Mode	Energy-saving mode, Standard mode and Sport mode	
Tire	Tire Pressure	40–45 psi	
	Tires	10-inch pneumatic tires	

[1] Typical Range: tested while riding with a full battery, 75 kg (165 lbs) load, 25°C (77°F), 60% of max. speed on average on pavement.
* Some of the factors that affect range include speed, number of starts and stops, ambient temperature, etc.
[2] Working Condition Range: Tested while simulating the speed status and the acceleration and deceleration frequency under actual road conditions, with a full battery, 75kg (165 lbs) load and 25°C (77°F).

	Item	Parameter	
Product	Name	Ninebot KickScooter	
	Model	F40	F40A
	Length × Width × Height	Approx. 1143 × 480 × 1160 mm (45 × 18.9 × 45.7 in)	
	Folded: Length × Width × Height	Approx. 1143 × 480 × 495 mm (45 × 18.9 × 19.5 in)	
	Net Weight	Approx. 15.8 kg (34.8 lbs)	Approx. 15.9 kg (35.1 lbs)
Rider	Payload	30–120 kg (66–265 lbs)	
	Recommended Age	14–60 years	
	Required Height	120–200 cm (3'11"–6'6")	
Machine	Max. Speed	Approx. 30 km/h (18.6 mph)	Approx. 25 km/h (15.5 mph)
	Typical Range[1]	Approx. 40 km (24.9 miles)	
	Working Condition Range[2]	Approx. 29 km (18 miles)	
	Max. Slope	Approx. 20%	
	Traversable Terrain	Asphalt/flat pavement; obstacles < 0.4 in (1 cm); gaps < 1.2 in (3 cm)	
	Operating Temperature	-10–40°C (14–104°F)	
	Storage Temperature	-10–50°C (14–122°F)	
	IP Rating	IPX5	
	Duration of Charging	Approx. 6.5 h	
Battery	Nominal Voltage	36 V ⎓	
	Max. Charging Voltage	42 V ⎓	
	Charging Temperature	0–45°C (32–113°F)	
	Nominal Capacity	10.2 Ah	
	Nominal Energy	367 Wh	
	Battery Management System	Over-heating, short circuit, over-current, over-discharge and over-charge protection	
Motors	Nominal Power	350 W	
Charger	Output Power	70 W	
	Input Voltage	100–240 V~	
	Max. Output Voltage	42 V ⎓	
	Rated Output	41 V ⎓, 1.7 A	
Features	Brake Light	LED Rear Light	
	Speed Mode	Energy-saving mode, Standard mode and Sport mode	
Tire	Tire Pressure	40–45 psi	
	Tires	10-inch pneumatic tires	

[1] Typical Range: tested while riding with a full battery, 75 kg (165 lbs) load, 25°C (77°F), 60% of max. speed on average on pavement.
* Some of the factors that affect range include speed, number of starts and stops, ambient temperature, etc.
[2] Working Condition Range: Tested while simulating the speed status and the acceleration and deceleration frequency under actual road conditions, with a full battery, 75kg (165 lbs) load and 25°C (77°F).

❸ Certifications

For model: F30 / F40

This product is certified to ANSI/CAN/UL-2272 by TUV Rheinland.

The battery complies with UN/DOT 38.3.

The battery complies with ANSI/CAN/UL-2271.

Federal Communications Commission (FCC) Compliance Statement for USA

This device complies with part 15 of the FCC rules. Operation is subject to the following two conditions: (1) This device may not cause harmful interference, and (2) this device must accept any interference received, including interference that may cause undesired operation.

Any Changes or modifications not expressly approved by the party responsible for compliance could void the user's authority to operate the equipment.

NOTE

This equipment has been tested and found to comply with the limits for a Class B digital device, pursuant to part 15 of the FCC Rules. These limits are designed to provide reasonable protection against harmful interference in a residential installation. This equipment generates, uses and can radiate radio frequency energy and, if not installed and used in accordance with the instructions, may cause harmful interference to radio communications. However, there is no guarantee that interference will not occur in a particular installation. If this equipment does cause harmful interference to radio or television reception, which can be determined by turning the equipment off and on, the user is encouraged to try to correct the interference by one or more of the following measures:

— Reorient or relocate the receiving antenna.
— Increase the separation between the equipment and receiver.
— Connect the equipment into an outlet on a circuit different from that to which the receiver is connected.
— Consult the dealer or an experienced radio/TV technician for help.

This equipment complies with FCC radiation exposure limits set forth for an uncontrolled environment. This equipment should be installed and operated with minimum distance 20cm between the radiator & your body.

Cet équipement est conforme aux limites d'exposition aux radiations de la IC définies pour un environnement non contrôlé. Cet équipement doit être installé et utilisé à une distance minimale de 20 cm entre le radiateur et votre corps.

Industry Canada (IC) Compliance Statement for Canada

This device complies with Industry Canada license-exempt RSS standard (s). Operation is subject to the following two conditions: (1) this device may not cause interference, and (2) this device must accept any interference, including interference that may cause undesired operation of the device.

CAN ICES-3 (B)/NMB-3(B)

"Le présent appareil est conforme aux CNR d'Industrie Canada applicables aux appareils radio exempts de licence. L'exploitation est autorisée aux deux conditions suivantes : (1) l'appareil ne doit pas produire de brouillage, et (2) l'utilisateur de l'appareil doit accepter tout brouillage radioélectrique subi, même si le brouillage est susceptible d'en compromettre le fonctionnement."

Neither Segway Inc. nor Ninebot is responsible for any changes or modifications not expressly approved by Segway Inc. or Ninebot. Such modifications could void the user's authority to operate the equipment.

FCC ID: 2ALS8-KS0005
IC: 22636-KS0005

KO

❶ 다이어그램

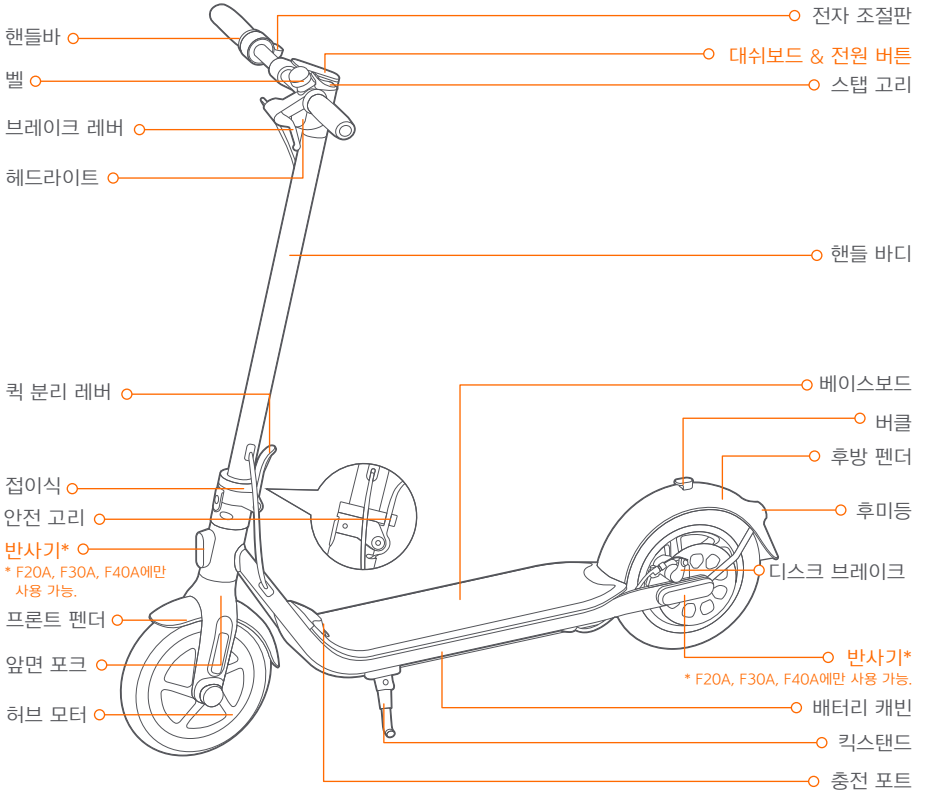

대쉬보드 & 전원 버튼

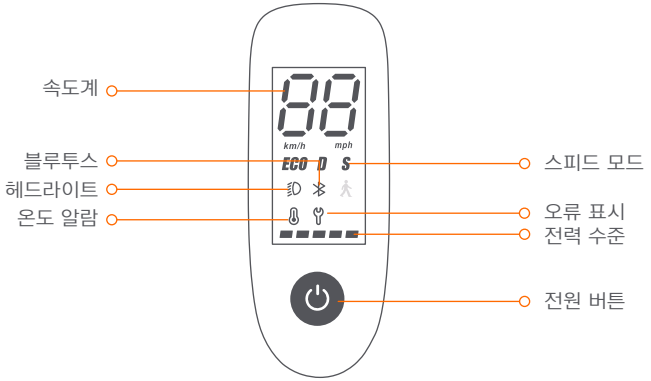

전원 버튼: 전원을 켜려면 짧게 누르십시오. 버튼을 3초 동안 누르면 스쿠터가 꺼집니다. 전원을 켜면 클릭하여드라이트를 켜거나 끕니다; 버튼을 두번 누를 시 스피드 모드 사이로 전환됩니다.
속도계: 현재 속도를 나타냅니다. 또한 오류가 감지되면 오류코드를 표시합니다. 제품 고장 시 계기판에 오류 코드가 표시됩니다.
스피드 모드: 세 가지 모드로 사용 가능합니다. 최고 속도는 아래와 같습니다:

모드 \ 모델	F20A	F30	F30A	F30P	F40	F40A
ECO (에너지 절약 모드)	15 km/h (9.3 mph)	15 km/h (9.3 mph)	15 km/h (9.3 mph)	15 km/h (9.3 mph)		15 km/h (9.3 mph)
D (표준 모드)	25 km/h (15.5 mph)	25 km/h (15.5 mph)	25 km/h (15.5 mph)	30 km/h (18.6 mph)		25 km/h (15.5 mph)
S (스포츠 모드)	25 km/h (15.5 mph)	25 km/h (15.5 mph)	25 km/h (15.5 mph)	30 km/h (18.6 mph)		25 km/h (15.5 mph)

오류 표시: 렌치 아이콘이 항상 켜져 있으면 제품 고장을 표시합니다.
온도 알람: 아이콘표시 상시로 켜져있을때 배터리 온도가 55 ° C보다 높거나 0 ° C 미만.
* 이 경우 제품의 정상적이 사용이 불가하며제품 충전도 불가할 수있습니다. 온도가 정상 범위로 내려갈 때까지 사용하지 마십시오.
블루투스: 해당 아이콘은 스쿠터가 모바일 장치에 성공적으로 연결되었음을 나타냅니다.
전력 수준: 총 배터리 표시느 5간으로 표시됩니다.
* 첫 번째 배터리 간이 빨간색일 때 배터리 전원이 매우 낮음 즉시 킥보드를 충전하십시오.

❷ 사양

	안건	모수	
제품명	이름	Ninebot KickScooter	
	모델	F20A	F30P
	길이 × 폭 × 높이	약 1143 × 480 × 1160 mm (45 × 18.9 × 45.7 in)	
	접었을때: 길이 × 폭 × 높이	약 1143 × 480 × 495 mm (45 × 18.9 × 19.5 in)	
	순 중량	약 14.5 kg (32 lbs)	약 15.4 kg (34.0 lbs)
라이더	유효 하중	30–100 kg (66–220 lbs)	30–120 kg (66–265 lbs)
	권장 연령	14–60 세	
	요구되는 신장	120–200 cm (3' 11"–6' 6")	
기계 매개 변수	최대 속도	약 25 km/h (15.5 mph)	약 30km/h (18.6 mph)
	주행 거리 [1]	약 20 km (12.4 miles)	약 30 km (18.6 miles)
	주행테스트[2]	약 14 km (8.7 miles)	약 23 km (14.3 miles)
	최대. 경사	약 10%	약 15%
	순회 지형	아스팔트/편평한 포장도로; 장애물 < 0.4인치 (1 cm); 간격 < 1.2 인치 (3cm)	
	작동 온도	-10–40° C (14–104° F)	
	보관 온도	-10–50° C (14–122° F)	
	IP 정격	IPX5	
	충전 시간	약 3.5 h	약 5 h
배터리	명목 전압	36 V ⎓	
	최대. 충전 전압	42 V ⎓	
	충전 온도	0–45° C (32–113° F)	
	명목 수용량	5100 mAh	7650 mAh
	에너지	183 Wh	275 Wh
	배터리 관리 시스템	과열, 단락, 과전류, 과전류 및 과잉 충전 보호	
모터	정격 전력	250 W	350 W
충전기	출력 전력	70 W	
	입력 전압	100–240 V~	
	최대 출력 전압	42 V ⎓	
	정격 출력	41 V ⎓ , 1.7 A	
기능	브레이크 라이트	LED 후면 라이트	
	스피드 모드	에너지 절약 모드, 표준 모드, 스포츠 모드	
타이어	타이어 공기압	40–45 psi	
	타이어 세트	10 인치 공압 타이어	

[1] 주행 거리: 배터리 완충 상태, 75 kg (165 lbs) 부하, 25° C (77° F), 평균 최대 속도의 60%로 포장도로에서 시험.
* 범위에 영향을 미치는 요인으로는 속도, 출발 및 정지 횟수, 주변 온도 등이 있습니다.
[2] 주행테스트: 배터리 완충상태, 75KG하중 ,환경온도25℃,실제 도로 조건에서 가속 및 감속 빈도를 시뮬레이션하면서 테스트되었습니다.

	안건	모수	
제품명	이름	Ninebot KickScooter	
	모델	F30A	F30
	길이 × 폭 × 높이	약 1143 × 480 × 1160 mm (45 × 18.9 × 45.7 in)	
	접었을때: 길이 × 폭 × 높이	약 1143 × 480 × 495 mm (45 × 18.9 × 19.5 in)	
	순 중량	약 15.2 kg (33.5 lbs)	약 15.1 kg (33.3 lbs)
라이더	유료 하중	30–120 kg (66–265 lbs)	
	권장 연령	14–60 세	
	요구되는 신장	120–200 cm (3' 11"–6' 6")	
기계 매개 변수	최대 속도	약 25 km/h (15.5 mph)	
	주행 거리 [1]	약 30 km (18.6 miles)	
	주행테스트[2]	약 23 km (14.3 miles)	
	최대. 경사	약 15%	
	순회 지형	아스팔트/편평한 포장도로; 장애물 < 0.4인치 (1 cm); 간격 < 1.2 인치 (3cm)	
	작동 온도	-10–40° C (14–104° F)	
	보관 온도	-10–50° C (14–122° F)	
	IP 정격	IPX5	
	충전 시간	약 5 h	
배터리	명목 전압	36 V ⎓	
	최대. 충전 전압	42 V ⎓	
	충전 온도	0–45° C (32–113° F)	
	명목 수용량	7650 mAh	
	에너지	275 Wh	
	배터리 관리 시스템	과열, 단락, 과전류, 과전류 및 과잉 충전 보호	
모터	정격 전력	300 W	
충전기	출력 전력	70 W	
	입력 전압	100–240 V~	
	최대 출력 전압	42 V ⎓	
	정격 출력	41 V ⎓ , 1.7 A	
기능	브레이크 라이트	LED 후면 라이트	
	스피드 모드	에너지 절약 모드, 표준 모드, 스포츠 모드	
타이어	타이어 공기압	40–45 psi	
	타이어 세트	10 인치 공압 타이어	

[1] 주행 거리: 배터리 완충 상태, 75 kg (165 lbs) 부하, 25° C (77° F), 평균 최대 속도의 60%로 포장도로에서 시험.
* 범위에 영향을 미치는 요인으로는 속도, 출발 및 정지 횟수, 주변 온도 등이 있습니다.
[2] 주행테스트: 배터리 완충상태, 75KG하중 ,환경온도25℃,실제 도로 조건에서 가속 및 감속 빈도를 시뮬레이션하면서 테스트되었습니다.

	안건	모수	
제품명	이름	Ninebot KickScooter	
	모델	F40	F40A
	길이 × 폭 × 높이	약 1143 × 480 × 1160 mm (45 × 18.9 × 45.7 in)	
	접었을때: 길이 × 폭 × 높이	약 1143 × 480 × 495 mm (45 × 18.9 × 19.5 in)	
	순 중량	약 15.8 kg (34.8 lbs)	약 15.9 kg (35.1 lbs)
라이더	유료 하중	30–120 kg (66–265 lbs)	
	권장 연령	14–60 세	
	요구되는 신장	120–200 cm (3' 11"–6' 6")	
기계 매개 변수	최대 속도	약 30 km/h (18.6 mph)	약 25 km/h (15.5 mph)
	주행 거리 [1]	약 40 km (24.9 miles)	
	주행테스트[2]	약 29 km (18 miles)	
	최대. 경사	약 20%	
	순회 지형	아스팔트/편평한 포장도로; 장애물 < 0.4인치 (1 cm); 간격 < 1.2 인치 (3cm)	
	작동 온도	-10–40° C (14–104° F)	
	보관 온도	-10–50° C (14–122° F)	
	IP 정격	IPX5	
	충전 시간	약 6.5 h	
배터리	명목 전압	36 V ⎓	
	최대. 충전 전압	42 V ⎓	
	충전 온도	0–45° C (32–113° F)	
	명목 수용량	10.2 Ah	
	에너지	367 Wh	
	배터리 관리 시스템	과열, 단락, 과전류, 과전류 및 과잉 충전 보호	
모터	정격 전력	350 W	
충전기	출력 전력	70 W	
	입력 전압	100–240 V~	
	정격 출력	42 V ⎓	
	정격 출력	41 V ⎓ , 1.7 A	
기능	브레이크 라이트	LED 후면 라이트	
	스피드 모드	에너지 절약 모드, 표준 모드, 스포츠 모드	
타이어	타이어 공기압	40–45 psi	
	타이어 세트	10 인치 공압 타이어	

[1] 주행 거리: 배터리 완충 상태, 75 kg (165 lbs) 부하, 25° C (77° F), 평균 최대 속도의 60%로 포장도로에서 시험.
* 범위에 영향을 미치는 요인으로는 속도, 출발 및 정지 횟수, 주변 온도 등이 있습니다.
[2] 주행테스트: 배터리 완충상태, 75KG하중 ,환경온도25℃,실제 도로 조건에서 가속 및 감속 빈도를 시뮬레이션하면서 테스트되었습니다.

❸ 인증

모델: F30 / F40

본 제품은 TUV Rheinland에 의해 ANSI/CAN/UL-2272 인증을 받았다.
본 배터리는 UN/DOT 38.3표준에 준수합니다.
본 배터리는 ANSI/CAN/UL-2271표준에 준수합니다.

미국 연방 통신 위원회 (FCC) 규정 준수 선언문

본 장비는 FCC 규정 15장을 준수합니다. 작동은 다음의 두 가지 조건을 준수합니다: (1)이 장치는 유해한 간섭을 일으키지 않으며 (2)이 장치는 원하지 않는 작업을 유발할 수 있는 간섭을 포함 하여 수신된 모든 간섭을 수용해야 합니다.

참고
본 장비는 시험 결과 FCC 규정 15장에 의거 Class B 디지털 기기 한도를 준수하는 것으로 확인되었습니다. 이러한 제한은 주거 시설의 유해한 간섭으로부터 적절한 보호를 제공하도록 설계되었습니다. 이 장비는 무선 주파수 에너지를 생성, 사용 및 방출할 수 있으며 지침에 따라 설치하고 사용 하지 않을 경우 무선 통신에 유해한 간섭을 유발할 수도 있습니다. 그러나 특정 시설에서 간섭이 발생하지 않음을 보장할 수는 없습니다. 이 장비가 무선 또는 텔레비전 수신에 유해한 간섭을 일으키지 않는 경우 이는 장비를 껐다가 켜서 확인할 수 있으며 사용자가 다음 조치 중 하나 이상을 사용하여 간섭을 교정할 것을 권장합니다.
-수신 안테나의 방향을 재설정 하거나 재배치 합니다.
-장비와 수신기 사이의 거리를 증가 시킵니다.
-수신기가 연결 되어 있는 회로 외의 다른 회로의 콘센트에 장비를 연결합니다.
-대리점이 나 숙련된 라디오/TV 기술자에게 도움을 받으십시오.

이 장비는 통제되지 않은 환경에 대해 명시 된 FCC 방사선 노출 제한을 준수 합니다.

캐나다의 산업 캐나다 (IC) 준수 선언문

본 장비는 캐나다 산업 면허-면제 RSS 표준을 준수하고 있습니다. 작동은 다음의 두 가지 조건을 준수합니다: (1)이 장치는 간섭을 일으키지 않으며 (2)이 장치는 원하지 않는 작업을 유발할 수 있는 간섭을 포함 하여 수신된 모든 간섭을 수용해야 합니다.

CAN ICES-3 (B)/NMB-3(B)

Segway Inc. 나 Ninebot는 Segway Inc. 혹은 Ninebot가 명시적으로 승인하지 않은 개조 혹은 변경에 대해 책임지지 않습니다. 이러한 개조는 사용자의 장비를 작동할 권한을 무효화할 수 있습니다.

FCC ID: 2ALS8-KS0005
IC: 22636-KS0005

사용 설명서

1. 사용 전에는 차체, 발판, 바퀴, 배터리 상태 등 기기상태를 점검 후 사용 할 것.
2. 임의로 분해 또는 개조 금지.
3. 사용 시 사용전 반드시 안전보호장구(안전모, 무릎/손목/팔꿈치/엉덩이 보호대,장갑등)를 착용 할 것.
4. 기타 필요한 사항(위험한 장소의 사용금지, 도로교통법 준수 등): 울퉁불퉁한 노면, 자갈밭 등에서 사용 금지, 도로교통법에 따라 운행 할 것.
5. 합선보호, 과전류보호, 저전압보호 장치가 탑재되어 있습니다.
6. 최대 주행 가능한 연속 주행거리: 제품설명서에 첨부.(사용자의 무게, 속도, 노면 상황 등에 따라 상이함.)
7. 가속 및 브레이크 등 작동방법(전륜 및 후륜 브레이크에 대한 정보): 제품설명서에 첨부.
8. 계기판 의 표시 내용에 대한 설명: 정상동작시 녹색등이 점등됩니다. 제품설명서에 첨부.
9. 배터리의 충전시간은제품설명서에 첨부되여있으며, (방전 시 LED점등 및 경고음) 충전 시 충전기를 연결한 상태에 서 충전연결부에 충격을 주게되면 충전단자가 파손되오니 주의 바랍니다. 제품구매 시 함께 동봉된 충전기를 사용하고, 비규격품 및 미인증된 충전기로 충전 할 경우 제품의 고장 및 화재의 원인이 될 수 있습니다.
10. 제품의 설명도와 전기단선도를 첨부: 제품설명서에 첨부.
11. 사용설명서를 자세히 읽고 제품의 기능을 이해하기 전에 제품을 사용하지 않는다. 제품을 조작할지 모르는 사람에 게대여하여 운전하지 않도록 합니다.
12. 배터리 전압,용량 및 배터리셀 제조사 정보: 제품설명서에 첨부.
13. 기타 제조업체에서 설명이 필요한 사항: 제품 설명서에 첨부.

❶ 図

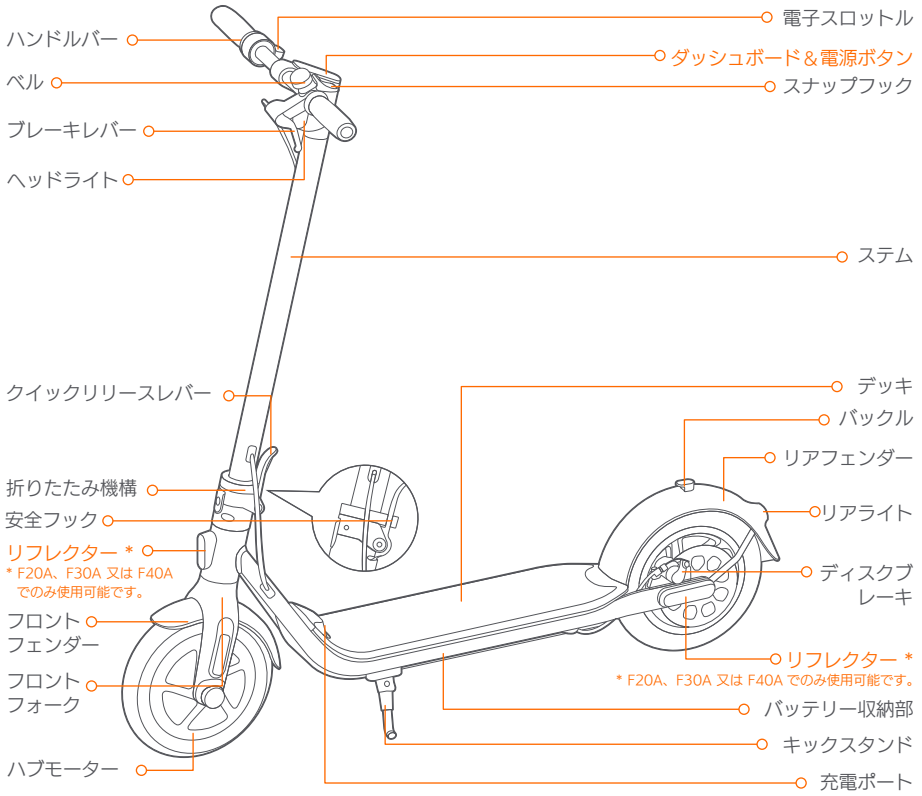

ダッシュボード＆電源ボタン

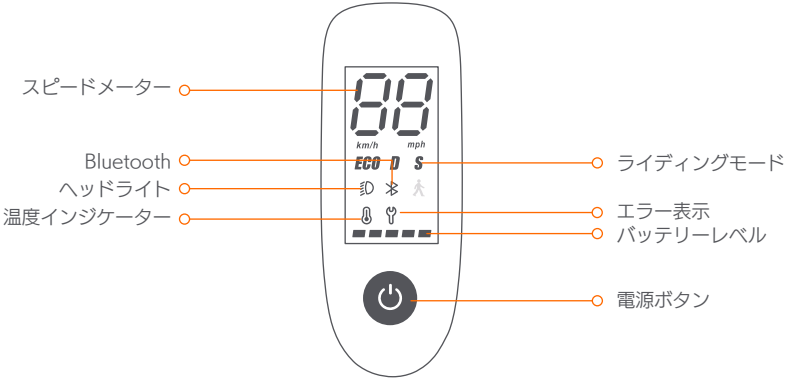

電源ボタン：電源を入れる際は短くボタンを押します。電源を切る際にはボタンを3秒間押し続けます。連続で2回押すとライディングモードを切り替えることができます。

スピードメーター：現在の速度を表示します。また、エラーが検出された際にエラーコードを表示します。

ライディングモード：3つのモードが利用可能です。最高速度は下記のとおりです。

モード ＼ モデル	F20A	F30	F30A	F30P	F40	F40A
ECO（エコモード）	15 km/h (9.3 mph)	15 km/h (9.3 mph)	15 km/h (9.3 mph)	15 km/h (9.3 mph)		15 km/h (9.3 mph)
D（スタンダードモード）	25 km/h (15.5 mph)	25 km/h (15.5 mph)	25 km/h (15.5 mph)	30 km/h (18.6 mph)		25 km/h (15.5 mph)
S（スポーツモード）	25 km/h (15.5 mph)	25 km/h (15.5 mph)	25 km/h (15.5 mph)	30 km/h (18.6 mph)		25 km/h (15.5 mph)

エラー表示：レンチアイコンが常に点灯している場合はキックスクーターに不具合があります。

温度インジケーター：温度計のアイコンが常に点灯している場合は、バッテリーの温度が55°C（131°F）または0°C（32°F）未満。

* この状態では、キックスクーターが正常に加速できず、充電できない可能性があります。温度が通常の範囲に下がるまでキックスクーターを使用しないでください。

Bluetooth: アイコンはキックスクーターがモバイル端末に正常に接続されたことを示します。

バッテリーレベル：バッテリーインジケーターは合計で5本です。

* 最初のインジケーターが赤色の場合は、電池残量が非常に少なくなっています。キックスクーターをすぐに充電してください。

❷ 仕様

	項目	パラメータ	
商品名	名前	Ninebot KickScooter	
	モデル	F20A	F30P
	長さ x 幅 x 高さ	約 1143 × 480 × 1160 mm (45 × 18.9 × 45.7 in)	
	折りたたみ時：長さ x 幅 x 高さ	約 1143 × 480 × 495 mm (45 × 18.9 × 19.5 in)	
	本体重量	約 14.5 kg (32 lbs)	約 15.4 kg (34.0 lbs)
ライダー	ペイロード	30–100 kg (66–220 lbs)	30–120 kg (66–265 lbs)
	推奨年齢	14–60 歳	
	必要な高さ	120–200 cm (3’ 11”–6’ 6”)	
マシンパラメータ	最大速度	約 25 km/h (15.5 mph)	約 30km/h (18.6 mph)
	代表的範囲 [1]	約 20 km (12.4 miles)	約 30 km (18.6 miles)
	運転航続 [2]	約 14 km (8.7 miles)	約 23 km (14.3 miles)
	最大傾斜	約 10%	約 15%
	横断可能な地形	アスファルト / 平らな舗道；障害物 <0.4 インチ(1cm)；ギャップ <1.2 インチ(3 cm)	
	動作温度	-10–40° C (14–104° F)	
	保管温度	-10–50° C (14–122° F)	
	IP 格付け	IPX5	
	充電時間	約 3.5 h	約 5 h
電池	公称電圧	36 V ⎓	
	最大充電電圧	42 V ⎓	
	充電温度	0–45° C (32–113° F)	
	名目能力	5100 mAh	7650 mAh
	公称エネルギー	183 Wh	275 Wh
	バッテリ管理システム	過熱、短絡、過電流、過放電および過充電保護	
モーター	名目電力	250 W	350 W
充電器	出力電力	70 W	
	入力電圧	100–240 V~	
	最大出力電圧	42 V ⎓	
	定格出力	41 V ⎓ , 1.7 A	
特徴	ブレーキライト	LED リアライト	
	ライディングモード	省エネモード、標準モード、およびスポーツモード	
タイヤ	タイヤの圧力	40–45 psi	
	タイヤセット	10 インチ空気入りタイヤ	

[1] 代表的な範囲：フル充電、75 kg (165 lbs)負荷、25℃ (77℉)舗装道路の平均最大 60%速度。
* 走行距離に影響を与える状況には、速度、軌道と停止の回数、使用環境温度などが含まれます。
[2] 運転航続：満電状態で、75 kg (165 lbs) の荷重で、環境温度が 25℃ (77℉) の際に、実際の道路状況を模擬して、走行速度に加速減速を合わせて計算した数字です。

	項目	パラメータ	
商品名	名前	Ninebot KickScooter	
	モデル	F30A	F30
	長さ x 幅 x 高さ	約 1143 × 480 × 1160 mm (45 × 18.9 × 45.7 in)	
	折りたたみ時：長さ x 幅 x 高さ	約 1143 × 480 × 495 mm (45 × 18.9 × 19.5 in)	
	本体重量	約 15.2 kg (33.5 lbs)	約 15.1 kg (33.3 lbs)
ライダー	ペイロード	30–120 kg (66–265 lbs)	
	推奨年齢	14–60 歳	
	必要な高さ	120–200 cm (3’ 11”–6’ 6”)	
マシンパラメータ	最大速度	約 25 km/h (15.5 mph)	
	代表的範囲 [1]	約 30 km (18.6 miles)	
	運転航続 [2]	約 23 km (14.3 miles)	
	最大傾斜	約 15%	
	横断可能な地形	アスファルト / 平らな舗道；障害物 <0.4 インチ(1cm)；ギャップ <1.2 インチ(3 cm)	
	動作温度	-10–40° C (14–104° F)	
	保管温度	-10–50° C (14–122° F)	
	IP 格付け	IPX5	
	充電時間	約 5 h	
電池	公称電圧	36 V ⎓	
	最大充電電圧	42 V ⎓	
	充電温度	0–45° C (32–113° F)	
	名目能力	7650 mAh	
	公称エネルギー	275 Wh	
	バッテリ管理システム	過熱、短絡、過電流、過放電および過充電保護	
モーター	名目電力	300 W	
充電器	出力電力	70 W	
	入力電圧	100–240 V~	
	最大出力電圧	42 V ⎓	
	定格出力	41 V ⎓ , 1.7 A	
特徴	ブレーキライト	LED リアライト	
	ライディングモード	省エネモード、標準モード、およびスポーツモード	
タイヤ	タイヤの圧力	40–45 psi	
	タイヤセット	10 インチ空気入りタイヤ	

[1] 代表的な範囲：フル充電、75 kg (165 lbs)負荷、25℃ (77℉)舗装道路の平均最大 60%速度。
* 走行距離に影響を与える状況には、速度、軌道と停止の回数、使用環境温度などが含まれます。
[2] 運転航続：満電状態で、75 kg (165 lbs) の荷重で、環境温度が 25℃ (77℉) の際に、実際の道路状況を模擬して、走行速度に加速減速を合わせて計算した数字です。

	項目	パラメータ	
商品名	名前	Ninebot KickScooter	
	モデル	F40	F40A
	長さ x 幅 x 高さ	約 1143 × 480 × 1160 mm (45 × 18.9 × 45.7 in)	
	折りたたみ時：長さ x 幅 x 高さ	約 1143 × 480 × 495 mm (45 × 18.9 × 19.5 in)	
	本体重量	約 15.8 kg (34.8 lbs)	約 15.9 kg (35.1 lbs)
ライダー	ペイロード	30–120 kg (66–265 lbs)	
	推奨年齢	14–60 歳	
	必要な高さ	120–200 cm (3’ 11”–6’ 6”)	
マシンパラメータ	最大速度	約 30 km/h (18.6 mph)	約 25 km/h (15.5 mph)
	代表的範囲 [1]	約 40 km (24.9 miles)	
	運転航続 [2]	約 29 km (18 miles)	
	最大傾斜	約 20%	
	横断可能な地形	アスファルト / 平らな舗道 ; 障害物 <0.4 インチ(1cm); ギャップ <1.2 インチ(3 cm)	
	動作温度	-10–40° C (14–104° F)	
	保管温度	-10–50° C (14–122° F)	
	IP 格付け	IPX5	
	充電時間	約 6.5 h	
電池	公称電圧	36 V ⎓	
	最大充電電圧	42 V ⎓	
	充電温度	0–45° C (32–113° F)	
	名目能力	10.2 Ah	
	公称エネルギー	367 Wh	
	バッテリ管理システム	過熱、短絡、過電流、過放電および過充電保護	
モーター	名目電力	350 W	
充電器	出力電力	70 W	
	入力電圧	100–240 V~	
	最大出力電圧	42 V ⎓	
	定格出力	41 V ⎓ , 1.7 A	
特徴	ブレーキライト	LED リアライト	
	ライディングモード	省エネモード、標準モード、およびスポーツモード	
タイヤ	タイヤの圧力	40–45 psi	
	タイヤセット	10 インチ空気入りタイヤ	

[1] 代表的な範囲：フル充電、75 kg (165 lbs)負荷、25 ℃ (77 ℉)舗装道路の平均最大 60%速度。
* 走行距離に影響を与える状況には、速度、軌道と停止の回数、使用環境温度などが含まれます。
[2] 運転航続：満電状態で、75 kg (165 lbs) の荷重で、環境温度が 25℃ (77℉) の際に、実際の道路状況を模擬して、走行速度に加速減速を合わせて計算した数字です。

❸ 認証

モデル：F30 / F40

本製品は TUV Rheinland の ANSI / CAN / UL-2272 認証を取得しております。
電池は UN / DOT38.3 の要求に適合します。
電池は ANSI/CAN/UL-2271 の要求に適合します。

米国連邦通信委員会（FCC）のコンプライアンスステートメント

この装置は、FCC 規則のパート 15 に準拠しています。操作には次の 2 つの条件があります。（1）当デバイスは有害な干渉を引き起こすことはない。（2）当デバイスは、望ましくない動作を引き起こす可能性のある干渉を含めて、いかなる干渉をも引き受けること。

注意

この装置はテストされ、FCC 規則のパート 15 に従うクラス B デジタル装置の制限に準拠していることが判明しました。これらの制限は、居住用の設置で有害な干渉から適切な保護を提供するように設計されています。本装置は無線周波エネルギーを生成、使用、放射する可能性があり、指示に従って設置および使用されない場合、無線通信に有害な干渉を引き起こす可能性があります。ただし、特定の設置環境で干渉が発生しないという保証はありません。この機器がラジオやテレビの受信に有害な干渉を引き起こした場合（機器の電源を入れ直して判断できます）、次のいずれかの方法で干渉を修正することをお勧めします。
—受信アンテナの向きや位置を変えてください。
—機器と受信機の間隔を広げます。
—機器を、受信機が接続されている回路とは別の回路のコンセントに接続します。
—ディーラーまたは経験豊富なラジオ / テレビ技術者に相談する。

この装置は、制御されていない環境に対して設定された FCC の放射線被ばく限度を遵守しています。

業界カナダ（IC）のカナダ遵守声明

このデバイスは、カナダ産業免許不要の RSS 規格に準拠しています。操作には、（1）このデバイスは干渉を起こさないこと、（2）このデバイスは、デバイスの望ましくない動作を引き起こす可能性のある干渉を含む干渉を受け入れる必要があります。

CAN ICES-3（B）/ NMB-3（B）

Segway Inc. または Ninebot は、Segway Inc. または Ninebot によって明示的に承認されていない変更または修正について責任を負いません。そのような変更は、機器を操作するユーザの権限を無効にする可能性があります。

FCC ID: 2ALS8-KS0005
IC: 22636-KS0005

❶ Схема

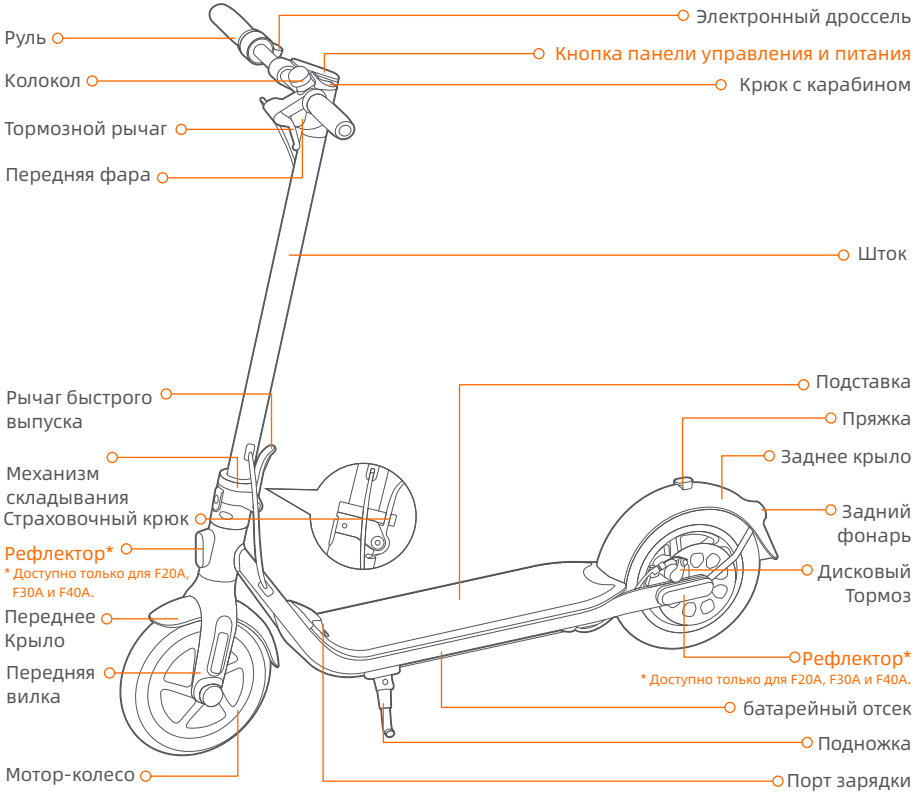

Кнопка панели управления и питания

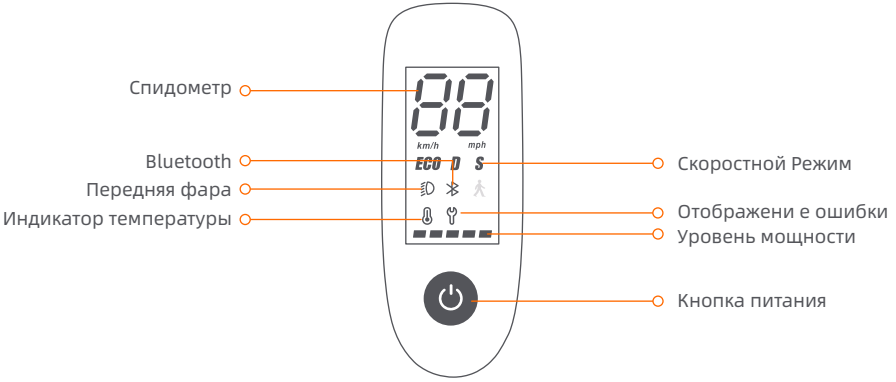

Кнопка питания: для включения требуется короткое нажатие. Чтобы отключить мопед, нажмите эту кнопку и подержите ее 2 секунды. Во включенном состоянии нажмите один раз, чтобы включить/выключить переднюю фару; и дважды нажмите, чтобы переключиться между скоростными режимами.

Спидометр: указывает текущую скорость. Также отображает коды ошибок при обнаружении неисправностей. Когда самокат выходит из строя, на спидометре отображается код ошибки.

Скоростной режим: доступно три режима. Максимальная скорость выглядит следующим образом:

Режим / Модель	F20A	F30	F30A	F30P	F40	F40A
ECO (Режим энергосбережения)	15 km/h (9.3 mph)	15 km/h (9.3 mph)	15 km/h (9.3 mph)	15 km/h (9.3 mph)		15 km/h (9.3 mph)
D (Стандартный режим)	25 km/h (15.5 mph)	25 km/h (15.5 mph)	25 km/h (15.5 mph)	30 km/h (18.6 mph)		25 km/h (15.5 mph)
S (Спортивный режим)	25 km/h (15.5 mph)	25 km/h (15.5 mph)	25 km/h (15.5 mph)	30 km/h (18.6 mph)		25 km/h (15.5 mph)

Отображение ошибки: значок гаечного ключа указывает на ошибку скутера.

Индикатор температуры: Значок термометра, который всегда включен, указывает на то, что температура батареи достигла 131 ° F (55 ° C) или ниже 32 ° F (0 ° C).

* В данный момент транспортное средство не может нормально разгоняться и заряжаться. Не используйте его, пока температура не опустится до нормального диапазона.

Bluetooth: этот символ указывает, что мопед успешно подключен к мобильному устройству.

Уровень мощности: «Общий уровень заряда батареи равен 5 делениям.

* Заряд батареи очень низкий, когда первая полоса батареи красная. Пожалуйста, немедленно зарядите свой KickScooter.

❷ Технические характеристики

	Вещь	Параметр	
Продукт	Имя	Ninebot KickScooter	
	Модель	F20A	F30P
	Длина × Ширина × Высота	Около 1143 × 480 × 1160 mm (45 × 18,9 × 45,7 in)	
	В сложенном виде: Длина × Ширина × Высота	Около 1143 × 480 × 495 mm (45 × 18,9 × 19,5 in)	
	Вес нетто	Около 14,5 kg (32 lbs)	Около 15,4 kg (34,0 lbs)
Райдер	Грузоподъемность	30–100 kg (66–220 lbs)	30–120 kg (66–265 lbs)
	Рекомендуемый возраст	14–60 лет	
	Требуемый рост	120–200 cm (3’11”–6’6”)	
Параметры устройства	Максимальная скорость	Около 25 км/ч (15,5 миль/ч)	Около 30 км/ч (18,6 миль/ч)
	Типичный диапазон [1]	Около 20 км (12,4 миль)	Около 30 км (18,6 миль)
	Диапазон условий эксплуатации[2]	Около 14 км (8,7 миль)	Около 23 км (14,3 миль)
	Максимальный наклон	Около 10%	Около 15%
	Требование к состоянию дороги	Асфальт/ плоская поверхность; препятствия < 0,4 дюйма (1 см); щели/пробелы < 1,2 дюйма (3 см)	
	Рабочая температура	-10–40°C (14–104°F)	
	Температура хранения	-10–50°C (14–122°F)	
	Рейтинг IP	IPX5	
	Продолжительность зарядки	Около 3,5 h	Около 5 h
Аккумулятор	Номинальное напряжение	36 V ⎓	
	Максимальное напряжение заряда	42 V ⎓	
	Температура зарядки	0–45°C (32–113°F)	
	Номинальная мощность	5100 mAh	7650 mAh
	Номинальная энергия	183 Wh	275 Wh
	Система управления батареей	Перегрев, короткое замыкание, перегрузка по току, чрезмерная разрядка и защита от чрезмерного заряда.	
Мотор	Номинальная мощность	250 W	350 W
Зарядное устройство	Исходящая мощность	70 W	
	Входное напряжение	100–240 V~	
	Максимальное выходное напряжение	42 V ⎓	
	Номинальная выходной сигнал	41 V⎓ , 1,7 A	
Особенности	Стоп-сигнал	Светодиодны задний фонарь	
	Скоростной Режим	Режим экономии энергии , стандартный и спортивный режим	
шина	Давление в шинах	40–45 psi	
	шины	10-дюймовые пневматические шины	

[1] Типичный диапазон: испытания проводились с полным зарядом аккумулятора, вес 75 кг (165 фунтов), температуре 25°C (77°F), 60% максимальной скорости на среднестатистическом тротуаре. * Некоторые факторы, влияющие на диапазон, включают: скорость, количество пусков и остановок, температуру окружающей среды и т. д.
[2] Диапазон условий эксплуатации: Протестировано при моделировании скорости, частоты разгона и торможения в реальных дорожных условиях, с полностью заряженной батареей, нагрузкой 75 кг (165 фунтов) и температурой 25°C (77°F).

	Вещь	Параметр	
Продукт	Имя	Ninebot KickScooter	
	Модель	F30A	F30
	Длина × Ширина × Высота	Около 1143 × 480 × 1160 mm (45 × 18,9 × 45,7 in)	
	В сложенном виде: Длина × Ширина × Высота	Около 1143 × 480 × 495 mm (45 × 18,9 × 19,5 in)	
	Вес нетто	Около 15,2 kg (33,5 lbs)	Около 15,1 kg (33,3 lbs)
Райдер	Грузоподъемность	30–120 kg (66–265 lbs)	
	Рекомендуемый возраст	14–60 лет	
	Требуемый рост	120–200 cm (3’11”–6’6”)	
Параметры устройства	Максимальная скорость	Около 25 км/ч (15,5 миль/ч)	
	Типичный диапазон [1]	Около 30 км (18,6 миль)	
	Диапазон условий эксплуатации[2]	Около 23 км (14,3 миль)	
	Максимальный наклон	Около 15%	
	Требование к состоянию дороги	Асфальт/ плоская поверхность; препятствия < 0,4 дюйма (1 см); щели/пробелы < 1,2 дюйма (3 см)	
	Рабочая температура	-10–40°C (14–104°F)	
	Температура хранения	-10–50°C (14–122°F)	
	Рейтинг IP	IPX5	
	Продолжительность зарядки	Около 5 h	
Аккумулятор	Номинальное напряжение	36 V ⎓	
	Максимальное напряжение заряда	42 V ⎓	
	Температура зарядки	0–45°C (32–113°F)	
	Номинальная мощность	7650 mAh	
	Номинальная энергия	275 Wh	
	Система управления батареей	Перегрев, короткое замыкание, перегрузка по току, чрезмерная разрядка и защита от чрезмерного заряда.	
Мотор	Номинальная мощность	300 W	
Зарядное устройство	Исходящая мощность	70 W	
	Входное напряжение	100–240 V~	
	Максимальное выходное напряжение	42 V ⎓	
	Номинальная выходной сигнал	41 V⎓ , 1,7 A	
Особенности	Стоп-сигнал	Светодиодны задний фонарь	
	Скоростной Режим	Режим экономии энергии , стандартный и спортивный режим	
шина	Давление в шинах	40–45 psi	
	шины	10-дюймовые пневматические шины	

[1] Типичный диапазон: испытания проводились с полным зарядом аккумулятора, вес 75 кг (165 фунтов), температуре 25°C (77°F), 60% максимальной скорости на среднестатистическом тротуаре. * Некоторые факторы, влияющие на диапазон, включают: скорость, количество пусков и остановок, температуру окружающей среды и т. д.
[2] Диапазон условий эксплуатации: Протестировано при моделировании скорости, частоты разгона и торможения в реальных дорожных условиях, с полностью заряженной батареей, нагрузкой 75 кг (165 фунтов) и температурой 25°C (77°F).

	Вещь	Параметр	
Продукт	Имя	Ninebot KickScooter	
	Модель	F40	F40A
	Длина × Ширина × Высота	Около 1143 × 480 × 1160 mm (45 × 18,9 × 45,7 in)	
	В сложенном виде: Длина × Ширина × Высота	Около 1143 × 480 × 495 mm (45 × 18,9 × 19,5 in)	
	Вес нетто	Около 15,8 kg (34,8 lbs)	Около 15,9 kg (35,1 lbs)
Райдер	Грузоподъемность	30–120 kg (66–265 lbs)	
	Рекомендуемый возраст	14–60 лет	
	Требуемый рост	120–200 cm (3’11”–6’6”)	
Параметры устройства	Максимальная скорость	Около 30 км/ч (18,6 миль/ч)	Около 25 км/ч (15,5 миль/ч)
	Типичный диапазон [1]	Около 40 км (24,9 миль)	
	Диапазон условий эксплуатации[2]	Около 29 км (18 миль)	
	Максимальный наклон	Около 20%	
	Требование к состоянию дороги	Асфальт/ плоская поверхность; препятствия < 0,4 дюйма (1 см); щели/пробелы < 1,2 дюйма (3 см)	
	Рабочая температура	-10–40°C (14–104°F)	
	Температура хранения	-10–50°C (14–122°F)	
	Рейтинг IP	IPX5	
	Продолжительность зарядки	Около 6,5 h	
Аккумулятор	Номинальное напряжение	36 V ⎓	
	Максимальное напряжение заряда	42 V ⎓	
	Температура зарядки	0–45°C (32–113°F)	
	Номинальная мощность	10,2 Ah	
	Номинальная энергия	367 Wh	
	Система управления батареей	Перегрев, короткое замыкание, перегрузка по току, чрезмерная разрядка и защита от чрезмерного заряда.	
Мотор	Номинальная мощность	350 W	
Зарядное устройство	Исходящая мощность	70 W	
	Входное напряжение	100–240 V~	
	Максимальное выходное напряжение	42 V ⎓	
	Номинальная выходной сигнал	41 V⎓ , 1,7 A	
Особенности	Стоп-сигнал	Светодиодный задний фонарь	
	Скоростной Режим	Режим экономии энергии , стандартный и спортивный режим	
шина	Давление в шинах	40–45 psi	
	шины	10-дюймовые пневматические шины	

[1] Типичный диапазон: испытания проводились с полным зарядом аккумулятора, вес 75 кг (165 фунтов), температуре 25°C (77°F), 60% максимальной скорости на среднестатистическом тротуаре. * Некоторые факторы, влияющие на диапазон, включают: скорость, количество пусков и остановок, температуру окружающей среды и т. Д.
[2] Диапазон условий эксплуатации: Протестировано при моделировании скорости, частоты разгона и торможения в реальных дорожных условиях, с полностью заряженной батареей, нагрузкой 75 кг (165 фунтов) и температурой 25°C (77°F).

❸ Сертификаты

Для модели: F30 / F40

Этот продукт сертифицирован в соответствии с ANSI/CAN /UL-2272 стандарта TUV Rheinland.
Аккумулятор соответствует UN/DOT 38.3.
Аккумулятор соответствует ANSI/CAN/UL-2271.

Заявление о соответствии Федеральной комиссии связи (FCC) для США

Данное устройство соответствует требованиям части 15 правил ФКС (Федеральная комиссия по связи, США). Функционирование устройства отвечает двум следующим условиям: (1) это устройство не может производить вредные помехи, и (2) это устройство должно поглощать все получаемые помехи, в том числе помехи, способные вызвать неправильное функционирование.

ПРИМЕЧАНИЕ

Данное оборудование было протестировано и признано соответствующим ограничениям для цифрового устройства класса B в соответствии с частью 15 правил ФКС. Эти ограничения предназначены для обеспечения разумной защиты от вредных помех при установке в жилых помещениях. Данное оборудование генерирует, использует и может излучать энергию в диапазоне радиочастот и при нарушении правил его установки и использования, указанных в справочном руководстве, способно вызвать помехи, нарушающие радиосвязь. Однако нет гарантии того, что помехи не возникнут в конкретной установке. Если это оборудование создает вредные помехи для приема радио- или телевизионных сигналов, что может быть определено путем включения и выключения оборудования, пользователю рекомендуется попытаться устранить помехи одним или несколькими из следующих способов:

–Увеличьте расстояние между оборудованием и приемником.
–Измените ориентацию или местоположение приемной антенны.
–Подключите оборудование в розетку в цепи, отличной от той, к которой подключен приемник.
–Обратитесь за помощью к дилеру или опытному радио/ТВ специалисту.

Данное оборудование соответствует ограничениям радиационного облучения ФКС, установленным для неконтролируемой окружающей среды.

Industry Canada (IC) Заявление о соответствии для Канады

Данное устройство соответствует требованиям промышленных RSS-стандартов Канады для не лицензируемого оборудования:
(1) это устройство не может производить помехи и (2) это устройство должно поглощать все получаемые помехи, в том числе помехи,
способные вызвать неправильное функционирование.

CAN ICES-3 (B)/NMB-3(B)

Ни компания Segway Inc., ни компания Ninebot не несет ответственности за какие-либо пользовательские изменения или модификации устройства, явно неодобренные Segway Inc. или Ninebot. Такие модификации могут лишить пользователя права эксплуатировать оборудование.

FCC ID: 2ALS8-KS0005
IC: 22636-KS0005

❶ 功能示意圖

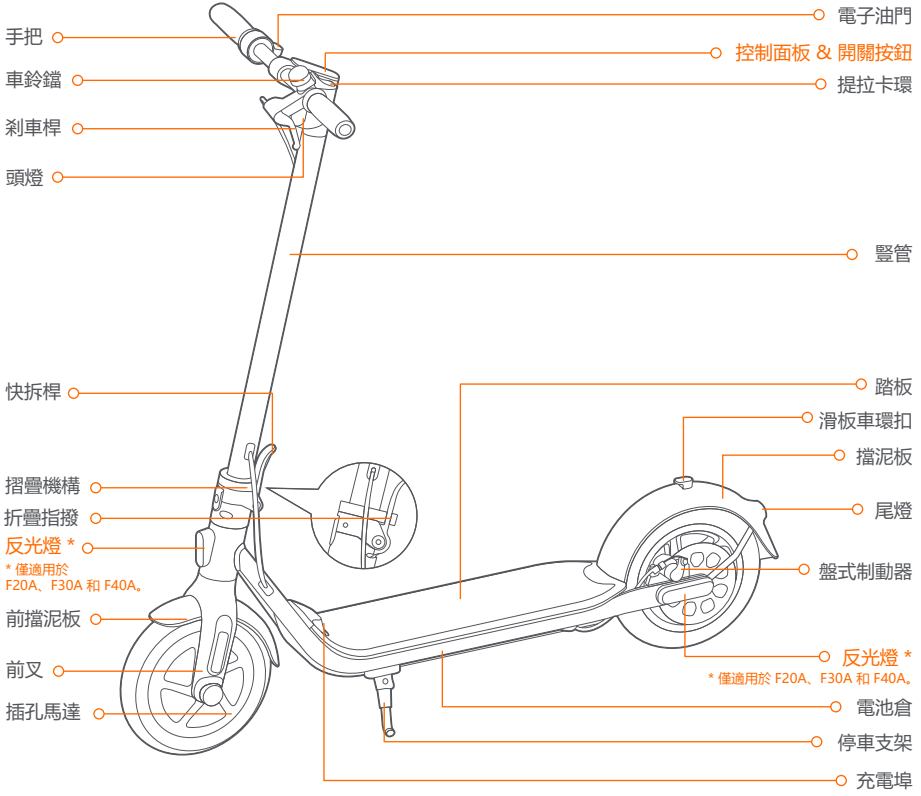

控制面板 & 開關按鈕

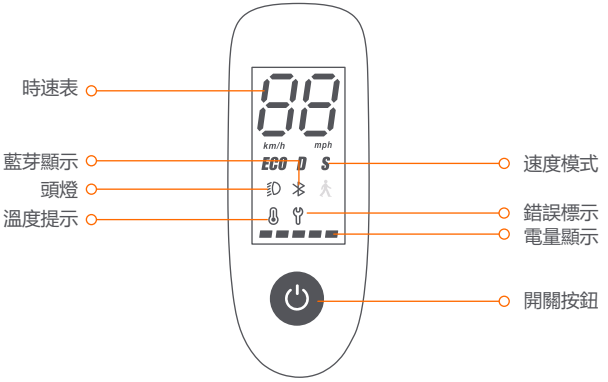

電源開關：短按開機。接著按住按鈕三秒後將滑板車關機。開機狀態下，按一下啟動 / 關閉前燈和尾燈，按兩下切換速度模式。
时速表：用于显示滑板车当前的行驶时速。并在探測到故障时显示错误代码。當滑板車故障時，儀表板會顯示錯誤代碼。
速度模式：有三種速度模式可選。最大速度如下：

模式 / 型號	F20A	F30	F30A	F30P	F40	F40A
ECO（節能模式）	15 km/h (9.3 mph)	15 km/h (9.3 mph)	15 km/h (9.3 mph)	15 km/h (9.3 mph)		15 km/h (9.3 mph)
D（標準模式）	25 km/h (15.5 mph)	25 km/h (15.5 mph)	25 km/h (15.5 mph)	30 km/h (18.6 mph)		25 km/h (15.5 mph)
S（運動模式）	25 km/h (15.5 mph)	25 km/h (15.5 mph)	25 km/h (15.5 mph)	30 km/h (18.6 mph)		25 km/h (15.5 mph)

錯誤標示：扳手圖示常亮，表示滑板車故障。
溫度提示：圖標常亮表示電池溫度高於 55℃或低於 0℃。
* 此時，載具不能正常運行，並且可能無法充電。在溫度降低至正常溫度前，請勿使用。
藍牙：此標誌表示滑板車已成功與行動裝置連線。
電量顯示：總電池電量顯示 5 條。
* 當第一個電池條為紅色時，表示電池電量非常低。請立即為您的滑板車充電。

❷ 型號參數表

	項目	參數	
產品	名稱	Ninebot KickScooter	
	型號	F20A	F30P
	长 × 宽 × 高	大約 1143 × 480 × 1160 mm (45 × 18.9 × 45.7 in)	
	折疊后：长 × 宽 × 高	大約 1143 × 480 × 495 mm (45 × 18.9 × 19.5 in)	
	淨重	大約 14.5 kg (32 lbs)	大約 15.4 kg (34.0 lbs)
騎行要求	最大載重	30–100 kg (66–220 lbs)	30–120 kg (66–265 lbs)
	適用年齡	14–60 歲	
	適用身高	120–200 cm (3′ 11″–6′ 6″)	
整车主要参数	最高車速	大約 25 km/h (15.5 mph)	大約 30km/h (18.6 mph)
	典型续航 [1]	大約 20 km (12.4 miles)	大約 30 km (18.6 miles)
	工況續航 [2]	大約 14 km (8.7 miles)	大約 23 km (14.3 miles)
	最高爬坡度	大約 10%	大約 15%
	适用地形	瀝青路面 / 平坦路面、不高於 0.4 英寸(1cm)的臺階、不超過 1.2 英寸(3cm)寬的溝道	
	工作溫度	-10–40°C (14–104°F)	
	儲存溫度	-10–50°C (14–122°F)	
	防護等級	IPX5	大約 5 h
	充電時間	大約 3.5 h	
電池組參數	額定電壓	36 V⎓	
	最高充電電壓	42 V⎓	
	充電溫度	0–45°C (32–113°F)	
	額定容量	5100 mAh	7650 mAh
	額定能量	183 Wh	275 Wh
	電池管理系統	過熱 / 短路 / 過流 / 過放和過充保護	
馬達參數	額定功率	250 W	350 W
充电器参数	輸出功率	70 W	
	輸入電壓	100–240 V~	
	最大輸出電壓	42 V⎓	
	額定輸出	41 V⎓ , 1.7 A	
其他	剎車燈	LED 尾燈	
	速度模式	節能模式、標準模式、運動模式	
累	輪胎壓力	40–45 psi	
	輪胎	10 英寸充氣輪胎	

[1] 典型續航：滿電情況下測試，75kg(165 磅)載重，25°C(77°F)，以最高行駛速度 60% 的速度在路面上均速行駛。
* 影響範圍的一些因素包括：速度，啟動和停止的次數，環境溫度等。
[2] 工況續航：滿電狀態下，75kg(165 磅) 載重，環境溫度 25°C(77°F)，模擬實際路況下騎行速度變化情況以及加減速次數測得。

	項目	參數	
產品	名稱	Ninebot KickScooter	
	型號	F30A	F30
	长 × 宽 × 高	大約 1143 × 480 × 1160 mm (45 × 18.9 × 45.7 in)	
	折疊后：长 × 宽 × 高	大約 1143 × 480 × 495 mm (45 × 18.9 × 19.5 in)	
	淨重	大約 15.2 kg (33.5 lbs)	大約 15.1 kg (33.3 lbs)
騎行要求	最大載重	30–120 kg (66–265 lbs)	
	適用年齡	14–60 歲	
	適用身高	120–200 cm (3′ 11″–6′ 6″)	
整车主要参数	最高車速	大約 25 km/h (15.5 mph)	
	典型续航 [1]	大約 30 km (18.6 miles)	
	工況續航 [2]	大約 23 km (14.3 miles)	
	最高爬坡度	大約 15%	
	适用地形	瀝青路面 / 平坦路面、不高於 0.4 英寸(1cm)的臺階、不超過 1.2 英寸(3cm)寬的溝道	
	工作溫度	-10–40°C (14–104°F)	
	儲存溫度	-10–50°C (14–122°F)	
	防護等級	IPX5	
	充電時間	大約 5 h	
電池組參數	額定電壓	36 V⎓	
	最高充電電壓	42 V⎓	
	充電溫度	0–45°C (32–113°F)	
	額定容量	7650 mAh	
	額定能量	275 Wh	
	電池管理系統	過熱 / 短路 / 過流 / 過放和過充保護	
馬達參數	額定功率	300 W	
充电器参数	輸出功率	70 W	
	輸入電壓	100–240 V~	
	最大輸出電壓	42 V⎓	
	額定輸出	41 V⎓ , 1.7 A	
其他	剎車燈	LED 尾燈	
	速度模式	節能模式、標準模式、運動模式	
累	輪胎壓力	40–45 psi	
	輪胎	10 英寸充氣輪胎	

[1] 典型續航：滿電情況下測試，75kg(165 磅)載重，25°C(77°F)，以最高行駛速度 60% 的速度在路面上均速行駛。
* 影響範圍的一些因素包括：速度，啟動和停止的次數，環境溫度等。
[2] 工況續航：滿電狀態下，75kg(165 磅) 載重，環境溫度 25°C(77°F)，模擬實際路況下騎行速度變化情況以及加減速次數測得。

	項目	參數	
產品	名稱	Ninebot KickScooter	
	型號	F40	F40A
	长 × 宽 × 高	大約 1143 × 480 × 1160 mm (45 × 18.9 × 45.7 in)	
	折疊后：长 × 宽 × 高	大約 1143 × 480 × 495 mm (45 × 18.9 × 19.5 in)	
	淨重	大約 15.8 kg (34.8 lbs)	Approx. 15.9 kg (35.1 lbs)
騎行要求	最大載重	30–120 kg (66–265 lbs)	
	適用年齡	14–60 歲	
	適用身高	120–200 cm (3’ 11”–6’ 6”)	
整车主要参数	最高車速	大約 30 km/h (18.6 mph)	大約 25 km/h (15.5 mph)
	典型续航 [1]	大約 40 km (24.9 miles)	
	工況續航 [2]	大約 29 km (18 miles)	
	最高爬坡度	大約 20%	
	适用地形	瀝青路面 / 平坦路面、不高於 0.4 英寸(1cm)的臺階、不超過 1.2 英寸(3cm)寬的溝道	
	工作溫度	-10–40°C (14–104°F)	
	儲存溫度	-10–50°C (14–122°F)	
	防護等級	IPX5	
	充電時間	大約 6.5 h	
電池組參數	額定電壓	36 V⎓	
	最高充電電壓	42 V⎓	
	充電溫度	0–45°C (32–113°F)	
	額定容量	10.2 Ah	
	額定能量	367 Wh	
	電池管理系統	過熱 / 短路 / 過流 / 過放和過充保護	
馬達參數	額定功率	350 W	
充电器参数	輸出功率	70 W	
	輸入電壓	100–240 V~	
	最大輸出電壓	42 V⎓	
	額定輸出	41 V⎓ , 1.7 A	
其他	剎車燈	LED 尾燈	
	速度模式	節能模式、標準模式、運動模式	
累	輪胎壓力	40–45 psi	
	輪胎	10 英寸充氣輪胎	

[1] 典型續航：滿電情況下測試，75kg(165 磅)載重，25°C(77°F)，以最高行駛速度 60% 的速度在路面上均速行駛。
* 影響範圍的一些因素包括：速度，啟動和停止的次數，環境溫度等。
[2] 工況續航：滿電狀態下，75kg(165 磅) 載重，環境溫度 25°C(77°F)，模擬實際路況下騎行速度變化情況以及加減速次數測得。

❸ 產品認證

適用型號：F30 / F40

本產品已經 TUV Rheinland 認證符合 ANSI/CAN/UL-2272 標準。
本電池合乎 UN/DOT 38.3 標準。
本電池合乎 ANSI/CAN/UL-2271 標準。

美國聯邦傳播委員會（FCC）合規性聲明

該設備符合聯邦通信委員會規則第 15 部分的要求。運行滿足以下兩個條件：（1）該設備不會產生有害干擾；（2）該設備必須可承受任何干擾，包括可能導致運行異常的干擾。

提示

按照聯邦通信委員會規則第 15 部分的要求進行測試，該設備符合 B 級數位裝置的限值規定。該限值規定的目的是為住宅裝置提供合理保護，使其不受有害干擾的影響。該設備可以生成、使用和發射射頻能量，如果不按規定安裝，可能對無線通訊造成有害干擾。但是，無法保證特定裝置不會受到干擾。如果該設備確實對無線電或電視信號接收造成有害干擾（可通過開啟和關閉本設備進行判斷），建議使用者採用以下措施中的一條或多條來消除干擾：
— 調整或重新安裝接收天線。
— 加強該設備與接收器之間的隔離。
— 把設備插座與接收器插座連接到不同電路上。
— 向經銷商或有經驗的無線電 / 電視技術員尋求說明。

該設備符合非受控環境下聯邦通信委員會輻射暴露限值的規定。

加拿大工業部（IC）合規性聲明

該設備符合加拿大工業部免執照 RSS 標準。運行滿足以下兩個條件：（1）該設備不會產生干擾；（2）該設備必須可承受任何干擾，包括可能導致設備運行異常的干擾。

CAN ICES-3（B）/NMB-3（B）

賽格威公司或納恩博公司均不對任何未經賽格威公司或納恩博公司明確批准的更改或改裝負責。改裝可能會導致使用者對設備的操作許可權失效。

聯邦通信委員會編號：2ALS8-KS0005
加拿大工業部編號：22636-KS0005

根據低功率射頻器材技術規範：

取得審驗證明之低功率射頻器材，非經核准，公司、商號或使用者均不得擅自變更頻率、加大功率或變更原設計之特性及功能。低功率射頻器材之使用不得影響飛航安全及干擾合法通信；經發現有干擾現象時，應立即停用，並改善至無干擾時方得繼續使用。前述合法通信，指依電信管理法規定作業之無線電通信。低功率射頻器材須忍受合法通信或工業、科學及醫療用電波輻射性電機設備之干擾。

图示	
	裁切线
	压线
	反压线
	齿刀线 x/x mm
	开槽
	粘合区域

成型尺寸	140*140 mm	标签类	±0.5mm	PE袋类	0~200mm ±2mm 20~500mm ±3mm ＞500mm ±5mm
展开尺寸	280*140 mm	说明书类	±1mm		
图纸方向	印刷方向	EPE类	+5mm/-3mm	模具成型类 (EPS/纸塑等)	外尺寸：0~400mm ±2mm 400~600mm ±3mm ＞600mm ±4mm 腔体尺寸：+2/-0mm
公差（无特殊说明下）		纸箱类	单瓦楞 ±3mm 双瓦楞 ±5mm		

技术说明：

1、材质：105G哑粉纸，正反面专色印刷，过哑油，骑马钉

2、印刷颜色：pantone cool gray 11C；pantone 1505C；

3、物理指标：

4、外观工艺要求：图案、字体完整，清晰；表面洁净；不许有明显的外观不良

5、纸箱接口方式：

6、其它：符合欧盟包装指令及美国包装指令TPCH

					工艺类别			产品手册-F30-亚太
					包材定制-说明书类			
					等级	质量		/
标记	处数	更改文件号	姓名	日期	B			
设计	单珊珊	220928	审核		版本	图幅	比例	
					A	A0	1:1	CE.04.00.0247.10
校对	丁华占	220928			投影视角			Segway-Ninebot
标准化			批准		第 1 页 共 1 页			