ГЛАДИЛЬНЫЙ ПРЕСС

INTELLIGENT TECHNOLOGY

ИНСТРУКЦИЯ ПО ЭКСПЛУАТАЦИИ

Прочитайте инструкцию перед использованием

ГЛАДИЛЬНЫЙ ПРЕСС

Руководство по эксплуатации

Благодарим Вас за выбор продукции, выпускаемой под торговой маркой NAC. Наши изделия разработаны в соответствии с высокими требованиями качества, функциональности и дизайна.

Мы уверены, что Вы будете довольны приобретением нового изделия от нашей фирмы.

Ваше доверие - источник нашей неустанной борьбы в стремлении к совершенству.

Перед началом эксплуатации прибора внимательно прочитайте данное руководство, в котором содержится важная информация, касающаяся Вашей безопасности, а также рекомендации по правильному использованию прибора и уходу за ним.

Сохраните руководство вместе с гарантийным талоном, кассовым чеком, по возможности картонной коробкой и упаковочным материалом.

С уважением, Компания

ВАЖНО: Этот прибор не предназначен для использования лицами (включая детей) с ограниченными физическими, умственными способностями или с недостатком опыта и знаний, если только они не находятся под присмотром или не проинструктированы относительно использования прибора лицом, ответственным за их безопасность.

Всегда держите гладильный пресс в недоступном для детей месте.

СОДЕРЖАНИЕ

МЕРЫ ПРЕДОСТОРОЖНОСТИ…….5
ОПИСАНИЕ……...7
ТЕХНИЧЕСКИЕ ХАРАКТЕРИСТИКИ……..9
ИСПОЛЬЗОВАНИЕ……10
ОЧИСТКА И ХРАНЕНИЕ……...13
УСТРАНЕНИЕ НЕИСПРАВНОСТЕЙ И ПОДДЕРЖКА КЛИЕНТОВ…….....14
ИНФОРМАЦИЯ О СЕРТИФИКАЦИИ…….……..15

МЕРЫ ПРЕДОСТОРОЖНОСТИ

ПРЕДУПРЕЖДЕНИЕ: Чтобы снизить риск возгорания, поражения электрическим током или травм, при использовании электроприборов необходимо всегда соблюдать основные меры предосторожности.

ПРОЧТИТЕ ИНСТРУКЦИЮ ПЕРЕД ИСПОЛЬЗОВАНИЕМ

1. НЕ оставляйте без присмотра гладильный пресс, когда он подключен к сети или не используется.

2. Это устройство не является игрушкой. При использовании устройства рядом с детьми, домашними животными и растениями требуется строгий контроль. Устройство производит горячий пар под давлением. Необходимо соблюдать осторожность, чтобы избежать ожогов или других травм.

3. Всегда отключайте шнур питания, когда устройство не используется. ЗАПРЕЩАЕТСЯ использовать данное устройство, если электрический шнур или розетка повреждены. ЗАПРЕЩАЕТСЯ использовать устройство, если оно не работает должным образом, повреждено при падении или оставлено на открытом воздухе. В случае такого повреждения обратитесь в сервисный центр.

4. Это устройство является электрическим прибором. НЕ погружайте его в воду. НЕ используйте электрический шнур в качестве ручки. НЕ ДОПУСКАЙТЕ перекручивания шнура, закрывая его дверью. НЕ тяните и не натягивайте шнур вокруг острых углов или краев. Следите за тем, чтобы электрический шнур не соприкасался со всеми нагретыми поверхностями.

5. НЕ используйте это устройство с удлинителями или электрическими розетками с недостаточной силой тока. При использовании парового пресса для ткани необходима трехштырьковая розетка или заземленный адаптер.

6. Чтобы отключить гладильный пресс для ткани, возьмитесь за вилку и плавно и твердо потяните из розетки. НЕ пытайтесь отключить устройство, потянув за шнур.

7. Соблюдайте осторожность при работе с устройством, так как прикосновение к горячим металлическим частям или непосредственной близости от пара может привести к ожогам.

МЕРЫ ПРЕДОСТОРОЖНОСТИ

ПРЕДУПРЕЖДЕНИЕ: Этот прибор оснащен двухштырьковой вилкой, которая вставляется в поляризованную розетку только одним способом. Если вилка не полностью входит в розетку, обратитесь к квалифицированному электрику для установки подходящей розетки. НЕ ПЫТАЙТЕСЬ модифицировать вилку или отключать эту функцию безопасности.

8. НЕ трогайте устройство и не используйте его мокрыми руками. Во избежание падений и других травм обязательно вытирайте насухо все влажные участки пола и держитесь подальше от влажных поверхностей при использовании парового пресса.

9. Гладильный пресс для ткани предназначен для использования только с рекомендованными аксессуарами. Не используйте другие типы аксессуаров, это может привести к травмам или повреждению устройства.

10. Поверхности нагреваются во время использования. Во избежание травм НЕ ПРИКАСАЙТЕСЬ к прижимной пластине или любой другой поверхности во время использования этого прибора, НЕ помещайте руки между прижимной пластиной и гладильной доской во время работы устройства.

11. При заполнении резервуара для воды парового пресса НЕ наполняйте водой менее половины емкости контейнера (около 1000 мл).
12. Перед заполнением устройства водой всегда выполняйте следующие действия:
    - Выключите прибор
    - Отсоедините электрический шнур
13. Несоблюдение этих шагов может привести к поражению электрическим током и травмам.

14. В резервуаре должна использоваться только вода. Другие химические вещества могут повредить устройство и привести к травмам.

15. НЕ используйте функцию парового удара агрегата, если отверстия для подачи пара заблокированы. Если это произошло, выключите устройство и отключите его от сети.

16. Храните гладильный пресс в сухом прохладном месте. Всегда давайте устройству полностью остыть перед хранением.

ОПИСАНИЕ

В комплект парового пресса входят следующие функции и аксессуары. Внимательно осмотрите упаковочный материал, так как некоторые детали поставляются в упаковке из пенопласта.

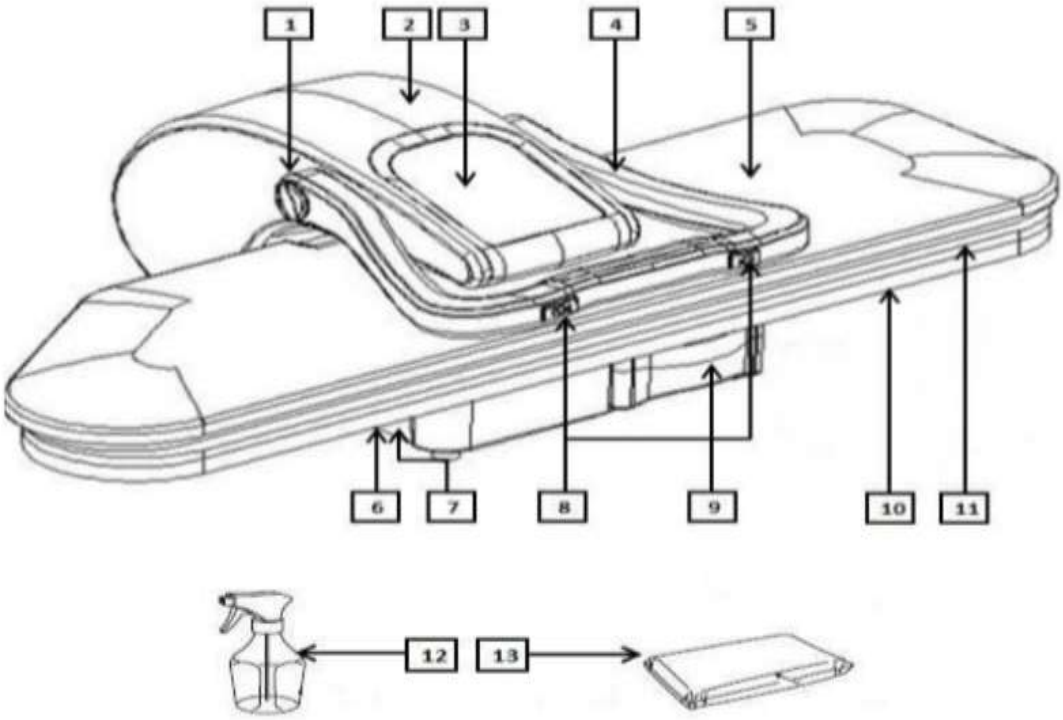

1. Блокировка (запирает прижимную пластину и гладильную доску вместе. Это позволяет переносить и хранить устройство)
2. Верхняя крышка
3. Панель управления
4. Ручка (используется для безопасного подъема и опускания прижимной пластины, а также для переноски устройства)
5. Крышка прижимной пластины (это прочная крышка, защищающая прижимную пластину)
6. Вкл./выкл. (включает и выключает устройство)
7. Отсек для хранения шнура (обеспечивает удобное место для хранения шнура питания)
8. Кнопка парового удара (расположены по обеим сторонам рукоятки и при нажатии производят мощный выброс пара)
9. Резервуар (это резервуар, в котором хранится дистиллированная вода для использования агрегатом. В резервуаре для воды должна быть вода, чтобы функция парового удара агрегата работала правильно)
10. Прижимная пластина (терморегулируемая тефлоновая поверхность, которая нагревает и прижимает ткань)
11. Гладильная доска (представляет собой мягкую поверхность, на которую кладется ткань во время глажки. Тканевый чехол съемный
12. Распылитель (позволяет увлажнить ткань перед глажкой, что в некоторых случаях помогает сделать процесс глажки более легким и эффективным)
13. Прижимная подушка (подушечка с тканевым покрытием, используемая для приглаживания присборенных или контурных участков, таких как рукава, вытачки или воротник)

ОПИСАНИЕ

A. Показывает температуру в реальном времени.

B. Показывает производительность пара для функциональных кнопок шерсти/хлопка/льна.

C. Показывает, что уровень воды.

D. Если индикатор мигает, это означает, что пара нет.

E. Функциональные клавиши для пяти различных материалов.

Испаряется, когда пар готов для глажки изделий из хлопка/льна.

G. Переключение голоса — это включение/выключение раздела голоса и языка (английский/русский).

H. Включение/выключение.

ТЕХНИЧЕСКИЕ ХАРАКТЕРИСТИКИ

Номинальное напряжение и частота	220V-240V ~ 50/60 Гц
Номинальная мощность	2200 Вт
Температурный интервал	80-200 °C
Максимальный расход пара	110-140 г/мин
Продолжительность подачи пара	1 минута
Выпуск пара	Кнопкой выброса пара
Класс защиты	Класс I
Подошва пресса	Алюминий + Тефлоновое покрытие
Длина сетевого шнура	1,8 М
Материал корпуса	Алюминий
Емкость резервуара для воды	1000 МЛ
Размер гладильной доски	894x256 мм
Размер продукта	912x475x245 мм
Вес нетто	16,5 КГ
Вес брутто	20.2 КГ
Размер упаковки	950x280x730 мм

ИСПОЛЬЗОВАНИЕ

1. Поместите гладильный пресс для ткани на плоскую поверхность или положите его на подходящую подставку и поверните винтовой замок против часовой стрелки, чтобы зафиксировать гладильный пресс на подставке.

(ПРИМЕЧАНИЕ: если вы хотите увеличить/уменьшить высоту подставки, цифровой гладильный пресс для ткани необходимо снять с подставки).

2. Поверните фиксирующую ручку в положение «Разблокировать», чтобы разблокировать прижимную пластину.
3. Поднимите прижимную пластину за ручку. Он автоматически останется в поднятом положении.

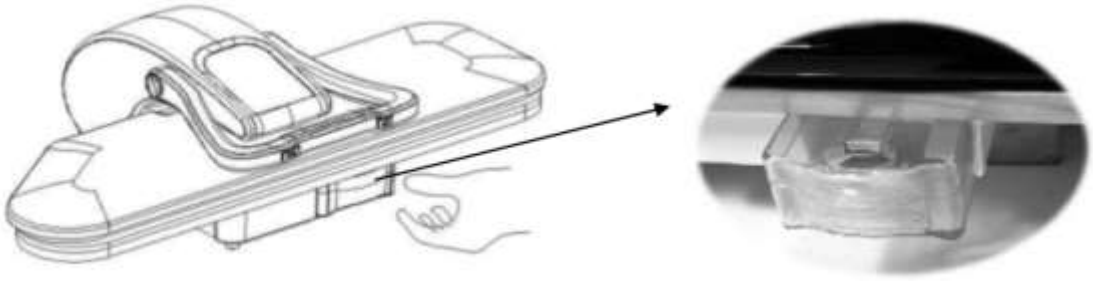

4. Резервуар для воды съемный. Пожалуйста, вытащите резервуар для воды перед использованием парового пресса, наполните его водой и вставьте обратно в пресс.

Работающий гладильный пресс для ткани

1.

Когда прижимная пластина находится в поднятом положении, вставьте шнур питания в электрическую розетку и установите переключатель включения/выключения в положение «включено».

2. Переключите выключатель питания ВКЛ/ВЫКЛ в положение ВКЛ на панели, следуя голосовым подсказкам вашего парового пресса, чтобы воспользоваться им. Определите тип ткани, которую вы собираетесь гладить, и выберите функцию глажки. Коснитесь соответствующей функциональной клавиши в зависимости от материала. Обратите внимание, что лучше всего начинать с самых деликатных тканей, так как более высокие уровни тепла могут повредить нейлон и шелк. Коснитесь кнопки «ПАР», чтобы выбрать мощность пара. Нажатие индикатора температуры будет мигать, когда прижимная пластина нагревается.
3. Для достижения выбранной температуры потребуется 3 минуты нагрева. Вы найдете температуру в реальном времени на экране. Когда индикатор перестанет мигать, Вы можете начать прессование.
4. Положите ткань на гладильную доску. Гладильный пресс будет постоянно напоминать вам голосом о необходимости открыть ручку через 15 секунд после того, как вы закроете прижимную пластину.
5. Когда гладите шерсть, Вы можете выбрать распыление с паровым ударом. Эта функция доступна после того, как загорится индикатор готовности к паровому удару.

   ПРИМЕЧАНИЕ: Не активируйте паровой удар при полностью закрытом блоке, так как это может привести к повреждению блока. Наилучшие результаты достигаются, если прижимную пластину держать открытой примерно на 75 мм над гладильной доской перед нажатием кнопки парового удара. Из соображений безопасности не держите прижимную пластину открытой более чем на 75 мм при использовании функции парового удара.
6. Чтобы прижать, аккуратно опустите прижимную пластину на ткань и гладильную доску. Задержитесь в этом положении на 8-10 секунд, затем нажмите на пластину вверх. Повторяйте, пока не получите желаемую складку и гладкость.
7. Как только задачи по глажке завершены, немедленно установите переключатель Вкл/Выкл в положение «Выкл».

РЕКОМЕНДАЦИИ

- Глажка рубашек и блузок
  1. Сначала положите воротник на гладильную доску и прижмите.
  2. Затем поместите рукава на гладильную доску сгибом параллельно длинному шву и проутюжьте.
  3. Наденьте манжеты на конец гладильной доски и нажмите.
  4. Поместите низ рубашки за гладильной доской. Начните с нажатия стороны с карманом. Потяните рубашку на себя, нажимая на каждую секцию.
  5. Закончите, прижав воротник рубашки.
- Глажка штанов
  1. Поместите подушку под пояс и нажмите, изменяя положение пояса, пока он полностью не прижмется.
  2. Чтобы заутюжить внутренний шов, поместите подушечку для отжима под область, которую нужно отутюжить.
  3. Поместите складчатую область на гладильную доску. Аккуратно подогните складки и проутюжьте.
  4. Вышивку следует класть лицевой стороной вниз на гладильную доску, чтобы уменьшить износ и предотвратить повреждение деликатных участков.

- Другие методы
  1. Размещение прижимной подушки между тканью и прижимной пластиной может помочь при работе с деликатными тканями.
  2. Кнопки и молнии. Если у вас старые типы пуговиц или застежек-молний, вам, возможно, придется проявлять особую осторожность, чтобы они не расплавились. Для этого перед глажкой положите одежду лицевой стороной вниз и накройте ее прижимной подушкой.
  3. Распылитель можно использовать для легкого распыления на ткани. Это также поможет удалить стойкие складки.
  4. Поместите влажную ткань на ткань перед глажкой, что поможет избавиться от неподатливых складок или плотных тканей.
  5. Чтобы отгладить большие куски ткани, поместите их целиком за гладильную доску. Потяните ткань на себя, над гладильной доской и опустите ручку. Отутюжьте ткань по частям, пока она не будет завершена.

АВТО ВЫКЛЮЧЕНИЕ

1. Функция автоматического отключения парового пресса включает в себя как автоматическое отключение, так и автоматическое включение. Эти многофункциональные функции безопасности отключают электропитание нагревателя, если прижимная пластина остается в закрытом положении напротив гладильной доски более 10 секунд. Выключение обогревателя сигнализируется звуковым сигналом. Функциональность нагревателя восстанавливается, когда прижимная пластина снова поднимается.
2. Питание нагревателя также будет отключено, если прижимная пластина останется в поднятом положении без использования примерно на 15 минут (о чем сигнализирует звуковой сигнал в течение примерно 22 секунд). После того, как звуковой сигнал прекратится, способность устройства к нагреву может быть восстановлена только нажатием кнопок регулировки температуры.

   ВАЖНО: Автоматическое отключение не означает, что питание устройства полностью отключено. Питание всегда включено, и индикатор питания будет гореть до тех пор, пока переключатель включения/выключения не будет установлен в положение «Выкл.».

ОЧИСТКА И ХРАНЕНИЕ

ОЧИСТКА ЦИФРОВОГО ПАРОВОГО ПРЕССА ДЛЯ ТКАНИ

1. Заполните резервуар водой, используя процедуру.
2. Поместите подушку для пресса в середину гладильной доски.
3. Положите чистое белье на гладильную доску.
4. Установите кнопки контроля температуры на максимальное значение (белье).
5. Нажмите кнопку парового удара шесть раз.
6. Дайте прижимной пластине остыть.
7. Очистите прижимную пластину влажной тканью. Не используйте абразивные материалы, так как это может повредить прижимную пластину.
8. Тканевый чехол гладильной доски снимается для чистки. Ручная стирка только мягким моющим средством.

ПРАВИЛЬНОЕ ХРАНЕНИЕ

1. После завершения прессования немедленно выключите устройство и отсоедините шнур питания от электрической розетки.
2. Дайте устройству полностью остыть (не менее 30 минут).
3. Опустите прижимную пластину вниз и поверните фиксирующую ручку в положение «Зафиксировать».
4. Сверните шнур питания и поместите его в отделение для хранения шнура.
5. Храните все аксессуары в безопасном месте, предпочтительно рядом с цифровым паровым прессом для тканей.
6. Храните цифровой гладильный пресс для ткани в прохладном, сухом месте.

УСТРАНЕНИЕ НЕИСПРАВНОСТЕЙ И ПОДДЕРЖКА КЛИЕНТОВ

ПРОБЛЕМА	ВОЗМОЖНАЯ ПРИЧИНА	РЕШЕНИЕ
Аппарат не нагревается и не парит.	Устройство не подключено.	Подключите к электрической розетке и убедитесь, что она включена.
	Выключение питания / Не нажата ни одна функциональная клавиша / Работа без голосового оповещения.	Включите выключатель питания/ Нажмите кнопку ВКЛ/ВЫКЛ на панели управления и выберите нужную функциональную кнопку для различных материалов/Следуйте голосовому оповещению при первом использовании.
Индикатор питания не горит.	Выйдет немного дыма, так как при первом нагреве внутри гладильной доски есть немного антикоррозийное масло.	Это нормально для первого использования.
Дым при использовании	Пожалуйста, нажмите правую функциональную клавишу для ткани	Для отпаривания выберите только одну из функциональных клавиш ШЕРСТЬ/ХЛОПОК/ЛЕН.
	Нет воды или мало воды в резервуаре для воды.	Наполните резервуар для воды.
Нет пара	Продолжайте гладить непрерывно.	Нажимайте на пар каждые две секунды.
Разбрызгивание капель воды при нажатии на кнопку подачи пара	Некоторые химические вещества откладываются на выходе из отверстий.	Чистка гладильной доски влажной тканью.

ИНФОРМАЦИЯ О СЕРТИФИКАЦИИ

Прибор сертифицирован на соответствие нормативной документации РФ
• Сертификат соответствия № ЕАЭС RU C-CN.HB94.B.000688/23
• Срок действия с 30.01.2023 г.
• Выдан орган по сертификации продукции Общество с ограниченной ответственностью «СМ-ГРУПП»

Расчётный срок службы изделия:	3 года
Гарантийный срок:	1 год

Производитель:
«TAIZHOU LA CIEL ELECTRIC CO., LTD.»

Уполномоченное лицо/импортер:
Общество с ограниченной ответственность «НАК»
Адрес: 117105, город Москва, вн.тер.г. муниципальный округ Нагатино-Садовники, шоссе Варшавское, дом 35, строение 1, этаж 6, ч. офиса №П615.
Тел. +7 925 488-88-63, Эл. почта: nac.coru@gmail.com

Информация о месяце и годе изготовления необходимо смотреть на паспортной табличке на приборе.