BDR-2500-RR (IRON)

93410075

DE Dampfreiniger 6

GB Steam cleaner 8

FR Nettoyeur à vapeur 11

KZ Бу тазартқыш 13

RU Пароочиститель 16

1

230 V 50 Hz	2300 W	1,5 L	4 bar	143 °C	5,2 kg

2

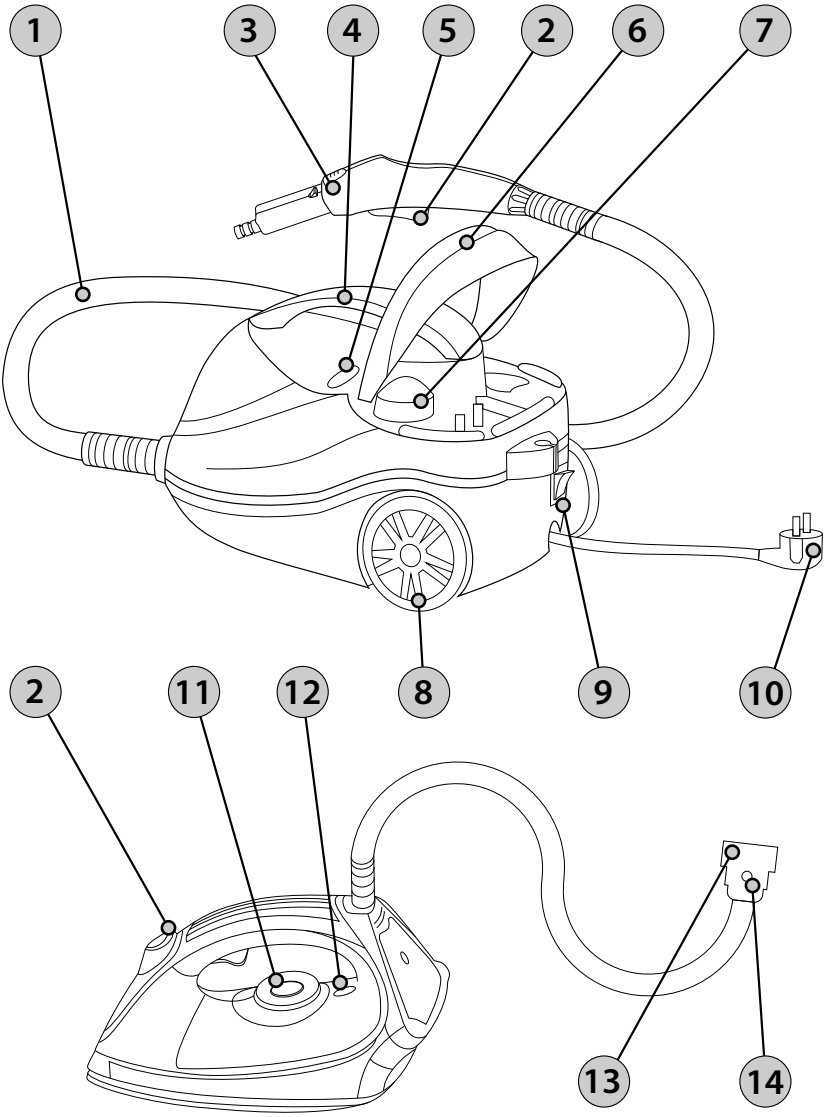

3			
Steam cleaner		Stean iron	
Steam gun		Measuring cup	
Extension tube		Ironing brush	
Glass brush		Big nozzle	
Floor brush		Carpet glider	
Cord rewinder		Hanger	
Round brush Stainless		Round brush Nylon	
Towel of floor brush		Ironing towel	

4

5

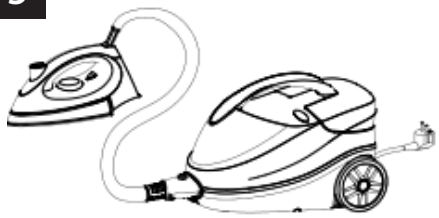

6

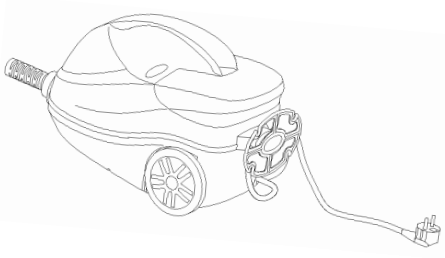

TABLE 1 / ТАБЛИЦА 1

Type of fabric / Материал ткани	Label / Отметка на одежде	Recommended temperature / Рекомендуемая температура	Iron temperature level / Отметка на шкале регулятора утюга
The fabric is not ironed / Ткань не пред-назначена для глажения			
Nylon, Acrylic, Synthetics / Нейлон, акрил, синтетика	•	Low / Низкая	•
Silk, wool / Шёлк, шерсть	••	Middle / Средняя	• •
Cotton, linen / Хлопок, лён	•••	High / Высокая	• • •

DAMPFREINIGER

ALLGEMEINE ANWEISUNGEN

Sehr geehrter Kunde! Bevor Sie Ihr Gerät zum ersten Mal verwenden, lesen Sie diese Originalanleitung. Verwenden Sie das Gerät entsprechend ihr und bewahren Sie sie zur weiteren Verwendung oder für den nächsten Besitzer auf.

BESTIMMUNGSMÄßIGE VERWENDUNG

Verwenden Sie das Gerät ausschließlich zu Hause die Farm.

Das Gerät ist für die Dampfreinigung ausgelegt. Die Reinigung kann mit geeignetem Zubehör durchgeführt werden, der in der Bedienungsanleitung beschrieben ist. Reinigungsmittel sind nicht erforderlich. Die Sicherheitshinweise müssen befolgt werden.

TECHNISCHE DATEN (BILD. 1)

Leistung, W	2 300
Maximaler Dampfdruck, bar	4
Dampftemperatur, °C	143
Behältervolumen, Liter	1,5
Aufheizzeit, sek	200
Konstante Dampfzufuhr, g / min	45
Gewicht, kg	5,2

GRUNDAUFBAU (BILD. 2)

1. Flexibler Schlauch;
2. Dampfzufuhrknopf;
3. Schutz gegen unerwarteten Anlauf;
4. Tragegriff;
5. Heizungsanzeige;
6. Hintere Deckel;
7. Deckel des Wasserbehälters;
8. Aufnahmestelle für Kabelhalter;
9. Netzstecker;
10. Rad;
11. Leistungsregler;
12. Anzeige der Heizung;
13. Bügeleisenstecker;
14. Knopf.

BESTÜCKUNG (BILD. 3)

- Dampfreiniger;
- Dampfpistole;
- Verlängerungsrohr aus Kunststoff 2 Stk.;
- Düse zum Waschen von Fenstern / Türen
- Bodendüse
- Kabelhalter
- Kleine runde Bürstendüse mit Metallborsten
- Frottee 2 Stk.
- Bügeleisen
- Messbecher
- Düse für Kleidung
- Präzisionsdüse
- Teppichdüse
- Kleidungshalter
- Kleine runde Bürstendüse mit Polymerborsten

Anwendungsdauer

Die Anwendungsdauer beträgt 5 Jahre.

Herstellungsdatum

Angegeben auf der Produktverpackung.

Aufbewahrungsdauer

Bei Einhaltung der Lagerbedingungen ist die Gebrauchsdauer unbefristet.

Lagerbedingungen

Das Gerät wird in trockenen, belüfteten Lagerräumen bei Temperaturen von 0 °C bis +40 °C und einer relativen Luftfeuchtigkeit von nicht mehr als 80 % gelagert.

Transportierung

Abstürze und beliebige mechanische Einwirkungen auf die Verpackung sind grundsätzlich nicht erlaubt.

Beim Laden / Entladen dürfen keine Geräte, die nach dem Prinzip der Packungsspannung arbeiten, verwendet werden.

KURZANLEITUNG

1. Wasser eingießen (bild. 4)

Füllen Sie das Wasser vor dem Gebrauch mit dem Messbecher. Das maximale Volumen des eingießenden Wassers beträgt 1,5 Liter.

Hinweis: Bitte stellen Sie nach Gebrauch sicher jedes Mal, wenn kein Wasser im Behälter verbleibt.

60 Minuten nach dem Ausschalten verwenden Sie eine Münze, um das Sicherheitsventil an der Unterseite des

Geräts gegen den Uhrzeigersinn abzuschrauben. Wenn beim Abschrauben Dampf freigesetzt wird, warten Sie bitte eine Weile, bis der Dampf ausgeht. Drehen Sie dann die Maschine um und gießen Sie Wasser heraus. Das Restwasser im Kessel kann heiß sein. Achten Sie darauf, Verbrennungen zu vermeiden.

Verwenden Sie keine anderen Flüssigkeiten als sauberes Wasser!

2. Einschaltung.

Stecken Sie den Stecker in die Steckdose und schalten Sie die Stromversorgung ein. Wenn die Stromversorgung eingeschaltet ist, leuchtet die rote Anzeige.

Berühren Sie den Kabel nicht mit nassen Händen.

Verwenden Sie nicht das Netzkabel und die Steckdose, wenn sie im fehlerhafter Zustand sind.

3. Nutzung.

1. Wenn die Anzeige grün leuchtet, ist der Dampf einsatzbereit.

2. Halten Sie die Dampfpistole von Hand, drücken Sie zuerst die Dampfverriegelung und drücken Sie dann mit anderen vier Fingern den Dampfauslöser. Dampf kommt direkt heraus.

Achtung: Sie müssen den Abzug nicht mehr drücken, der Dampf tritt automatisch aus. Wenn Sie den Dampf stoppen möchten, müssen Sie nur die Kindersicherung erneut drücken. Der Dampfauslöser wird ausgeschaltet und der Dampf wird sofort gestoppt.

3. Am Anfang des Gebrauchs wird Dampf mit Wasser geliefert. Verwenden Sie das Gerät nicht zum Reinigen von Teppichen, zum Bügeln von Kleidung usw.

Wir empfehlen die Verwendung des Wasserbehälters. Die Dampflieferung beginnt nach 2 oder 3 Sekunden.

Um Dampflieferung zu stoppen, drücken Sie einfach die Taste des Schutzes gegen unerwarteten Anlauf (3) noch mal.

Bitte wählen Sie das geeignete Zubehör in Übereinstimmung mit den gestellten Aufgaben. Weitere Informationen finden Sie in den Zubehöranweisungen.

Wenn das Gerät längere Zeit nicht benutzt wird, schalten Sie es aus.

Das rote Licht zeigt einen Wassermangel an.

Das grüne Licht schaltet während des Gebrauchs ein- und aus. Es hat keinen Einfluss auf den Betriebsprozess und die Dampfzufuhr.

Wasserzusatz in den Behälter während des Betriebs.

4. Gießen Sie mit einem Messbecher die erforderliche Menge kaltes oder heißes Wasser in den Behälter.

5. Wenn Sie den Dampfreiniger weiterhin verwenden möchten, geben Sie einfach Wasser in den Behälter hinein und schließen Sie den Deckel (7) am Gehäuse des Gerätes.

4. Dampfbügeleisen (bild. 5).

Wenn Sie das Dampfbügeleisen verwenden möchten, schließen Sie einfach den Bügeleisenanschluss (13) an den Dampfreiniger an. Halten Sie den Knopf (14) am Schlauchanschluss gedrückt und setzen Sie ihn in den Dampfreiniger ein, bis Sie einen Klick hören (Abb. C).

Die Anzeigelampe (12) am Griff des Bügeleisens leuchtet auf und zeigt an, dass sich die Bügelsohle erwärmt. Die Anzeigelampe erlischt, wenn die eingestellte Bügeltemperatur erreicht ist.

Jetzt ist das Bügeleisen betriebsbereit. Die Heizung wird automatisch eingeschaltet, wenn die Temperatur des Bügeleisens während des Gebrauchs sinkt. Auf diese Weise hält das Bügeleisen während des gesamten Prozesses die richtige Temperatur aufrecht.

Tipps: Das Bügeleisen erhitzt sich schneller als es sich abkühlt. Daher ist es empfohlen, zuerst die Kleidung zu sortieren und mit Sachen zu beginnen, die die niedrigste Temperatur erfordern.

Mit dem Gerät kann man alle Arten von Kleidung und Haushaltsstoffen abdämpfen.

5. Temperatureinstellung.

Stellen Sie das Bügeleisen aufrecht und stellen Sie die gewünschte Temperatur mit dem Regler ein. Befolgen Sie bei der Auswahl der Temperatur die Symbole auf den Etiketten der Kleidungsstücke.

Achtung: Polyacryl- und Acetat / Polyamid-Gemische und ähnliche Materialien dürfen nicht gedämpft werden.

6. Aufbewahrung und Reinigung.

Nach dem Gebrauch Schalten Sie die Stromversorgung aus.

Wenn es noch Dampf im Behälter gibt, lassen Sie ihn los. Drücken Sie dazu die Taste der Dampflieferung.

Wenn das Gehäuse beschmutzt ist, verwenden Sie bitte ein trockenes Tuch und Wasser für Reinigung.

Sprühen Sie kein Wasser auf das Gerät. Die Nässe kann zu einem Kurzschluss führen!

Bewahren Sie es nur an einem trockenen Ort auf. Die Nässe kann zu einem Kurzschluss führen!

Sie können den Kabelhalter zur einfachen Aufbewahrung auf der Rückseite des Geräts befestigen.

Die Dampfpistole kann auf den Griff gesetzt werden.

Bewahren Sie es nach der Reinigung an einem dunklen und trockenen Ort auf.

HILFE BEI FEHLFUNKTIONEN

- Störungen haben oft einfache Ursachen und können anhand der folgenden Anleitung ohne fremde Hilfe behoben werden.
- Im Zweifelsfall oder wenn eine Störung hier nicht beschrieben ist, wenden Sie sich an einen autorisierten Kundendienst.
- Wenn Reparaturarbeiten am Gerät notwendig sind, empfehlen wir sie nur in einem autorisierten Servicezentrum vornehmen zu lassen.

UMWELTSCHUTZ

Wenn Sie Geräte, Zubehörteile und (oder) Verpackungen nicht mehr benötigen, entsorgen Sie diese bitte an der nächsten Recyclingfirma.

ENTSORGUNG

Alt-Elektrogeräte sind Wertstoffe, sie gehören daher nicht in den Hausmüll!

Wir möchten Sie daher bitten, uns mit Ihrem aktiven Beitrag bei der Ressourcenschonung und beim Umweltschutz zu unterstützen und dieses Gerät bei den-falls vorhandeneingerichteten Rücknahmestellen abzugeben.

Hergestellt in China.

GB ENGLISH

STEAM CLEANER

GENERAL INFORMATION

Dear Customer, Please read and comply with these original instructions prior to the initial operation of your appliance and store them for later use or subsequent owners.

PROPER USE

Use the steam cleaner only for private households. The appliance is intended to be used with steam and can be used with the appropriate accessories as described in these operating instructions.

You will not need any detergent. Please adhere to the safety instructions.

TECHNICAL SPECIFICATIONS (FIG. 1)

Power, W	2 300
Max pressure, bar	4
Steam temperature, °C	143
Tank capacity, L	1,5
Heating time, sec	200
Continuous steam, g/min	45
Product weight, kg	5,2

PRODUCT ELEMENTS (FIG. 2)

1. Soft pipe;
2. Steam trigger;
3. Children lock;
4. Handle;
5. Led light;
6. Back cover;
7. Water tank cap;
8. Cord rewinder holder;
9. Power plug;
10. Wheel;
11. Power control;
12. Power indicator;
13. Connector;
14. Button.

SCOPE OF DELIVERY (FIG. 3)

- Steam cleaner;

- Steam gun;
- 2 Extension tube;
- Glass brush;
- Floor brush;
- Cord rewinder;
- Round brush Stainless;
- 2 Towel;
- Steam iron;
- Measuring cup;
- Ironing brush;
- Big nozzle;
- Carpet glider;
- Hanger;
- Small round brush head with polymer bristles.

Product Life:

The service life of the product is 5 years.

Production date:

Is indicated on the packaging of the goods.

Shelf life:

Shelf life is not limited (subject to storage conditions).

Storage conditions:

Products are stored in dry, ventilated warehouses at temperatures from 0 ° C to +40 ° C with a relative humidity of not more than 80%.

Transportation:

It is strongly prohibited dropping and any mechanical impact on the packaging during transportation.

When unloading / loading, it is not allowed to use any type of equipment that works on the principle of packing clamping.

QUICK REFERENCE

1. Fill water (Fig. 4).

Please kindly using the measuring cup to fill water before using. Maximum water can be filled 1,5 liters..

Remark: Please make sure that no residual water in the water tank after using every time.

Waiting for 60 mins after power off. Using one coin to Unscrew the safety valve counterclockwise at the bottom of the unit. If any steam released during unscrew, please stopped for a while until no steam. Then turn the machine and poured out of the water in the boiler. The residual water in the boiler may still remaining hot, please pay attention to prevent any burn.

Do not inject any liquid except clean water!

2. Power on.

Put the plug into socket and open the power switch. If the power is on, the red light will on.

Do not use wet hand to touch the power

Do not use any power cord, power socket in broken status.

3. Operation.

1. If green light show on at the first time, means steam is ready.

2. Hold the steam gun by hand, first press the steam lock, second use other four finger to press the steam trigger. Steam come out directly.

Attention: Do not need to press the trigger any more, the steam will automatic come out. If you want to stop the steam, only need to re-press the children lock. The steam trigger will turn out and steam will be stopped immediately.

3. Please choose the appropriate accessories according to the actual situation. Detailed please refer to the accessories instructions.

If the user left for a long time, please shut off the power.

Red light show on it means short of water.

The green light will be on and off during usage, it will not influence any use when green light off.

Adding water to the tank during operation.

4. Using a measuring cup, pour the required amount of cold or hot water.

5. Firmly tighten the safety cover on the device. If you want to continue use, just add water in the tank directly.

4. Steam iron (Fig. 5).

After cleaning please keep it in a dark and dry place.

If you would like to using iron to smooth your cloth, just plug the connector of iron into the steam cleaner. Using your thumb on the (13) round button (14) of connector till you hear a sound.

The power indicator (12) on the handle of the iron has lights up and indicate that the sole plate of the iron is heating up. The power indicator (12) goes out when the set ironing temperature has been reached. The iron now is ready to use. The heating switches back on if the temperature of the iron drops during usage. Thus the iron maintains the correct temperature of during whole process.

Tips: As the iron heats up more quickly than its cool done. It is practically to sort the washing beforehand and start with fabric which required the lowest temperature.

General speaking, steam operation is suitable for all items of clothing and household fabric.

Caution: Polyacrylic and acetate/polyamide mixtures and similar materials may not be treated with steams.

5. Temperature adjustment

Put the iron in a vertical position and set required temperature using the regulator (11).

During choose a temperature, follow the symbols on garment labels (Table 1).

6. Storage & Cleaning

After use, please turn the power off.

If the steam has not fully released, please keep your thumb on the steam button until no steam can be released.

If there is dirt on the surface of body, please use dry dishcloth with some water to wipe gently.

Do not use water to spray the machine which may cause short circuit!

Don't place it under damp which may cause short circuit!

You can install the cord rewinder on the back of unit and assemble the power cord on it.

The steam gun can be put on the handle directly.

TROUBLESHOOTING

- Often, failures have simple causes and you can do the troubleshooting yourself using the following overview. If you are in doubt or if the failure is not listed here please contact the authorized customer service.
- Repair works may only be performed by the authorized customer service. Always disconnect the mains plug and allow the steam cleaner to cool down before performing any maintenance work.
- Always disconnect the mains plug and allow the steam cleaner to cool down before performing any maintenance work.

ENVIRONMENTAL PROTECTION

The packaging material can be recycled. Please do not place the packaging into the ordinary refuse for disposal, but arrange for the proper recycling.

DISPOSAL

Discarded electric appliances are recyclable and should not be discarded in the domestic waste! Please actively support us in conserving resources and protecting the environment by returning this appliance to the collection centres (if available).

Made in China.

NETTOYEUR VAPEUR

INSTRUCTIONS GÉNÉRALES

Cher client! Avant d'utiliser votre appareil pour la première fois, lisez ce manuel d'instructions, puis réglez sa conduite sur ses prescriptions et conservez-le pour la poursuite de l'exploitation ou pour le prochain propriétaire.

UTILISATION À DESTINATION

"Utilisez l'appareil exclusivement à la maison.

L'appareil est conçu pour le nettoyage à la vapeur. Le nettoyage peut être effectué à l'aide des accessoires appropriés décrits dans le manuel d'instructions. Les détersifs ne sont pas nécessaires. Les consignes de sécurité doivent être respectées.

SPECIFICATIONS TECHNIQUES (FIG. 1)

Puissance, W	2 300
Pression maximale, bar	4
Température de vapeur, ° C	143
Capacité du réservoir, l	1,5
Temps de chauffage, sec	200
Propulsion de vapeur constante, g/min	45
Poids, kg	5,2

COMPOSANTS DE BASE (FIG. 2)

1. Tuyau flexible;
2. Bouton de propulsion de vapeur;
3. Verrouillage de l'activation accidentelle;
4. Poignée de transport;
5. Indicateur de chauffage;
6. La couverture arrière;
7. Couvercle du réservoir d'eau;
8. Prise pour support de la câble;
9. Prise mâle;
10. Roue;
11. Régleur de puissance;
12. Indicateur lumineux de chauffage;
13. Prise pour fer à repasser;
14. Bouton.

CONTENU DE LA LIVRAISON (FIG. 3)

- Nettoyeur vapeur;
- Pistolet à vapeur;
- Tuyau d'extension en plastique 2 pcs.;
- Buse à laver les fenêtres / portes;
- Buse pour sol;
- Support de la câble;
- Petite brosse ronde à poils métalliques;
- Tissu éponge 2 pcs.;
- Fer à repasser;
- Tasse à mesurer;
- Buse pour vêtements;
- Buse pour aspersion ponctuelle;
- Buse pour tapis;
- Cintre pour vêtement;
- Petite brosse ronde à poils polymères.

Durée de fonctionnement

La durée de vie du produit est de 5 ans.

Date de production

Indiquée sur l'emballage du produit.

Temps de stockage

Sous réserve de l'accomplissement des conditions de stockage, la durée de conservation est illimitée.

Conditions de stockage

L'appareil doit être stockés dans des entrepôts secs et ventilés à la température de 0 ° C à +40 °C avec une humidité relative ne dépassant pas 80 %.

Manutention

Les chutes et les opérations mécaniques sur l'emballage pendant le transport sont catégoriquement inacceptables.

Lors du déchargement / chargement, il est interdit d'utiliser tout type de mécanisme fonctionnant selon le principe du serrage des emballages.

GUIDE RAPIDE

1. Remplissez le réservoir d'eau (fig. 4)

Profitez de la tasse à mesurer pour remplissage avant l'utilisant. Le volume maximal d'eau dans le réservoir est 1,5 l.

Remarque: Chaque fois après utilisation veuillez vous assurer, que l'eau ne reste pas dans le réservoir.

60 minutes après l'arrêt utilisez une pièce de monnaie

pour dévisser la soupape de sécurité dans le sens anti-horaire au bas de l'appareil. Si de la vapeur s'échappe pendant le dévissage, veuillez vous arrêter un moment jusqu'à ce que la vapeur s'épuise. Retournez ensuite la machine et vidangez le réservoir de l'eau. L'eau restant dans la chaudière peut être chaude; faites attention pour éviter les brûlures.

N'utilisez pas de liquides autres sauf de l'eau propre!

2. Mise sous tension.

Insérez la fiche dans la prise de courant et mettez l'appareil sous tension. Si l'alimentation est allumée, le voyant lumineux rouge s'allumera.

Ne touchez pas la câble avec les mains mouillées.

N'utilisez pas le cordon d'alimentation et la prise de courant s'ils ne fonctionnent pas correcte ment.

3. Exploitation.

1. Si l'indicateur lumineux vert s'allume, alors la vapeur est prête à l'emploi.

2. Tenez le pistolet à vapeur à la main, appuyez d'abord sur le verrou de vapeur, puis utilisez les quatre autres doigts pour appuyer sur la gâchette de vapeur. La vapeur sort directement.

Attention: plus besoin d'appuyer sur la gâchette, la vapeur sortira automatiquement. Si vous souhaitez arrêter la vapeur, il suffit de ré-appuyer sur la sécurité enfants. La gâchette vapeur s'éteindra et la vapeur s'arrêtera immédiatement.

3. Au début de l'utilisation, la vapeur est alimentée avec de l'eau. N'utilisez pas pour nettoyer les tapis, repasser les vêtements, etc.

Il est recommandé d'utiliser le réservoir d'eau. Après 2 ou 3 secondes, la vapeur commencera à couler.

Pour arrêter la propulsion de vapeur, il suffit d'appuyer à nouveau sur le bouton de verrouillage de l'activation accidentelle (3).

Veuillez sélectionner les accessoires appropriés pour votre travail. Pour plus d'informations, consultez les instructions relatives aux accessoires.

Si l'appareil n'est pas utilisé pendant une longue période, mettez-le hors tension.

La lumière rouge indique un manque d'eau.
Le voyant lumineux vert s'allumera et s'éteindra pendant l'utilisation, cela n'affecte pas le processus de fonctionnement et la propulsion de vapeur.

L'ajout d'eau dans le réservoir pendant le fonctionnement.

4. À l'aide d'une tasse à mesurer, versez la quantité requise d'eau froide ou chaude dans le réservoir.

5. Si vous souhaitez continuer à utiliser le nettoyeur vapeur, ajoutez simplement de l'eau dans le réservoir et fermez le couvercle (7) sur le boîtier de l'appareil.

4. Fer à repasser vapeur (Fig. 5).

Si vous souhaitez utiliser le fer à repasser vapeur, mettez simplement le connecteur (13) au nettoyeur à vapeur. Maintenez le bouton (14) sur le connecteur de tuyau et insérez-le dans le nettoyeur à vapeur jusqu'à ce qu'il s'enclenche (Fig. C).

Le voyant lumineux (12) sur la poignée du fer s'allume et indique que la semelle s'échauffe. Le voyant s'éteint lorsque la température de repassage réglée est atteinte.

Le fer à repasser est maintenant prêt à l'emploi. Le chauffage s'allumera automatiquement si la température du fer baisse pendant l'utilisation. Ainsi, le fer maintient la température correcte tout au long du processus.

Conseils: Le fer à repasser chauffe plus vite qu'il refroidit. Par conséquent, il est recommandé de trier les vêtements en premier et de commencer par les choses, qui nécessitent la température la plus basse.

Le processus de cuisson à la vapeur convient à tous les types de vêtements et de tissus ménagers.

5. Réglage de la température.

Placez le fer à repasser en position verticale et réglez la température souhaitée à l'aide du bouton. Lors du choix de la température, suivez les symboles sur les étiquettes du vêtement (tableau 1).

Attention: les mélanges de polyacrylique et d'acétate / polyamide et les matériaux similaires ne doivent pas être traités à la vapeur.

6. Rangement et nettoyage.

Coupez l'alimentation après utilisation.

S'il reste de la vapeur dans le réservoir, relâchez-la tout en pressant le bouton de propulsion de vapeur.

S'il y a de la saleté sur le boîtier, veuillez utiliser un chiffon sec et de l'eau pour le nettoyer.

Ne vaporisez pas d'eau sur l'appareil; cela pourrait provoquer un court-circuit!

Ne stockez pas le nettoyeur vapeur dans un endroit humide; cela pourrait provoquer un court-circuit!

Vous pouvez mettre le support de la câble à l'arrière de l'appareil pour un rangement facile.

Le pistolet à vapeur peut être placé sur la poignée.

Après le nettoyage, rangez l'appareil dans un endroit sombre et sec.

ASSISTANCE TECHNIQUE EN CAS DE DYSFONCTIONNEMENT

- Les défauts ont souvent des causes simples et peuvent être résolus par les propres moyens à l'aide du guide suivant. En cas de doute ou si un dysfonctionnement n'est pas décrit ici, il fait bon de contacter un représentant de service agréé.
- Les réparations sur l'appareil ne sont autorisées que par un service agréé.
- Les travaux d'entretien ne sont autorisés qu'avec la fiche secteur retirée.

PROTECTION DE L'ENVIRONNEMENT

Si vous n'avez plus besoin de votre défroisseur, des accessoires et/ou des emballages, veuillez l'envoyer à l'entreprise de recyclage la plus proche.

ÉLIMINATION DES DÉCHETS

Tout appareil électrique usé est une matière recyclable et ne fait pas pas partie des ordures ménagères! Nous vous demandons de bien vouloir nous soutenir en contribuant activement au ménagement des ressources et à la protection de l'environnement en déposant cet appareil dans sites de collecte(si existants).

Fabriqué en Chine.

KZ ҚАЗАҚ

БУ ТАЗАРТҚЫШ

ЖАЛПЫ НҰСҚАУЛАР

Құрметті тапсырыс беруші! Құрылғыны бірінші рет пайдаланбас бұрын осы бастапқы нұсқаулықты оқыңыз, содан кейін тиісінше әрекет етіңіз және оны кейінірек пайдалану үшін немесе келесі иесі үшін сақтаңыз.

МАҚСАТЫ БОЙЫНША ПАЙДАЛАНУ

Құрылғыны тек үй шаруашылығында ғана пайдаланыңыз. Аппарат бу тазалауға арналған. Тазалау нұсқаулықта сипатталған қолайлы керек-жарақтарды пайдалана отырып жүргізілуі мүмкін. Жуу заттары талап етілмейді. Қауіпсіздік техникасы жөніндегі нұсқаулықтарды басшылыққа алу қажет.

ТЕХНИКАЛЫҚ СИПАТТАМАЛАР (ФИГ. 1)

Қуат, В	2 300
Максималды қысым, бар	4
Бу температурасы	143
Резервуардың сыйымдылығы, л	1,5
Қыздыру уақыты, сек	200
Үздіксіз бу беру, г/мин	45
Салмағы, кг	5,2

АСПАП (ФИГ. 2)

1. Икемді шланг;
2. Бу беру түймешігі;
3. Кездейсоқ белсендіруді бұғаттау;
4. Алып жүретін тұтқа;
5. Жылумен жабдықтау көрсеткіші;
6. Арқа жамылғысы;
7. Су резервуарының жамылғысы;
8. Бау ұстағышқа арналған қосқыш;
9. Қосылатын модуль;
10. Дөңгелек;
11. Қуатты реттеу;
12. Қыздыру индикациясы;
13. Темір қосқышы;

14. Түймешік.

ЖАБДЫҚ (FIG. 3)

1. Бу тазартқыш;
2. Бу пулеметі;
3. Пластикалық кеңейткіш түтікше 2 дана;
4. Терезелерді/ есіктерді жууға арналған саптама;
5. Еденге арналған саптама;
6. Қуат бау ұстаушысы;
7. Металл қылы бар ұсақ дөңгелек щетка-саптама;
8. Терри салфеткасы 2 дана;
9. Темір;
10. Өлшеу стақаны;
11. Киімге арналған саптама;
12. Нүктелік саптама;
13. Кілемдерге арналған саптама;
14. Киімге арналған ұстаушы;
15. Полимер қылы бар кішкентай дөңгелек қылшықты саптама.

Өнімге қызмет көрсету мерзімі

Өнімнің қызмет ету мерзімі – 5 жыл.

Дайындалған күні

Тауардың қаптамасында көрсетіледі.

Сақтау мерзімі

Сжынысын сақтау шектелмейді (сақтау шарттарын сақтаған жағдайда).

Сақтау шарттары

Өнім құрғақ, желдетілетін қоймаларда 0 °C +40 °C температурада, салыстырмалы ылғалдылығы 80%-дан аспайтын жағдайда сақталады.

Тасымалдау

Тасымалдау кезінде қаптамаға құлауға және қандай да бір механикалық әсер етуге қатаң тыйым салынады.

Түсіру/тиеу кезінде қаптаманы қысу принципі бойынша жұмыс істейтін жабдықтың қандай да бір түрін пайдалануға жол берілмейді.

ЖЫЛДАМ НҰСҚАУЛЫҚ

1. Су құю (4-сурет)

Пайдалану алдында суды толтыру үшін өлшеу стақанын пайдалану. Құйылған судың ең көп көлемі 1,5 литр.

Ескертпе: пайдаланғаннан кейін резервуарда әр уақытта судың қалмайтынына көз жеткізуіңізді сұраймыз.

Тоқтағаннан кейін 60 минут өткен соң. Монетаны аспаптың төменгі жағында сағат тіліне қарсы сақтандырғыш клапанды бұрап алу үшін пайдаланыңыз. Егер бұрау кезінде бөлінетін бу болса, бу біткенше біраз уақыт тоқтауыңызды сұраймыз. Содан кейін автомобильді айналдырып, одан су құйыңыз. Қазандықтағы қалдық су ыстық күйінде қалуы, күйіктің алдын алу үшін сақ болуымүмкін.

Таза судан басқа сұйықтықты пайдаланбаңыз!

2. Қуатты қосу

Штепсельдік қосқышты қабырға сауда нүктесіне жалғап, қуатты қосқыңыз.Егер қуат қосылса, қызыл жарық жарықтандырылады.

Электрмен жабдықтауға қол тигізу үшін дымқыл қолды пайдаланбау.

Күштік бауды пайдаланбаңыз, қуат розеткасы ақаулы күйде болады.

3. Операция жасау

1. Егер индикаторлық жарық жасыл болса,онда бу жұмыс істеуге дайын.

2. Бу пулеметін қолыңызға алыңыз, алдымен бу беру құлыптау батырмасын басыңыз, содан кейін бу беру триггерін басыңыз. Бу беру басталады.

Ескертпе: бу беру триггері бекітіледі және бу автоматты түрде беріледі. Бу беру батырмасының құлпын ашу үшін жай ғана бу беру құлыптау батырмасын қайтадан басыңыз. Буды іске қосушы ажыратылады және бу бірден тоқтатылады.

3. Пайдаланудың басында бу суменжабдықталады.Кілемдердітазалауға, киім үтіктеуге және т.б. пайдалануға болмайды.

Суыдысын пайдалануды ұсынамыз. 2-3 секундтан кейін бу бере бастайды. Тоқтау үшін кездейсоқ қуат батырмасын (3) қайтадан басыңыз.

Қажеттіліктеріңізге сәйкес тиісті аксессуарларды таңдауыңызды сұраймыз.Қосымша ақпарат алу үшін аксессуарлар жөніндегі нұсқаулықтарға сілтеме жасаңыз.

Егер құрылғы ұзақ уақыт пайдаланылмаса, қуатты өшіру.

Қызыл жарық судың жетіспеушілігін көрсетеді.

Жасыл жарық пайдалану кезінде қосылады және ажыратылады, ол пайдалану процесіне және бу беруге әсер етпейді.

Пайдалану кезінде цистернаға су қосу.

4. Өлшеу стақанын пайдалана отырып, цистернаға суық немесе ыстық судың қажетті мөлшерін құяды.

Егер бу тазартқышты пайдалануды жалғастырғыңыз келсе, тек резервуарға су қосыңыз.

5. Аспаптың шанағына мұқабаны (7) мықтай жабу.

4. Бу темірі (5-інші ғ.)

Егер бу темірін пайдаланғыңыз келсе, жай ғана темірдің (13) қосқышын бу тазартқышқа жалғаңыз. Түймені (14) шлангі қосқышында ұстап тұрып, оны (Fig.C) басқанша бу тазартқышқа кірістіріңіз.

Ескерту шамы (12) темір тұтқасында жанып, темір табанының қызып жатқанын көрсетеді. Ескерту шамы белгіленген үтіктеу температурасына жеткенде шығып кетеді.

Темір енді пайдалануға дайын. Пайдалану кезінде темірдің температурасы төмендеген жағдайда жылыту автоматты түрде қосылады. Осылайша темір бүкіл процесс бойы дұрыс температураны сақтайды.

Кеңестер: Темірді қыздыру оны салқындатудан тезірек жүреді. Сондықтан киімді алдын ала сұрыптап, ең төменгі температураны қажет ететін заттардан бастау ұсынылады.

Булау процесі киімнің және тұрмыстық матаның барлық түріне жарамды.

5. Температураны реттеу

Темірді тік қалыпқа қойып, реттегіштің көмегімен қажетті температураны орнатады.

Температураны таңдау кезінде тігін бұйымдарының заттаңбаларындағы символдарды басшылыққа алу керек (1-кесте).

Назар аударыңыз: полиакрил мен ацетаттың /полиамидтің және ұқсас материалдардың қоспаларын жұптастырып өңдеуге болмайды.

6. Сақтау және жинау.

Пайдаланғаннан кейін қуатты өшіру.

Егербакта бу қалса, оны бу беру түймешегін ұстап тұру арқылы босатыңыз.

Егер корпуста кір болса, тазалау үшін құрғақ шұға мен суды пайдалануыңызды сұраймыз.

Құрылғыңызға су шашыратпаңыз, ол қысқа тұйықталуды тудыруы мүмкін!

Оны дымқылжерде сақтамаңыздар, ол қысқа тұйықталуды тудыруы мүмкін!

Бау ұстағышты құрылғының артқы жағына оңай сақтау үшін орнатуға болады.

Тұтқаға бу пулеметі қойылуы мүмкін.

Тазартқаннан кейін оны қараңғы және құрғақ жерде ұстайды.

КӨМЕКТІҢ АҚАУЛАРЫН ЖОЮ

- Ақаулықтар көбінесе қарапайым себептерге ие болады және келесі нұсқаулықтың көмегімен өз бетінше жойылуы мүмкін. Бұл жерде сипатталмаған күмән немесе ақаулықтар болған жағдайда уәкілетті халыққа қызмет көрсету орталығына жүгіну қажет.
- Аппаратты жөндеуге тек уәкілетті сервистік орталық рұқсат етеді.
- Техникалық қызмет көрсету жұмыстарын тек магистральдық штепсельдік қосқышты алып тастағанда ғана рұқсат етіледі.

ҚОРШАҒАН ОРТАНЫ ҚОРҒАУ

Егер аспаптар, керек-жарақтар және (немесе) қаптамалар қажет болмаса, оны жақын арадағы кәдеге жарату ұйымына апаруыңызды сұраймыз.

КӘДЕГЕ ЖАРАТУ

Ескі электр аспаптары қайта өңделеді, сондықтан тұрмыстық қалдықтармен кәдеге жратуға болмайды! Сондықтан ресурстарды үнемдеуде және қоршаған ортаны қорғауда бізге белсенді қолдау көрсетуіңізді және осы құрылғыны кәдеге жарату пунктіне (егер бар болса) тапсыруыңызды сұраймыз.

Қытайда жасалды.

ПАРООЧИСТИТЕЛЬ

ОБЩИЕ УКАЗАНИЯ

Уважаемый покупатель! Перед первым применением вашего прибора прочитайте эту оригинальную инструкцию по эксплуатации, после этого действуйте соответственно и сохраните ее для дальнейшего пользования или для следующего владельца.

ИСПОЛЬЗОВАНИЕ ПО НАЗНАЧЕНИЮ

Используйте прибор исключительно в домашнем хозяйстве. Прибор предназначен для проведения очистки паром. Очистку можно проводить с применением подходящих принадлежностей, описанных в руководстве по эксплуатации. Моющие средства не требуются. Следует соблюдать инструкции по технике безопасности.

ТЕХНИЧЕСКИЕ ХАРАКТЕРИСТИКИ (РИС. 1)

Мощность, Вт	2 300
Максимальное давление, бар	4
Температура пара, °C	143
Емкость бачка, л	1,5
Время нагревания, сек	200
Постоянная подача пара, г/мин	45
Масса, кг	5,2

УСТРОЙСТВО (РИС. 2)

1. Гибкий шланг;

2. Кнопка подачи пара;

3. Блокировка случайного включения;

4. Рукоятка для переноски;

5. Индикатор нагрева;

6. Задняя крышка;

7. Крышка резервуара для воды;

8. разъем для держателя шнура;

9. Штепсельная вилка;

10. Колесо;

11. Регулировка мощности;

12. Индикация нагрева;

13. Разъем утюга;

14. Кнопка.

КОМПЛЕКТАЦИЯ (РИС. 3)

- Пароочиститель;
- Паровой пистолет;
- Трубка удлинительная пластмассовая 2 шт.;
- Насадка для мытья окон/дверей;
- Насадка для пола;
- Держатель шнура питания;
- Малая круглая щетка-насадка с металлической щетиной;
- Махровая салфетка 2 шт.;
- Утюг;
- Мерный стакан;
- Насадка для одежды;
- Точечное сопло;
- Насадка для ковров;
- Держатель для одежды;
- Малая круглая щетка-насадка с полимерной щетиной.

Срок службы изделия

Срок службы изделия составляет 5 лет.

Дата изготовления

Указана на упаковке товара.

Срок хранения

Срок хранения не ограничен (при соблюдении условий хранения).

Условия хранения

Продукция хранится в сухих, проветриваемых складских помещениях при температуре от 0°C до +40 °C при относительной влажности не более 80%.

Транспортировка

Категорически не допускается падение и любые механические воздействия на упаковку при транспортировке.

При разгрузке/погрузке не допускается использование любого вида техники, работающей по принципу зажима упаковки.

КРАТКОЕ РУКОВОДСТВО

1. Залейте воду (Рис. 4)

Используйте мерную чашку для заполнения воды перед использованием. Максимальный объем заливаемой воды 1,5 л.

Примечание: Пожалуйста, убедитесь, что после использования каждый раз вода не остается в резервуаре.

Через 60 минут после выключения. Используйте монету для отвинчивания предохранительного клапана против часовой стрелки в нижней части устройства. Если появится пар высвобождается во время отвинчивания, пожалуйста, остановитесь на некоторое время, пока пара не закончится. Затем переверните машину и вылейте из нее воду. Остаточная вода в котле может оставаться горячей, будьте внимательны, чтобы предотвратить ожог.

Не использовать другую жидкость кроме чистой воды!

2. Включите питание.

Вставьте вилку в розетку и включите питания. Если питание включено, загорится красный индикатор.

Не используйте влажную руку для прикосновения к электропитанию.

Не используйте шнур питания, гнездо питания в неисправном состоянии.

3. Эксплуатация.

1. Если индикатор светится зеленым светом, значит, пар готов к работе.

2. Возьмите паровой пистолет в руку, сначала нажмите на кнопку блокировки подачи пара, а затем нажмите на курок подачи пара. Начнется подача пара.

Внимание: курок подачи пара будет зафиксирован и подача пара будет происходить автоматически. Для разблокировки кнопки подачи пара достаточно повторно нажать на кнопку блокировки подачи пара. Пусковой механизм пара отключится и пар будет немедленно остановлен.

3. В начале использования пар подается с водой. Не используйте для чистки ковров, гладильной одежды и т. д.

Рекомендуем использовать контейнер для воды. Через 2-3 секунды начнется подача пара. Для остановки просто нажмите кнопку блокировки случайного включения (3) еще раз.

Пожалуйста, выберите подходящие аксессуары в соответствии с поставленными задачами. Подробную информацию см. в инструкциях по принадлежностям.

Если устройство не используется долгое время, отключите питание.

Красный свет показывает означает нехватку воды.

Зеленый свет будет включаться и выключаться во время использования, это не влияет на процесс работы и подачу пара.

Добавление воды в резервуар во время работы.

4. При помощи мерного стакана налейте в резервуар необходимое количество холодной или горячей воды.

Если вы хотите продолжать использовать пароочиститель, просто добавьте воду в бак.

5. Крепко закройте крышку (7) на корпусе прибора.

4. Паровой утюг (Рис. 5).

Если вы хотите использовать паровой утюг, просто подключите разъем утюга (13) к пароочистителю. Удерживайте нажатую кнопку(14) на разъеме шланга и вставьте его в пароочиститель до щелчка (рис. С).

Контрольная лампа (12) на ручке утюга загорается и указывает, что подошва утюга нагревается. Контрольная лампа гаснет при достижении заданной температуры глажения.

Теперь утюг готов к использованию. Нагрев включается автоматически, если температура утюга падает во время использования. Таким образом, утюг поддерживает правильную температуру в течение всего процесса.

Советы: Нагрев утюга происходит быстрее, чем его остывание. Поэтому рекомендуется предварительно отсортировать одежду и начать с вещей, для которых требуется самая низкая температура.

Процесс отпаривания подходит для всех видов одежды и бытовых тканей.

5. Регулировка температуры.

Поставьте утюг в вертикальное положение и установите необходимую температуру с помощью регулятора.

При выборе температуры руководствуйтесь символами на этикетках швейных изделий (Таблица 1).

Внимание: смеси полиакрилов и ацетата / полиамида и аналогичные им материалы нельзя обрабатывать парами.

6. Хранение и очистка.

После использования выключите питание.

Если пар остался в резервуаре, выпустите его удерживая кнопку подачи пара.

Если на корпусе есть грязь, пожалуйста, используйте для очистки сухую салфетку и воду.

Не распыляйте воду на устройство, это может вызвать короткое замыкание!

Не храните его в сыром месте**,** это может вызвать короткое замыкание!

Вы можете установить держатель шнура на задней па-

нели устройства для удобного хранения.

Паровой пистолет можно надеть на ручку.

После чистки держите его в темном и сухом месте.

ПОМОЩЬ В СЛУЧАЕ НЕПОЛАДОК

• Неисправности часто имеют простые причины и могут устраняться самостоятельно с помощью следующего руководства. В случае сомнения или возникновении неописанных здесь неисправностей следует обращаться в уполномоченный сервисный центр.

• Выполнение работ по ремонту прибора разрешается только авторизованном сервисном центре.

• Проведение работ по техническому обслуживанию разрешается только при вынутой сетевой вилке.

ЗАЩИТА ОКРУЖАЮЩЕЙ СРЕДЫ

Ненужный вам более прибор, принадлежности и (или) упаковку просьба сдавать в ближайшую организацию, занимающуюся вторичной переработкой.

УТИЛИЗАЦИЯ

Старые электроприборы подлежат вторичной переработке и поэтому не могут быть утилизированы с бытовыми отходами! Поэтому мы хотели бы попросить Вас активно поддержать нас в деле экономии ресурсов и защиты окружающей среды и сдать этот прибор в приемный пункт утилизации (если таковой имеется).

Сделано в Китае.

ВОЗМОЖНЫЕ НЕИСПРАВНОСТИ И МЕТОДЫ ИХ УСТРАНЕНИЯ

Неисправность	Вероятная причина	Действия по устранению
Пароочиститель не вырабатывает пар	Пароочиститель недостаточно нагрелся для подачи пара	Подождите, пока индикатор не загорится ровным светом. Если пар по-прежнему не генерируется, рекомендуем обратиться в специализированный Сервисный центр для ремонта
	Кнопка подачи пара не нажата	Нажмите и удерживайте кнопку подачи пара некоторое время для образования пара. Когда вы отпустите кнопку, подача пара прекратится
	В резервуаре недостаточно воды	Когда уровень воды в паровом утюге опустится ниже отметки MIN, утюг прекратит образовывать пар. Наполните резервуар для воды
Пароочиститель не прекращает подачу пара	Кнопку подачи пара нажимали два раза подряд	Чтобы включить функцию парового удара, два раза подряд нажмите кнопку подачи пара. После этого пароочиститель будет постоянно образовывать пар, пока вы не нажмете кнопку еще раз
	Кнопка или функция подачи пара неисправна	Обратитесь в специализированный Сервисный центр для ремонта
Паровой утюг скользит недостаточно гладко	Выбрана слишком высокая температура для данной ткани	Ознакомьтесь с ярлыком на одежде или прочитайте инструкцию, чтобы узнать рекомендуемую настройку температуры
	Не используется пар	Для оптимальных результатов и комфортного глажения используйте пар
	Подошва утюга повреждена, или на ней есть царапины	Обратитесь в специализированный Сервисный центр для ремонта
При нагреве парового утюга образуется дым	Утюг используется первые несколько раз	При производстве детали парового утюга были покрыты незначительным количеством смазочного материала. Это не является неисправностью
	Вода в подошве	Иногда после предыдущего использования в подошве утюга может оставаться вода. Она испаряется при нагревании подошвы утюга, и пар может выглядеть как дым. Это не является неисправностью
От пароочистителя исходит сильный запах	Запах исходит от резервуара для воды	Когда срок службы картриджа очистки от накипи подходит к концу, он издает сильный необычный запах. Замените картридж очистки от накипи
	Неприятный запах исходит от подошвы	Необходимо очистить утюг от накипи
Через дверцу резервуара парового утюга вытекает вода	Допустимое количество воды, поступающее через отверстия для выхода воздуха	В конструкции дверцы резервуара парового утюга предусмотрены отверстия. Иногда вода скапливается в дверце резервуара и вытекает из отверстий для выхода воздуха. Это не является неисправностью
	Крышка резервуара неплотно закрыта	Нажмите на крышку до щелчка
К подошве парового утюга прилипает ткань	Выбрана слишком высокая температура для данной ткани	Ознакомьтесь с ярлыком на одежде или прочитайте инструкцию, чтобы узнать рекомендуемую настройку температуры
	Подошва повреждена, или на ней есть царапины	Обратитесь в специализированный Сервисный центр для ремонта
	Подошва становится слишком горячей	Обратитесь в специализированный Сервисный центр для ремонта

Сделано в Китае

EXPLODED VIEW

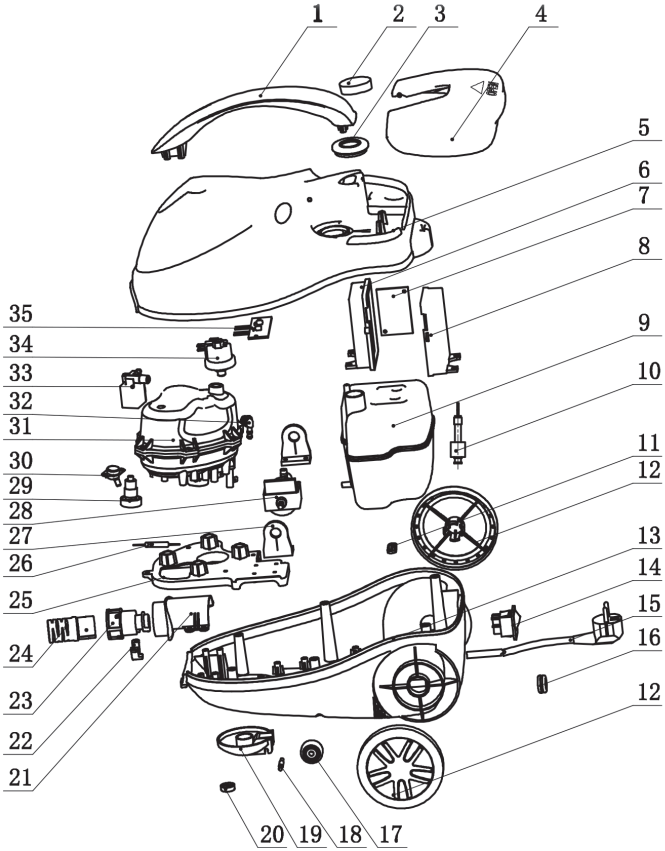

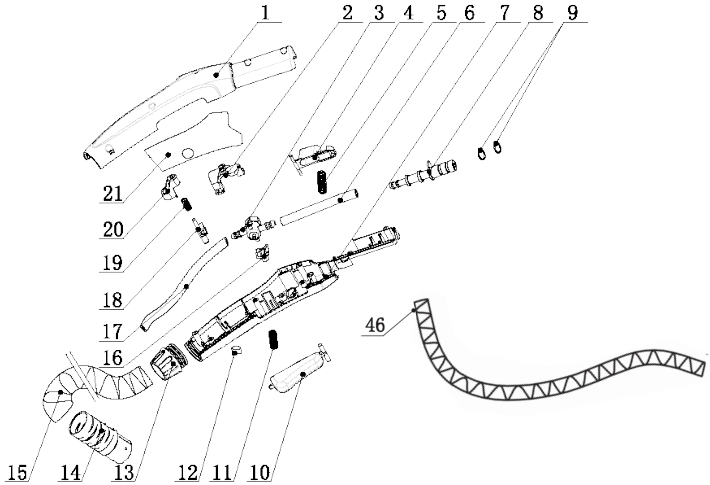

SPARE PARTS LIST

No.	Part Name
1	Handle
4	Back cover
8	Cord rewinder holder
12	Wheel
14	Power switch
28	Water pump
31	Boiler
35	Indicator
46	Soft pipe

Bort

DE Garantiebedingungen

GB Warranty terms

FR Conditions de garantie

KZ Кепілдік шарттары

RU Условия гарантии

Sehr geehrter Kunde!

1. BORT GLOBAL LIMITED bietet 2 Jahre Garantie auf das komplette Sortiment an, ausgehend vom Verkaufsdatum. Für das Gerät, das mit professionellen, gewerblichen Zielen verwendet wird, erstreckt sich die Garantie nicht, es unterliegt lediglich einer gebührenpflichtigen Reparatur.

2. Eine Nutzung des Gerätes für den Hausbedarf charakterisiert eine Beschränkung in der Arbeitszeit und damit ist seine Nutzung für den Hausbedarf für nicht mehr als 40 Stunden Nutzungsdauer gemeint, dabei muss man für jede 15 Minuten ununterbrochener Arbeit eine Pause von 10-15 Minuten machen. Die Nutzung des Gerätes zuwider dieser Bedingung ist eine Regelverletzung der entsprechenden Nutzung (die gegebene Bedingung erstreckt sich nicht auf Pumpen, Generatoren, Ladevorrichtungen und ähnliche Ausrüstungen). Die Lebensdauer des Gerätes unter Beachtung der obengenannten Bedingung beträgt 5 Jahre.
Beim Kauf des Gerätes wird ein Garantiekupon ausgefüllt (auf jeden Fall müssen das Verkaufsdatum, das Modell, die Seriennummer des Gerätes angegeben und die übrigen Felder ausgefüllt werden). Bitte bewahren Sie den Kupon und den Kassenbon während der Garantiefrist für die Vorlage im Servicezentrum auf.
Ein Elektrogerät wird zur Garantiereparatur lediglich in zusammengebauter Form angenommen, mit den ersetzbaren Arbeitsvorrichtungen und den Befestigungselementen (Reifen, Kreissägeblätter, Ketten, Messer, Trimmerköpfe, Düsen, Kettenräder, Bolzen, Muttern, Befestigungsflansche des Gerätes).

3. Die Garantiefrist beträgt bis zu 3-5 Jahre*, wenn der Besitzer das Elektrogerät innerhalb von 2 Wochen ab Kaufdatum registriert. Die Verlängerung der Garantiezeit erstreckt sich nicht auf die Akku-Werkzeuge, Ladevorrichtungen und das im Liefersatz vorhandene Zubehör. Die Registrierung erfolgt lediglich auf der Webseite unter folgender Adresse: **warranty.bort-global.com**
Als Bestätigung der Registrierung gilt das Registrierungszertifikat, das auf dem Drucker während der Registrierung ausgedruckt werden muss. Das Registrierungszertifikat wird im Servicezentrum zusammen mit dem Garantiekupon und dem Kassenbon vorgelegt.

4. Während der Garantiefrist werden kostenfrei behoben:
- Beschädigungen des Gerätes, die wegen der Verwendung von minderwertigem Material entstanden sind.
- die Montagefehler, die durch Verschulden des Herstellers entstanden sind.

5. Die Garantie erstreckt sich nicht:
- Auf Störungen am Gerät, die durch das Nichtbefolgen der Betriebsanweisungen hervorgerufen werden.
- Auf mechanische Beschädigungen (Risse, Kratzer, mechanische Beschädigungen der Netzkabel, mechanische Beschädigungen des Körpers u.ä.) und Beschädigungen, die durch Einwirkung von aggressiven Mitteln und hohen Temperaturen hervorgerufen wurden, durch Eindringen von Flüssigkeiten, fremdartigen Gegenständen in die Ventilationsgitter des Elektrogerätes, sowie Beschädigungen, die infolge falscher Aufbewahrung eingetreten sind (Korrosion von Metallteilen u.ä.);
- Auf Geräte mit Schäden, die infolge von Überlastung entstanden sind (gleichzeitiger Ausfall des Rotors und Stators) oder unsachgemäßer Nutzung (Nutzung eines abgestumpften, unpassenden, nicht ausbalancierten, falsch ausgewählten Ersatzgerätes), ungenügender technischer Wartung oder Pflege, Anwendung des Gerätes für einen Zweck, für den es nicht bestimmt ist (Nutzung zur Arbeit an einem Material, für eine Arbeit, für die das Gerät nicht vorgesehen ist, u.ä.), sowie der Instabilität der Parameter des Stromnetzes, die die Normen überschreiten, die durch EN 61000-3-2, EN 61000-3-3 bestimmt werden. Zu den unbedingten Merkmalen der Überlastung des Erzeugnisses gehören unter anderem: Veränderungen des äußeren Aussehens, Deformation oder Schmelzen von Teilen und Baueinheiten des Erzeugnisses, Schwärzung oder Verkohlung der Leitungsisolierung unter Einwirkung hoher Temperatur.
- Auf schnellverschleißende Erzeugnisse und Materialien (Kohlenbürsten, Riemen, Gummidichtungen, Netze, Schutzmäntel, Bühnen, Reifen, Zahnräder, Lager, Buchsen, Heizspiralen, Scheiben, Rollen, Stöcke, Sperrknöpfe u.ä.), auf Teile (Zahnräder, Wellen, Lager, Stöcke, Rollen u.ä.), die dem Verschleiß infolge der Qualität des Schmiermittels ausgesetzt sind, sowie auf ersetzbares Zubehör (Bohrpatronen, SDS-Patronen, Bühnen, Zangen, Reifen, flexible Wellen, Batterien, Ladevorrichtungen u.ä.) und Ausgabematerialien (Messer, Laubsägen, Schleifmittel, Sägeblätter, Bohrer, Bohrmeißel, Schmierstoffe u.ä.), mit Ausnahme von Fällen der mechanischen Beschädigungen der oben angeführten Erzeugnisse, die infolge des Garantieverstoßes des Elektrogerätes geschahen;
- Den natürlichen Verschleiß des Gerätes oder seiner Teile (Qualität der Ressourcen, starke innere oder äußere Verschmutzung, Qualität des Schmiermittels);
- Auf ein Gerät, das während der Garantiefrist von Personen oder Organisationen geöffnet oder repariert wurde, die keine juristische Vollmacht für die Durchführung der Reparatur besitzen;
- Auf ein Gerät mit einer entfernten, ausgewaschenen oder geänderten werkseigenen Nummer, sowie, wenn die Daten auf dem Elektrogerät mit den Daten auf dem Garantiekupon nicht übereinstimmen;
- Auf eine vorbeugende Wartung des Elektrogerätes, zum Beispiel: Reinigung, Wäsche, Schmieren.

6. Der Betrieb des Elektrogerätes mit Merkmalen eines Defektes ist nicht zulässig (erhöhte Funkenbildung, Brandgeruch, erhöhter Lärm, starke Vibration, ungleichmäßiges Drehen, Leistungsverlust). Der Betrieb des Elektrogerätes bei Vorhandensein von mechanischen Beschädigungen des Kabels der Stromversorgung (Risse, Kratzer, Brüche der Bänder), des Netzsteckers, sowie von Beschädigungen des Körpers des Elektrogerätes ist verboten.

7. Fehlerhafte Baueinheiten der Geräte werden in der Garantiezeit kostenlos repariert oder werden durch neue ersetzt. Die Entscheidung über die Frage der Zweckmäßigkeit des Ersatzes oder der Reparatur bleibt dem Servicedienst vorbehalten.
Die Beseitigung der Schäden, die von uns als Garantiefall anerkannt werden, erfolgen wahlweise durch die Gesellschaft BORT GLOBAL LIMITED mittels einer Reparatur oder des Ersatzes des fehlerhaften Gerätes. Die ersetzten Geräte und ihre Teile gehen ins Eigentum des Servicedienstes der BORT GLOBAL LIMITED über.

8. Empfehlungen für die vorbeugende Wartung des Elektrogerätes: Für das Elektrogerät wird die Durchführung einer regelmäßigen vorbeugenden Wartung empfohlen (Reinigen, Wäsche, Ersatz des Schmiermittels im Getriebe und den Lagern; Ersatz von Schnellverschleißteilen). Das gewährleistet die tadellose Arbeit des Elektrogerätes während der gesamten Laufzeit. Die Periodizität der Durchführung der vorbeugenden Wartung ist bei nomineller Belastung der Frist des natürlichen Verschleißes der Kohlenbürsten gleich. Die Arbeit für die Durchführung der vorbeugenden Wartung wird laut der geltenden Preisliste des Servicezentrums bezahlt. Die bei der Durchführung der vorbeugenden Wartung aufgetauchten Schäden, die unter die Gültigkeitsdauer der Garantieverpflichtungen Fallen, werden kostenlos behoben. Schäden, die nicht unter die Garantiefrist fallen und bei der Diagnostik entdeckt werden, werden laut Abkommen der Parteien in gewohnter Vorgehensweise behoben.
Die Durchführung einer vorbeugenden Wartung ändert die Dauer der Garantiezeit nicht.
Andere Ansprüche, außer dem erwähnten Recht auf kostenlose Behebung der Mängel des Gerätes, fallen nicht unter die Gültigkeit der gegenwärtigen Garantie.

9. Die gegenwärtige Garantie verletzt andere legitime Rechte des Konsumenten, die ihm durch die geltende Gesetzgebung gewährt werden, nicht.

* Je nach Modell.

Dear customer!

1. BORT GLOBAL LIMITED offers the 2-year warranty from the date of sale for all its products. Professional and commercial tools are not covered by the warranty. Repair is only available for a fee in this case.

2. Non-commercial use of the tools imposes limitations on the duration of its operation and restricts the intended usage to household purposes only. The continuous operating time should not exceed 40 hours. In addition, 10-15 minute breaks are to be made after every 15 minutes of continuous operation. Ignoring this condition when using the tools is a violation of the good operating practice (this provision does not apply to pumps, generators, chargers and similar equipment). Subject to the above mentioned condition, the service life of the tools is 5 years.
When you purchase a tool, a warranty card is issued (fields with a date of sale, model, and serial number are mandatory, other fields can also be completed). Please keep the card together with the sales receipt during the entire warranty period for presentation at the service centre.
Electric tools are only accepted for warranty repairs when assembled with all removable devices and their fastening elements (bus bars, saw blades, chains, knives, trimmer heads, injectors, sprockets, bolts, nuts, and mounting flanges) in working condition.

3. The warranty period is extended up to 3-5 years*, provided the owner registers the electric power tool within 2 weeks after the purchase date. The extended warranty does not cover rechargeable tools, battery chargers, and supplied accessories. Registration is only possible online at **warranty.bort-global.com**
Please print the registration certificate at the time of registration. The certificate is the only confirmation of the fact of registration. The registration certificate should be presented at the service centre together with the warranty card and sales receipt.

4. The following malfunctions are eliminated free of charge during the warranty period:
- Damage to the instrument, caused by the use of low-quality materials
- Assembly defects due to the fault of the manufacturer.

5. The warranty does not cover:
- Malfunctions of the tools caused by the failure to comply with the operating instructions.
- Mechanical damage (cracks, chips, mechanical damage to power cords, mechanical damage to the enclosure, etc.), damage caused by exposure to aggressive environments and high temperatures, damage induced by the ingress of liquids or foreign matter into ventilation grids of the electric tools, as well as damage due to improper storage (corrosion of metal parts, etc.).
- Tools with defects which were caused by an overload (simultaneous failure of the rotor and stator), improper use (usage of blunt, unsuitable, unbalanced, or improperly chosen replacement devices), lack of maintenance or care, and use of the tools for purposes other than the intended purpose (for example, for processing of materials for which the tool is not intended, etc.), as well as by the instability of electric power supply, exceeding the standards set by EN 61000-3-2, EN 61000-3-3. Among others, undeniable signs of an overload include: changes in appearance, deformation or melting of parts and components of the product, darkening or charring of wire insulation under high temperatures.
- Wear parts and materials (carbon brushes, belts, rubber gaskets, seals, guards, platforms, bus bars, gears, bearings, hubs, coil heaters, pulleys, rollers, rods, lock buttons, etc.), components (gears, shafts, bearings, rods, rollers, etc.) subject to deterioration due to lubrication wear-out, as well as replacement devices (drill chucks, SDS cartridges, platforms, collets, bus bars, flexible shafts, batteries, battery chargers, etc.) and supplies (knives, saws, abrasives, saw blades, drill bits, drills, lubrication, etc.), except in cases of mechanical damage of the above mentioned products due to failures of the electric tool which are covered by this warranty.
- Natural wear of the tool, its parts and components (wearing out of the resource, severe internal or external contamination, wearing out of the lubrication).
- Tools that were unsealed or repaired during the warranty period by persons or organizations who are not legally authorized to perform these activities.
- Tools with removed, erased, worn out or changed serial numbers, including cases when the data of the electric tool does not match the data of the warranty card.
- Preventive maintenance of the electric tools, for example, cleaning, washing, lubrication.

6. Do not operate electric tools exhibiting failure symptoms (high arcing, smell of burning, increased noise, severe vibration, uneven rotation, loss of power). Do not use the electric tools if there is any mechanical damage to the power cord (cracks, chips, tears, binds), AC plug, or the enclosure of the tool.

7. During the warranty period, faulty parts and components of the instrument are repaired or replaced free of charge. The Service Centre reserves the right to decide whether such parts and components are to be replaced or repaired.
If a failure or malfunction is recognized by BORT GLOBAL LIMITED as a warranty case, then it can be removed according to our own choice by repair or replacement of the defective tool. Replaced tools and parts become the property of the Service Centre of BORT GLOBAL LIMITED.

8. Guidelines for the preventive maintenance of electric tools:
Regular preventive maintenance (cleaning, washing, relubrication of bearings and gearbox, replacement of fast wearing parts) is recommended for the tools. Maintenance ensures perfect operation of the electric tool during its entire service life cycle. The frequency of preventive maintenance at rated load is determined according to the natural wear of carbon brushes. Maintenance work is charged according to the price list of the service centre. Any failures covered by the warranty and detected in the course of maintenance are repaired free of charge. Warranted failures, which are detected by the diagnostics, are eliminated as agreed by the parties according to the routine procedure.
Preventive maintenance does not extend the duration of the warranty period.
Other claims, except for the above mentioned right for free remedial measures, are not covered by this warranty.

9. This warranty does not affect other legal consumer rights granted by the applicable laws.

* Depending on the model.

Chers clients!

1. BORT GLOBAL LIMITED vous propose 2 ans de garantie pour ses marchandises à compter de la date de vente. La garantie n'est pas applicable pour les outils utilisés dans les buts professionnels et commerciaux, leur réparation est payée par le client.

2. L'utilisation ménagère de l'outillage est catactérisée par la limitation de la durée de fonctionnement et sous-entend son utilisation dans le ménage, la durée d'emploi ne dépasse pas 40 heures, avec cela après tous les 15 minutes du fonctionnement continu il est nécessaire de faire une pause pour 10-15 minutes. L'utilisation de l'outillage contrairement à cette condition signifie le non-respect des règles d'emploi appropriées (cette condition ne concerne pas les pompes, les générateurs, les chargeurs d'accumulateur et l'équipement similaire). La durée de l'emploi de l'outil à condition du respect de la règle susmentionnée fait 5 ans.
Au moment de l'achat de l'outil un coupon de garantie de service après-vente est établie (il est obligatoire d'y indiquer la date de la vente, le modèle, le numéro de série de l'instrument, d'autres champs sont aussi à remplir). S'il vous plaît, conservez le coupon et le ticket de caisse pendent la période de garantie pour les présenter dans le centre de garantie.
L'outil électrique n'est accepté pour la réparation sous garantie que dans l'ensemble avec les dispositifs échangeables et les éléments de leur fixation (les bandages, les lames circulaires, les chaînes, les couteaux, les têtes de trimmer, les buses à pulvériser, les roues dentées, les vis à tête, les écrous, les flasques de fixation de l'outil).

3. La période de garantie se prolonge pour 3-5 ans* si le possesseur enregistre son outil électrique pendent 2 semaines à compter de la date de l'achat. Le prolongement de la période de garantie ne concerne pas les desserroirs d'accumulateurs, les chargeurs d'accumulateurs et les accessoires qui font partie de l'ensemble de la fourniture. L'enregistrement s'effectue uniquement sur le site
warranty.bort-global.com
La confirmation de l'enregistrement est représentée par le certificat qu'il faut imprimer pendent l'enregistrement. Le certificat d'enregistrement est à présenter dans le centre de service avec le coupon de garantie et le ticket de caisse.

4. Pendent la période de garantie la réparation est gratuite pour:
- Les détériorations de l'outil provoquées par l'usage du matériel défectueux.
- Les défauts de montage commis par la faute du fabricant.

5. La garantie ne concerne pas:
- Les dommages de l'outillage causés par le non-respect de la notice de l'emploi.
- Les détériorations mécaniques (fissures, clivages, défauts mécaniques des prises de secteurs, défauts mécaniques du corps etc.) et les défauts provoqués par l'exposition aux milieux agressifs et hautes températures, l'atteinte des liquides, des objets étrangers dans les grilles de ventilation de l'outillage électrique et aussi les défauts provoqués par le stockage incorrect (la corrosion des parties métalliques etc.);
- Les outils avec les défauts résultant de la surcharge (la panne simultanée du rotor et du statère) ou l'exploitation incorrecte (l'utilisation de l'outil échangeable émoussé, non-balancé, sélectionné de manière incorrecte), de l'entretien insuffisant, de l'emploi inappropriée (l'utilisation pour le travail sur le matériel pour lequel l'outil n'est pas prédestiné et ainsi de suite), aussi bien que de l'instabilité des paramètres du réseau qui dépassent les normes établies par EN 61000-3-2, EN 61000-3-3. Les signes incontestables de la surcharge de l'outil sont, parmi d'autres, les modifications de l'aspect, la déformation ou la fusion des pièces et des blocs de l'outil, le noircissement ou la carbonification du matériau des conduits sous l'action de la haute température.
- Les outils et les matériaux d'usure (balais en charbon, courroies, joints en caoutchouc, bourrages, capots protecteurs, plateformes, bandages, roues endentées, paliers, gaines, résistances, poulies, tourets, tiges, boutons d'arrêt, et ainsi de suite), les pièces (roues endentées, arbres, paliers, tiges, tourets et ainsi de suite) soumises à l'usure à cause de l'épuisement du lubrifiant aussi bien que des accessoires échangeables (mandrins porte-foret, mandrins SDS, plateformes, pinces, bandages, arbres flexibles, batteries d'accumulateurs, chargeurs d'accumulateur, et ainsi de suite) et les consommables (couteaux, coupes, abrasifs, lames circulaires, forets, perçoires, lubrifiant et ainsi de suite), excepté les cas des dommages mécaniques des marchandises mentionnées survenus à la suite de la rupture de l'outil électrique couverte par la garantie;
- L'usure naturelle de l'outil ou de ses pièces (l'épuisement du ressource, l'engraissement intérieure ou extérieure considérable, l'épuisement du lubrifiant);
- L'outillage ouvert ou réparé pendent la période de garantie par les personnes ou sociétés ne possédant les pouvoirs juridiques pour telles actions;
- L'outillage avec le numéro de fabrication éliminé, effacé ou changé ou si l'information sur l'outillage électrique ne correspond pas à celle indiquée dans le coupon de garantie;
- L'entretien préventif de l'outillage électrique, par exemple; le nettoyage, le lavage, le graissage.

6. Il est interdit d'utiliser l'outillage électrique avec les indices des défauts de fonctionnement (formation des étincelles excessive, l'odeur de brûlé, le bruit élevé, une forte vibration, une rotation irrégulière, la perte de la puissance). Il est interdit d'utiliser l'outillage en présence des défauts mécaniques de la prise de secteur (fissures, сколов, ruptures, faisceaux), de la prise du courant, aussi bien que des défauts du corps de l'outillage électrique.

7. Les blocs défectueux de l'outillage sont réparés ou remplacés par de nouveaux blocs gratuitement pendent la période de garantie. La prise de la décision de la rationalité de leur remplacement ou réparation appartient au Service de maintenance.
La réparation des défauts reconnus par nous comme couverts par la garantie, est réalisée au choix de la société BORT GLOBAL LIMITED moyennant la réparation ou remplacement de l'outillage défectueux. L'outillage et les pièces remplacés deviennent la propriété du Service d'entretien de BORT GLOBAL LIMITED.

8. Recommandations de l'entretien preventif de l'outillage electrique:
Pour l'outillage électrique l'entretien préventif régulier est recommandé (nettoyage, lavage, remplacement de lubrifiant dans le réducteur et dans les paliers; remplacement des pièces d'usure). L'entretien préventif mentionné garantie le fonctionnement impeccable de l'outillage électrique pendant toute la durée d'emploi. La périodicité de l'entretien préventif à la charge nominale correspond à la durée d'usure naturelle des balais en charbon. L'entretien préventif est payé selon les prix courants du service d'entretien. Dans le cas où pendant l'entretien préventif se révèlent des défauts auxquels s'applique la garantie, ils se réparent gratuitement. Les défauts révélés pendant le diagnostic auxquels la garantie ne s'applique pas sont réparés d'après l'accord entre les parties en vertu d'une procédure ordinaire.
L'entretien préventif ne change pas la durée de la période de garantie.
D'autres réclamations sauf le droit susmentionné de réparation gratuite des défauts de l'outillage, ne tombent pas sous le coup de la présente garantie.

9. Cette garantie n'affecte pas d'autres droits du client qui lui sont accordés par la législation en vigueur.

* Selon le modèle.

Құрметті тұтынушы!

Біз сіздерге біздің барлық өніміміз Ресей Федерациясының «Тұтынушылардың құқықтарын қорғау туралы» Заңына сәйкес қауіпсіздік талаптарына сәйкес сертификатталғанын хабарлаймыз.

ЖӨНДЕУ МЕН ТЕХНИКАЛЫҚ ҚЫЗМЕТ КӨРСЕТУГЕ КЕПІЛДІК БЕРУ ТЕК УӘКІЛЕТТІ СЕРВИСТІК ОРТАЛЫҚТАРДА ҒАНА ЖҮРГІЗІЛЕДІ!

1. BORT GLOBAL LIMITED сату күнінен бастап есептегенде өз өнімдеріне 2 жылдық кепілдік ұсынады. Кәсіптік, коммерциялық мақсаттарда пайдаланылатын құрал-саймандарға кепілдік жоқ, тек ақылы жөндеуге болады.

2. Құралды тұрмыстық пайдалану жұмыс уақытының шекті мерзімін сипаттайды және оны тұрмыстық мақсаттарда пайдалануды көздейді, 40 сағаттан аспайтын атқарылым, ал толассыз жұмыстың әрбір 15 минутында 10-15 минутке үзіліс жасау қажет. Құрылғыны осы шартқа қарамастан теріс пайдалану тиісті пайдалану ережелерін бұзу болып табылады (бұл шарт сорғыларға, зарядтау құралдарына және ұқсас жабдықтарға қолданылмайды). Жоғарыда аталған шартқа сәйкес құралдың қызмет ету мерзімі – 5 жыл.
Құралды сатып алу кезінде кепілдік талоны ресімделеді (сату күні, моделі, реттік нөмірі көрсетіледі). Кепілдік мерзімінде сервистік орталықта көрсету үшін талон мен қолма-қол ақша чегін сақтауды сұраймыз.
Электр аспабы тек қана жиналған күйінде, ауысымдық құрылғылар мен оларды бекіту элементтері (шиналар, арамен дискілер, шынжырлар, пышақтар, триммердің бастары, ағыстар, жұлдызшалар, болттар, гайкалар, құрал-сайманды бекіту фланецтері) орнатылған күйде ғана қабылданады.

3. Егер меншік иесі сатып алған күннен бастап 2 апта ішінде электр құралын тіркеген жағдайда кепілдік мерзімі 3-5 жылға* дейін ұзартылады. Кепілдік мерзімін ұзарту қаптамаға кіретін аккумулятор құрылғысына, қуаттау құрылғысына және керек-жарақтарына қолданылмайды. Тіркеу тек warranty.bort-global.com сайтында жүргізіледі, Тіркеу растауы тіркеу кезінде басып шығарылуы тиіс тіркеу сертификаты болып табылады. Тіркеу сертификаты сервис орталығында кепілдік карточкасы және кассаның чегімен бірге көрсетілуі тиіс.

4. Кепілдік мерзімі ішінде тегін жөнделеді:
- Сапасыз материалды пайдалану салдарынан құралдың зақымдануы.
- Дайындаушы тарапынан кеткен ақаулар.

5. Кепілдік жүрмейді:
- Пайдалану жөніндегі нұсқаулықтың орындалмауынан туындаған құрал-сайманның ақаулығы;
- Механикалық зақымданулар (жарықтар, сынықтар, желілік сымдардың, корпустың механикалық зақымдануы және т.б.) және агрессивті орталар мен жоғары температуралардың әсерінен, энергия аспабының желдету торларындағы сұйықтықтардың, бөгде заттардың әсерінен, сондай-ақ дұрыс сақталмағандықтан (металл бөлшектердің тоттануынан және т.б.) келтірілген зақымданулар;
- Шамадан тыс жүктемеден (ротор мен статордың бір мезгілде істен шығуынан) немесе дұрыс қолданбау (доғал, жарамсыз, теңгерілмеген, қате таңдалған ауыспалы құралды пайдалану) салдарынан, жеткілікті емес техникалық қызмет көрсету немесе күтім жасамау, құралды басқа мақсаттарға пайдалану (осы құралмен жұмыс істеуге арналмаған материалды пайдалану және т.б.), сондай-ақ ГОСТ 13109-97 белгіленген нормаларынан асатын электр желісі параметрлерінің тұрақсыздығы салдарынан кеткен ақауларға тап болған құралдарға;
- Электр аспабының кепілдік жөндеуі аясында пайда болған келесіде айтылатын бұйымдардың механикалық зақымдануы жағдайларынан бөлек, тез тозатын бұйымдар мен материалдарға (көмір щеткалары, белдіктер, резеңке тығыздағыштар, сальниктер, қорғаныс қаптамалары, платформалар, шиналар, тісті берілістер, мойынтіректер, жеңдер, накал спиральдеріне, шкивтер, білікшелер, роликтер, тоқтату түймелері және т.б.), майы көнерген бөлшектерге (тісті берілістер, қондырмалар, подшипниктер, роликтер және т. с.), сонымен қатар басқа да ауыспалы керек-жарақтарға (бұрғылау патрондары, SDS патрондары, платформалар, цангтар, шиналар, иілгіш біліктер, аккумуляторлық батареялар, қуаттау құрылғылары және т. с.) және шығын материалдарына (пышақтар, аралар, абразивтер, аралау дискілері, бұрғылар, жағар майлар және т.б.) кепілдік жүрмейді;
- Аспаптың немесе оның бөліктерінің өздігінен тозуы (ресурстық сарқылу, күшті ішкі немесе сыртқы ластану, майдың көнеруі);
- Кепілдік мерзімі кезінде жөндеу жүргізуге заңды өкілеттігі жоқ тұлғалар немесе ұйымдар тарапынан ашылған немесе жөнделген аспаптарға;
- Жойылған, өшірілген немесе өзгертілген зауыттық нөмірі бар аспапқа, сондай-ақ егер электр аспабы бойынша деректер гарантиялық талон бойынша деректерге сәйкес келмесе;
- Тазалау, жуу, майлау сияқты электр құралдарына профилактикалық қызмет көрсету үшін.

6. Ақаулық белгілері бар (ұшқынның жоғарылауы, жану иісі, жоғары шу, күшті діріл, біркелкі айналу, қуаттың төмендеуі) бар электр аспабын пайдалануға жол берілмейді. Электр сымдары механикалық зақымдаған электр аспабын (жарықтар, сынықтар, жыралар, байламдар), сондай-ақ электр аспабының шанағы зақымданған жағдайда пайдалануға тыйым салынады.

7. Ақаулы құрал-саймандардың тораптары кепілдік мерзімі ішінде тегін жөнделеді немесе жаңасымен ауыстырылады. Ауыстыру немесе жөндеу туралы шешімді сервистік Қызметке қабылдайды.
Кепілдікке жатады деп таныған ақаулықтарды жоюды және жарамсыз құралды жөндеу немесе ауыстыру шешімін BORT GLOBAL LIMITED қабылдайды. Ауыстырылған құралдар мен бөлшектер BORT GLOBAL LIMITED-тің иелігіне өтеді.

8. Электр құралдарына профилактикалық қызмет көрсету бойынша ұсыныстар:
Электр аспабы үшін үнемі профилактикалық қызмет көрсету (тазалау, жуу, майды ауыстыру; тез тозатын бөлшектерді ауыстыру) ұсынылады. Бұл электр аспабының бүкіл қызмет ету мерзімі ішінде мінсіз жұмыс істеуін қамтамасыз етеді. Профилактикалық техникалық қызмет көрсету бойынша жұмыстарға ақы төлеу сервистік орталығының қолданыстағы прейскурантына сәйкес жүзеге асырылады. Диагностика кезінде анықталған кепілдікке жатпайтын ақаулар тараптардың келісімі бойынша әдеттегі тәртіппен жойылады. Профилактикалық қызмет көрсету кепілдіктің қолданылу мерзімін өзгертпейді. Айтылған ақауларды тегін жөндеу құқығынан бөлек басқа талаптар осы кепілдік әрекетіне кірмейді.

9. Бұл кепілдік қолданыстағы заңнамамен берілген өзге де тұтынушының заңды құқықтарына нұқсан келтірмейді.

* Модельге байланысты.

RU

Список авторизованных сервисных центров в России находится на сайте bort-global.com

Уважаемый потребитель!

Сообщаем Вам, что вся наша продукция сертифицирована на соответствие российским требованиям безопасности согласно Закону РФ «О защите прав потребителей».

ГАРАНТИЙНЫЙ РЕМОНТ И ОБСЛУЖИВАНИЕ ПРОИЗВОДЯТСЯ ТОЛЬКО В АВТОРИЗОВАННЫХ СЕРВИСНЫХ ЦЕНТРАХ!

1. BORT GLOBAL LIMITED предлагает 2 года гарантии на свою продукцию, считая от даты продажи. На инструмент используемый в профессиональных, коммерческих целях гарантия не распространяется, подлежит только платному ремонту.

2. Бытовое использование инструмента характеризует ограничение по времени работы и подразумевает использование его для бытовых нужд, не более 40 часов наработки, при этом через каждые 15 минут непрерывной работы необходимо делать перерыв на 10-15 минут. Использование инструмента вопреки этому условию является нарушением правил надлежащей эксплуатации (данное условие не распространяется на насосы, зарядные устройства и аналогичное оборудование). Срок службы инструмента при соблюдении вышеуказанного условия – 5 лет.

При покупке инструмента выписывается гарантийный талон (указываются дата продажи, модель, серийный номер). Просьба сохранять талон и кассовый чек в течение гарантийного срока для предъявления в сервисном центре.

Электроинструмент принимается в гарантийный ремонт только в собранном виде, с рабочими сменными приспособлениями и элементами их крепления (шины, пильные диски, цепи, ножи, триммерные головки, форсунки, звездочки, болты, гайки, фланцы крепления инструмента).

3. Гарантийный срок продлевается до 3-5 лет*, если владелец регистрирует электроинструмент в течение 2 недель с момента покупки. Увеличение срока гарантии не распространяется на аккумуляторный инструмент, зарядные устройства и принадлежности, входящие в комплект поставки. Регистрация осуществляется только на сайте **warranty.bort-global.com** Подтверждением регистрации является регистрационный сертификат, который следует распечатать во время регистрации. Регистрационный сертификат предъявляется в сервисном центре вместе с гарантийном талоном и кассовым чеком.

4. В течение гарантийного срока устраняются бесплатно:

- Повреждения инструмента, возникшие из-за применения некачественного материала.
- Дефекты сборки, допущенные по вине изготовителя.

5. Гарантия не распространяется:

- На неисправности инструмента вызванные, несоблюдением инструкций по эксплуатации.
- На механические повреждения (трещины, сколы, механические повреждения сетевых шнуров, механические повреждения корпуса и т.п.) и повреждения, вызванные воздействием агрессивных сред и высоких температур, попаданием жидкостей, инородных предметов в вентиляционные решетки электроинструмента, а также повреждения, наступившие вследствие неправильного хранения (коррозия металлических частей и т.п.);
- На инструменты с неисправностями, возникшими вследствие перегрузки (одновременный выход из строя ротора и статора) или неправильной эксплуатации (использование затупленного, неподходящего, неотбалансированного, неправильно подобранного сменного инструмента), недостаточного технического обслуживания или ухода, применения инструмента не по назначению (использование для работы по материалу, для работы по которому инструмент не предназначен и т.п.), а также нестабильности параметров электросети, превышающих нормы, установленные ГОСТ 13109-97. К безусловным признакам перегрузки изделия относятся, помимо прочих: изменения внешнего вида, деформация или оплавление деталей и узлов изделия, потемнение или обугливание изоляции проводов под воздействием высокой температуры.
- На быстроизнашивающиеся изделия и материалы (угольные щетки, ремни, резиновые уплотнения, сальники, защитные кожухи, платформы, шины, шестерни, подшипники, втулки, спирали накала, шкивы, ролики, штоки, стопорные кнопки и т.п.), на детали (шестерни, валы, подшипники, штоки, ролики и т.п.) подвергшиеся износу по причине выработки смазки, а также на сменные принадлежности (сверлильные патроны, SDS патроны, платформы, цанги, шины, гибкие валы, аккумуляторные батареи, зарядные устройства и т.п.) и расходные материалы (ножи, пилки, абразивы, пильные диски, сверла, буры, смазку и т. п.), за исключением случаев механических повреждений вышеперечисленных изделий, произошедших вследствие гарантийной поломки электроинструмента;
- Естественный износ инструмента или его деталей (выработка ресурса, сильное внутреннее или внешнее загрязнение, выработка смазки);
- На инструмент, вскрывавшийся или ремонтировавшийся в течение гарантийного срока лицами или организациями, не имеющими юридических полномочий производить ремонт;
- На инструмент с удаленным, стертым или измененным заводским номером, а также, если данные на электроинструменте не соответствуют данным на гарантийном талоне;
- На профилактическое обслуживание электроинструмента, например; чистку, промывку, смазку.

6. Не допускается эксплуатация электроинструмента с признаками неисправности (повышенное искрение, запах гари, повышенный шум, сильная вибрация, неравномерное вращение, потеря мощности). Запрещается эксплуатация электроинструмента при наличии механических повреждений шнура электропитания (трещин, сколов, разрывов, связок), сетевой вилки, а также повреждений корпуса электроинструмента.

7. Неисправные узлы инструментов в гарантийный период бесплатно ремонтируются или заменяются новыми. Решение вопроса о целесообразности их замены или ремонта остается за Службой сервиса.

Устранение неисправностей, признанных нами как гарантийный случай, осуществляется на выбор компании BORT GLOBAL LIMITED посредством ремонта или заменой неисправного инструмента. Замененные инструменты и детали переходят в собственность Службы сервиса BORT GLOBAL LIMITED.

8. Рекомендации по профилактическому обслуживанию электроинструмента:

Для электроинструмента рекомендуется проведение регулярного профилактического обслуживания (чистка, мойка, замена смазки; замена быстроизнашиваемых деталей). Это обеспечивает безупречную работу электроинструмента во время всего срока службы. Работа по проведению профилактического обслуживания оплачивается согласно действующему прейскуранту сервисного центра. Выявленные при проведении профилактического обслуживания неисправности, попадающие под действие гарантии, устраняются бесплатно. Негарантийные поломки, выявленные при диагностике, устраняются по согласованию сторон в обычном порядке. Проведение профилактического обслуживания не меняет продолжительности срока гарантии. Другие претензии, кроме упомянутого права на бесплатное устранение недостатков инструмента, под действие настоящей гарантии не попадают.

9. Настоящая гарантия не ущемляет других законных прав потребителя, предоставленных ему действующим законодательством.

* В зависимости от модели.

РЕКОМЕНДАЦИИ ПО ПРОФИЛАКТИЧЕСКОМУ ОБСЛУЖИВАНИЮ ЭЛЕКТРОИНСТРУМЕНТА

Для электроинструмента рекомендуется проведение регулярного профилактического обслуживания (чистка, мойка, замена смазки в редукторе и подшипниках; замена быстроизнашиваемых деталей. Это обеспечивает безупречную работу электроинструмента во время всего срока службы. Желательная периодичность проведения профилактического обслуживания при номинальной нагрузке равна сроку естественного износа угольных щеток. Работа по проведению профилактического обслуживания оплачивается согласно действующему прейскуранту сервисного центра. Выявленные при проведении профилактического обслуживания неисправности, попадающие под действие гарантийных обязательств, устраняются бесплатно. Негарантийные поломки, выявленные при диагностике, устраняются по согласованию сторон в обычном порядке.
Проведение профилактического обслуживания не изменяет гарантийный срок инструмента!

УСЛОВИЯ ГАРАНТИИ

«BORT GLOBAL LIMITED» рассматривает гарантийные претензии только при наличии правильно заполненного гарантийного талона установленного образца. При покупке инструмента выписывается гарантийный талон (обязательно указываются дата продажи, модель, серийный номер инструмента, заполняются прочие поля). Просьба сохранять талон и кассовый чек в течение гарантийного срока. «BORT GLOBAL LIMITED» предлагает 2 года гарантии на продукцию торговой марки Bort, считая от даты покупки.
Срок службы инструмента при соблюдении вышеуказанного условия – 5 лет.
Не допускается эксплуатация электроинструмента с признаками неисправности (повышенное искрение, запах гари, повышенный шум, сильная вибрация, неравномерное вращение, потеря мощности). Запрещается эксплуатация электроинструмента при наличии механических повреждений шнура электропитания (трещин, сколов, разрывов, связок), сетевой вилки, а также повреждений корпуса электроинструмента.
Электроинструмент принимается в гарантийный ремонт только в собранном виде, с рабочими сменными приспособлениями и элементами их крепления (шины, пильные диски, цепи, ножи, триммерные головки, форсунки, звездочки, болты, гайки, фланцы крепления инструмента).
Неисправные узлы инструментов в гарантийный период бесплатно ремонтируются или заменяются новыми. Решение вопроса о целесообразности их замены или ремонта остается за Службой сервиса. Заменяемые детали переходят в собственность Службы сервиса.
В течение гарантийного срока устраняются бесплатно:
- Повреждения инструмента, возникшие из-за применения некачественного материала.
- Дефекты сборки, допущенные по вине изготовителя.

Настоящая гарантия не ущемляет других законных прав потребителя, предоставленных ему действующим законодательством страны.

ГАРАНТИЯ НЕ РАСПРОСТРАНЯЕТСЯ:

На механические повреждения (трещины, сколы, механические повреждения сетевых шнуров, механические повреждения корпуса и т.п.) и повреждения, вызванные воздействием агрессивных сред и высоких температур, попаданием инородных предметов в вентиляционные решетки электроинструмента, а также повреждения, наступившие вследствие неправильного хранения (коррозия металлических частей);
На инструменты с неисправностями, возникшими вследствие перегрузки (одновременный выход из строя ротора и статора) или неправильной эксплуатации (использование затупленного, неподходящего, неотбалансированного, неправильно подобранного сменного инструмента), применения инструмента не по назначению (использование для работы по материалу, для работы по которому инструмент не предназначен и т.п.), а также нестабильности параметров электросети, превышающих нормы, установленные ГОСТ. К безусловным признакам перегрузки изделия относятся, помимо прочих: изменения внешнего вида, деформация или оплавление деталей и узлов изделия, потемнение или обугливание изоляции проводов под воздействием высокой температуры;
На быстроизнашивающиеся изделия и материалы (угольные щетки, ремни, резиновые уплотнения, сальники, защитные кожухи, платформы, шины, шестерни, подшипники, втулки, спирали накала, шкивы, ролики, штоки, стопорные кнопки, рукоятки переключения режимов и т.п.), на детали (шестерни, валы, подшипники, штоки, ролики и т.п.) подвергшиеся износу по причине выработки смазки, а также на сменные принадлежности (патроны, SDS патроны, платформы, цанги, шины, гибкие валы, аккумуляторные батареи, зарядные устройства и т.п.) и расходные материалы (ножи, пилки,абразивы, пильные диски, сверла, буры, смазку и т.п.), за исключением случаев механических повреждений вышеперечисленных изделий, произошедших вследствие гарантийной поломки электроинструмента;
Естественный износ инструмента или его деталей (полная выработка ресурса, сильное внутреннее или внешнее загрязнение, выработка смазки);
На инструмент, вскрывавшийся или ремонтировавшийся в течение гарантийного срока лицами или организациями, не имеющими юридических полномочий производить ремонт;
На инструмент с удаленным, стертым или измененным заводским номером, а также, если данные на электроинструменте не соответствуют данным на гарантийном талоне.

Условия гарантии составлены производителем BORT GLOBAL LIMITED Room 1501, 15/F., SPA Centre, 53-55 Lockhart Road, WAN CHAI HONG KONG и действуют на всей территории Республики Беларусь. При любых несоответствиях в маркировке, руководствоваться необходимо данным гарантийным талоном, в котором указана полная и достоверная информация по условиям гарантии, срокам гарантийного обслуживания. Другие условия гарантийного обслуживания не действуют на территории Республики Беларусь.

ГАРАНТИЙНЫЙ ТАЛОН

ДЕЙСТВУЕТ НА ТЕРРИТОРИИ РЕСПУБЛИКИ БЕЛАРУСЬ

Внимание! Настоящий талон действует на территории Республики Беларусь. При продаже должны заполняться все поля гарантийного талона. Неполное или неправильное заполнение может привести к отказу от выполнения гарантийных обязательств. Исправления в гарантийном талоне не допускаются.

Наименование изделия

Модель

Серийный номер

Дата продажи

Подпись продавца

Торговая организация

штамп или печать магазина

С условиями гарантии ознакомлен(а), предпродажная проверка произведена в моем присутствии. Товар получен в исправном состоянии, без видимых повреждений, в полной комплектности. Претензий к внешнему виду и качеству работы инструмента не имею.

Подпись покупателя

GUARANTEE CERTIFICATE

GUARANTEE CERTIFICATE

GARANTIESCHEIN

CERTIFICAT DE GARANTIE

ГАРАНТИЙНЫЙ ТАЛОН

Terms and Conditions of the extended warranty online at **www.bort-global.com**

Allgemeine Geschaftsbedingungen der verlangerten Garantie online unter **www.bort-global.com**

Termes et Conditions de la garantie prolongee en ligne a **www.bort-global.com**

Условия и сроки расширенной гарантии на сайте по адресу **www.bort-global.com**

Stamp dealer • Briefmarkenhändler • Timbre marchand • Наименование и штамп торговой организации

Model • Modell • Modèle • Модель

BDR-2500-RR (Iron)

Serial Number • Fabrikationsnummer • Num. • Серийный номер

Date of purchase • Kaufdatum • Date d'achet • Дата продажи

Salesman • Verkäufer • Vendeur • Подпись продавца

After having read the warranty terms and pre-purchase inspection I certify that I've got no complaints in respect of the appearance and performance of the tool.

С условиями гарантии ознакомлен, предпродажная проверка произведена, к внешнему виду и качеству работы инструмента претензий не имею.

Signature • Unterschrift • Signature • Подпись покупателя

BORT GLOBAL LIMITED
Room 1501, 15/F., SPA Centre, 53-55
Lockhart Road, WAN CHAI HONG KONG

Купон №3
Coupon №3:

М.П. продавца

Модель:
Model: **BDR-2500-RR (Iron)**

Серийный №:
Serial №:

Дата поступления в ремонт:
Repair start date:

Дата выполнения ремонта:
Repair comletion date:

М.П. сервисного центра

Вид ремонта:
Type of repair:

Подпись мастера

Купон №2
Coupon №2:

М.П. продавца

Модель:
Model: **BDR-2500-RR (Iron)**

Серийный №:
Serial №:

Дата поступления в ремонт:
Repair start date:

Дата выполнения ремонта:
Repair comletion date:

М.П. сервисного центра

Вид ремонта:
Type of repair:

Подпись мастера

Купон №1
Coupon №1:

М.П. продавца

Модель:
Model: **BDR-2500-RR (Iron)**

Серийный №:
Serial №:

Дата поступления в ремонт:
Repair start date:

Дата выполнения ремонта:
Repair comletion date:

М.П. сервисного центра

Вид ремонта:
Type of repair:

Подпись мастера

Список авторизованных сервисных центров в России находится на сайте bort-global.com

DE Änderungen vorbehalten

GB Subject to change

FR Sous réserve de modifications

KZ Нұсқаулық өзгеруі мүмкін

RU Возможны изменения

BORT GLOBAL LIMITED
ROOM 1501, 15/F., SPA CENTRE, 53-55 LOCK-HART ROAD WAN CHAI HONG KONG
Made in China