Haier

РОБОТ-ПЫЛЕСОС СО СТАНЦИЕЙ САМООЧИСТКИ

РУКОВОДСТВО ПОЛЬЗОВАТЕЛЯ

Модель

HSR PRO R3

Идеальная • чистота

Перед использованием устройства внимательно прочтите это руководство пользователя и сохраните его для дальнейшего использования

Добро пожаловать в мир комфортной уборки!

Благодарим вас за выбор **нашего робота-пылесоса**!

Для вашего максимального комфорта и удобства при эксплуатации робота-пылесоса в настоящем Руководстве пользователя приводится краткое описание робота-пылесоса и моющей насадки, рекомендации по быстрой установке и настройке, а также важная информация по эксплуатации и техническому обслуживанию.

В случае возникновения вопросов, связанных с эксплуатацией, обратитесь в нашу Службу технической поддержки. Наша команда специалистов всегда готова прийти на помощь и ответить на все интересующие вас вопросы.

Для полного доступа к функциям робота-пылесоса скачайте приложение Smart Life через QR-код или магазин приложений (APP Store или Google Play), а затем синхронизируйте его со смартфоном.

СОДЕРЖАНИЕ

1. Инструкция по технике безопасности 3
2. Об устройстве 4
3. Установка устройства 10
4. Руководство пользователя 11
5. Установка SMART LIFE 11
6. О световых индикаторах 18
7. Плановое техническое обслуживание 21
8. Основные параметры 26
9. Информация по охране окружающей среды 27
10. Поиск и устранение неисправностей 27
11. Вопросы и ответы 28

Инструкция по технике безопасности

Ограничение использования

- Устройство предназначено только для домашней уборки пола. Запрещается использовать его на открытом воздухе (например, на открытом балконе), на других поверхностях, кроме пола (например, на диване), а также в коммерческих или производственных помещениях.
- Не садитесь и не стойте на роботе-пылесосе или зарядной док-станции (далее — «док-станция»).
- Во избежание падения док-станции не поднимайте и не держите ее за нижнюю панель при перемещении.
- Не ставьте какие-либо предметы на чистящую панель док-станции.
- Не добавляйте в бак для воды чистящие и дезинфицирующие средства, которые не разрешены к использованию с устройством. В противном случае это может привести к серьезным повреждениям робота-пылесоса и док-станции.
- Не используйте робот-пылесос для чистки ковровых покрытий с длинным ворсом. Темные ковровые покрытия могут очищаться некачественно.
- Перед чисткой робота-пылесоса и док-станции рекомендуется отключить их от сети.
- Во избежание запутывания кабелей в роботе-пылесосе перед началом уборки уберите их с пола.
- Внимание: робот-пылесос и док-станция не являются игрушками. Держите детей и домашних животных подальше от устройства во время его работы.
- Не используйте робот-пылесос для удаления горящих предметов (например, горящих окурков, спичек, золы и т. д.).
- Не храните и не используйте устройство при температуре выше 40 °C или ниже 0 °C, а также на сильно влажных или вязких поверхностях.
- Во время работы робота-пылесоса во избежание получения травм не допускайте приближения людей или домашних животных к вращающейся щетке.
- Не используйте устройство на подвесных конструкциях (например, на двухуровневом полу, открытом балконе, столешнице) без защитного ограждения.
- Не кладите мелкие предметы (например, коврики и обувь) на края ступеней или в другие места, откуда робот-пылесос может легко упасть. В противном случае эти предметы могут создать помехи в работе датчика падения и привести к падению робота-пылесоса.
- Необходимо убрать с очищаемого пола все твердые или острые предметы (например, остатки отделочных материалов, стекло, гвозди и т. д.), иначе возможно повреждение робота-пылесоса и пола.
- Убедитесь, что на очищаемом полу отсутствует обилие воды. В противном случае вода может попасть внутрь робота-пылесоса и вызвать его повреждение.
- Не используйте устройство для очистки или уборки легковоспламеняющихся и взрывчатых предметов и веществ (например, зажигалок, бензина, краски и тонирующих составов, применяемых в принтерах и копировальных машинах, и др.).
- Убедитесь, что док-станция находится в помещении и установлена на ровной поверхности, вдали от открытого огня, источников тепла, воды, узких участков или мест, где робот-пылесос может легко повиснуть.
- Не используйте в качестве ручек для перемещения устройства защитную крышку лазерного дальномера, верхнюю крышку робота-пылесоса, противоударный бампер, верхнюю крышку док-станции, ручку бака для воды и другие детали.
- Во избежание помех в работе робота-пылесоса и повреждения ценных предметов в вашем доме в результате столкновения с ними робота-пылеса уберите с пола все хрупкие предметы и прочие препятствия (например, вазы, пластиковые пакеты и т. д.).
- Соблюдайте все указания Руководства пользователя. Ответственность за ущерб и повреждения, вызванные ненадлежащим обращением, несет пользователь.

Аккумулятор и зарядка

- Устройство можно заряжать только с помощью оригинальной док-станции.
- Убедитесь, что вы используете подходящий источник питания с надежным заземлением. В противном случае это может привести к поражению электрическим током и другим опасностям.
- При отсутствии надежно заземленного источника питания до начала работы с устройством необходимо обратиться к профессиональному электрику.
- Запрещается разбирать, ремонтировать или модифицировать аккумулятор и док-станцию без соответствующих указаний.
- На время длительного перерыва в использовании док-станции отсоедините ее от сети.
- Отработавшие аккумуляторы подлежат обязательной передаче на утилизацию в специализированные организации по переработке отходов. Выбрасывать аккумуляторы самостоятельно запрещается.
- Запрещается протирать или чистить контакты док-станции влажной салфеткой, мокрой тканью или мокрыми руками.
- Убедитесь, что устройство работает при напряжении сети, соответствующем напряжению, указанному на док-станции.
- В случае необходимости транспортировки устройства убедитесь, что оно обесточено. Рекомендуется также использовать оригинальную упаковочную коробку.
- Для подключения устройства к сети используйте кабель электропитания только из комплекта поставки. В противном случае возможно возникновение опасных ситуаций (задымление, перегрев или возгорание).
- В случае грозы или нестабильного напряжения в сети необходимо принять соответствующие меры защиты.
- Запрещается использовать устройство с какими-либо преобразователями напряжения. В противном случае гарантия будет аннулирована, кроме того, возможно возникновение опасных ситуаций.
- Не используйте поврежденный кабель электропитания. При повреждении кабеля питания его замену во избежание опасности должны производить изготовитель, сервисная служба или подобный квалифицированный персонал.
- На время длительного перерыва в использовании робота-пылесоса полностью зарядите его, обесточьте и поместите на хранение в холодное и сухое место. Во избежание полного разряда аккумулятора заряжайте робота не реже одного раза в 3 месяца.

Инструкции по безопасному использованию лазерных датчиков

- Лазерный дальномер, встроенный в робот-пылесос, отвечает требованиям стандарта для лазерной аппаратуры класса 1 согласно стандарту IEC 60825-1:2014 и не создает опасного лазерного излучения.

Предупреждение

- К использованию робота допускаются дети в возрасте от 8 лет и старше, а также лица с ограниченными физическими, сенсорными или умственными способностями или с недостаточным опытом и знаниями, если они находятся под непосредственным присмотром или обучены безопасному использованию робота и осознают связанную с ним опасность. Не допускайте, чтобы дети играли с роботом. Не допускайте детей к проведению чистки и технического обслуживания без присмотра.

Информация о воздействии радиочастотного излучения

- Уровень предельно допустимого воздействия (ПДВ) определяется исходя из расстояния d=20 см между устройством и человеком. Для обеспечения соответствия устройства нормам радиочастотного облучения необходимо соблюдать расстояние в 20 см между устройством и человеком.

Об устройстве

Комплектация

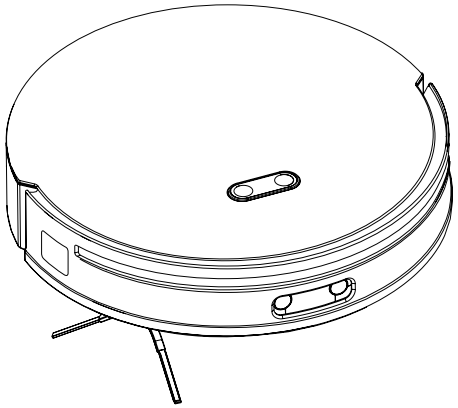

Робот-пылесос

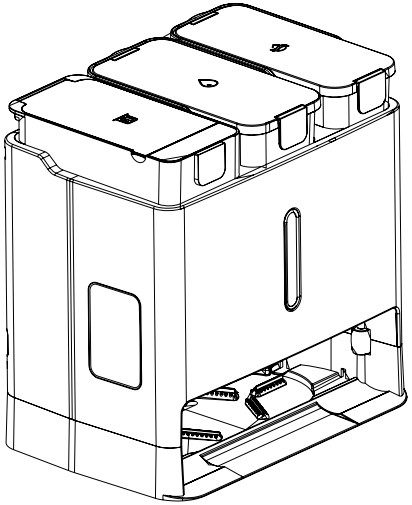

Док-станция
Одноразовый пылесборник

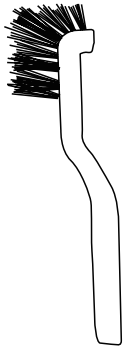

Щетка для очистки

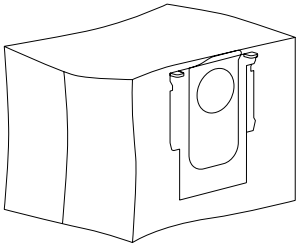

Одноразовый пылесборник
Установленный *1
Замена *1

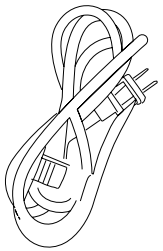

Кабель
электропитания

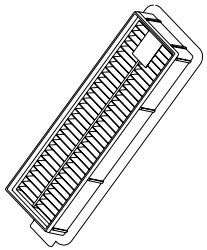

Фильтр HEPA *2
Устанавливается
на заводе *1
Замена *1

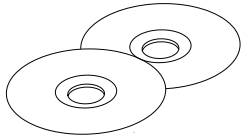

Тряпка для влажной
уборки *2 пары
Устанавливается на заводе
*1 пара
Замена *1 пара

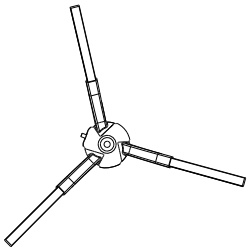

Боковая щетка
Устанавливается
на заводе *1
Замена *1

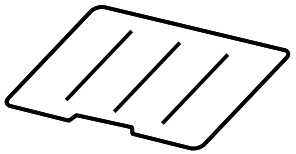

Руководство
по быстрому пуску

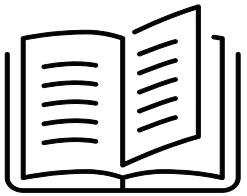

Руководство
пользователя

Об устройстве

Робот-пылесос

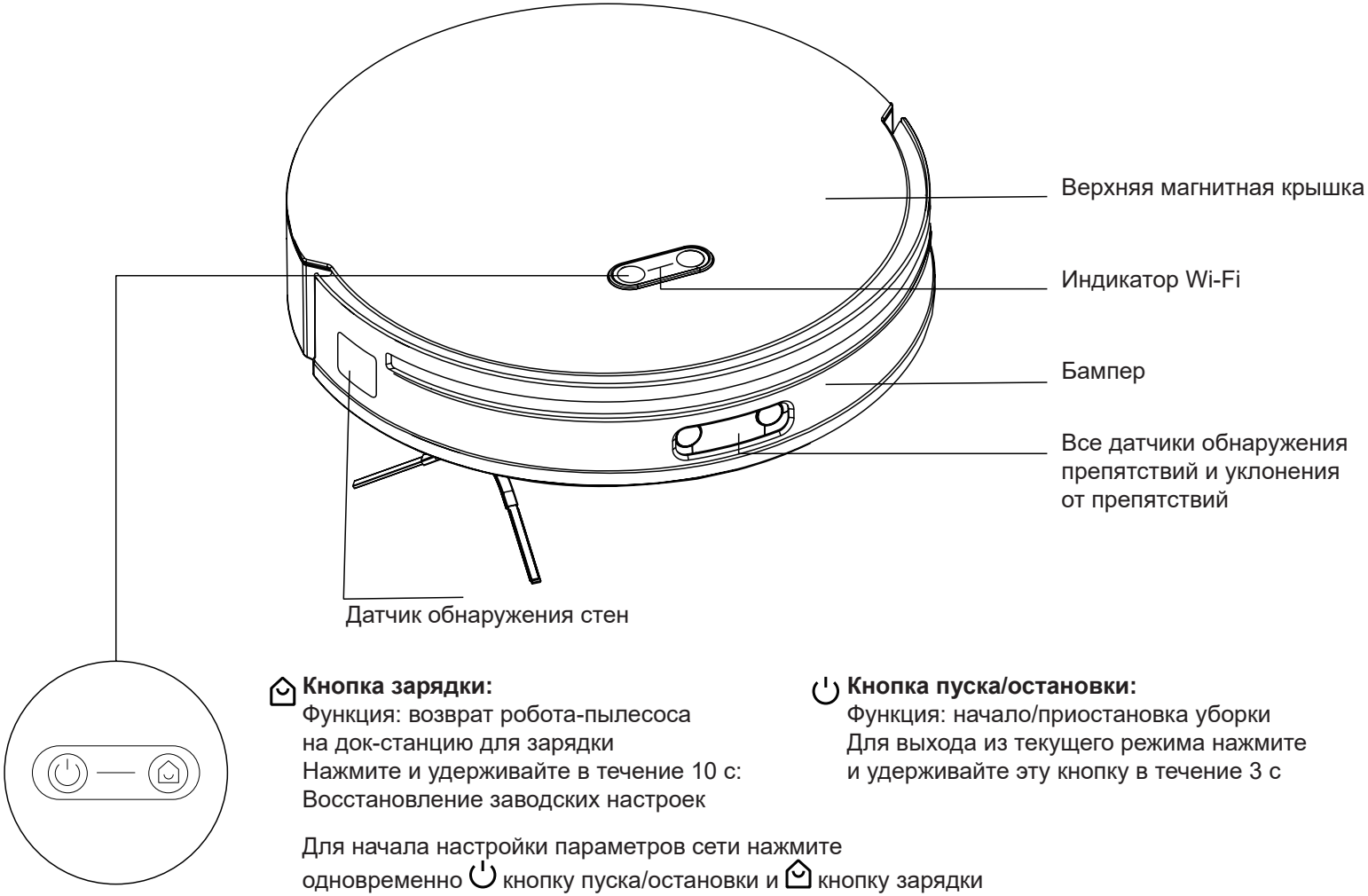

Кнопка зарядки:
Функция: возврат робота-пылесоса на док-станцию для зарядки
Нажмите и удерживайте в течение 10 с: Восстановление заводских настроек

Кнопка пуска/остановки:
Функция: начало/приостановка уборки
Для выхода из текущего режима нажмите и удерживайте эту кнопку в течение 3 с

Для начала настройки параметров сети нажмите одновременно кнопку пуска/остановки и кнопку зарядки и удерживайте их в течение 3 с

Об устройстве

Робот-пылесос

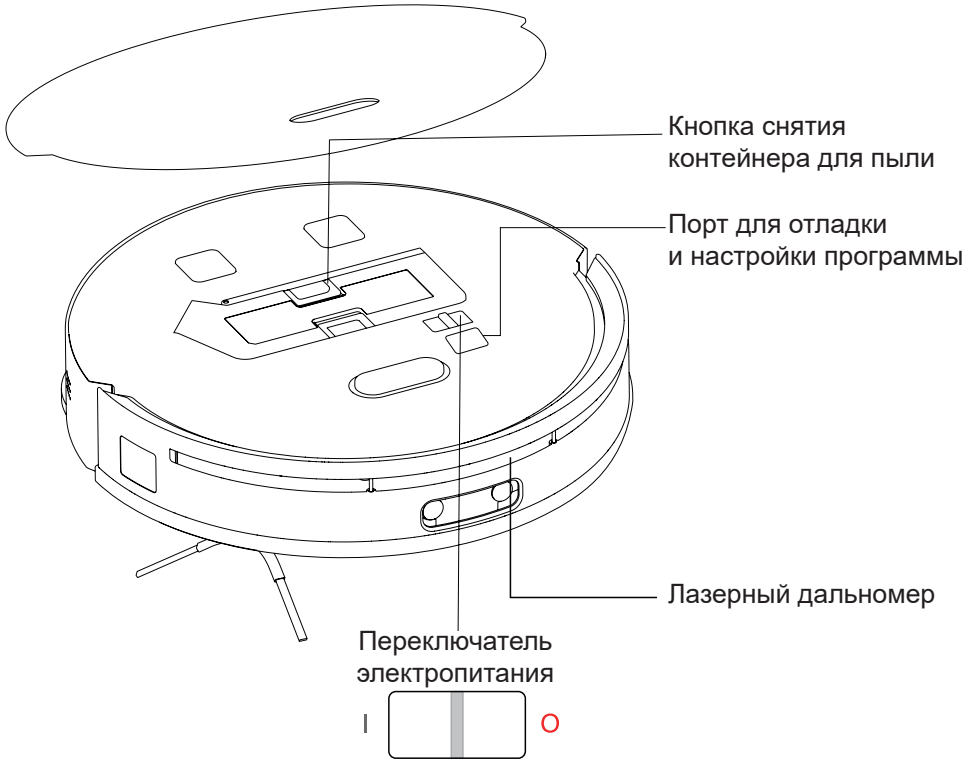

Для включения и зарядки робота-пылесоса необходимо перевести его в режим “I”.

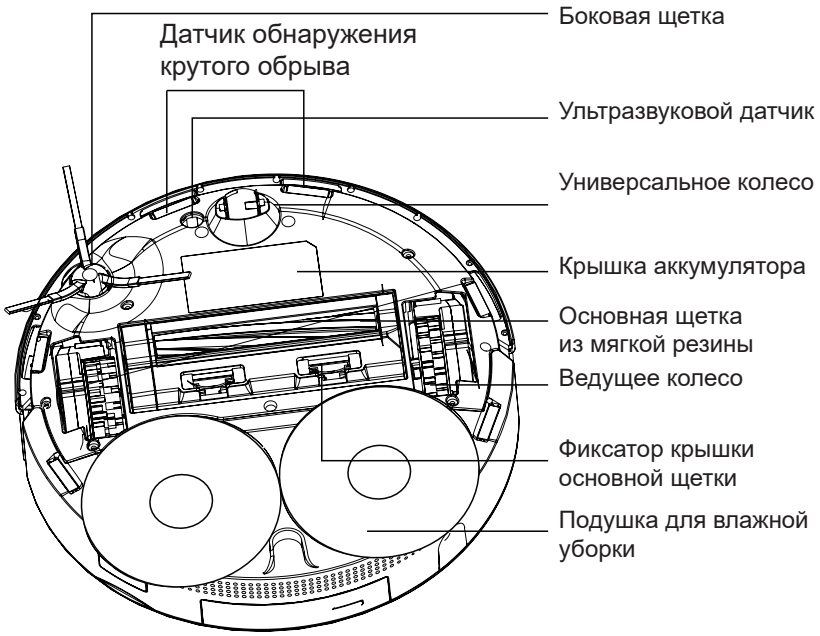

Об устройстве

Робот-пылесос

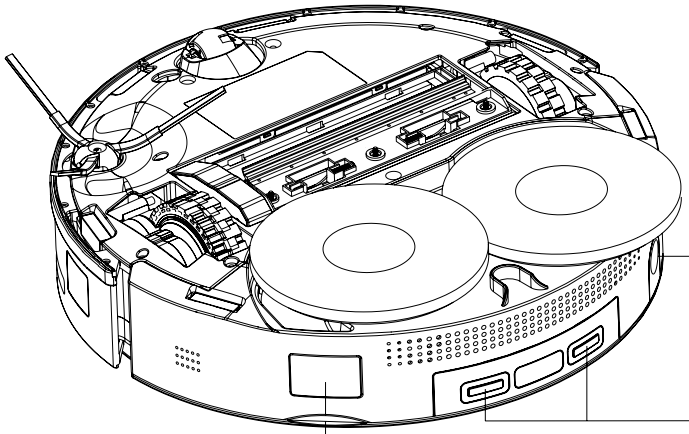

Контейнер для пыли

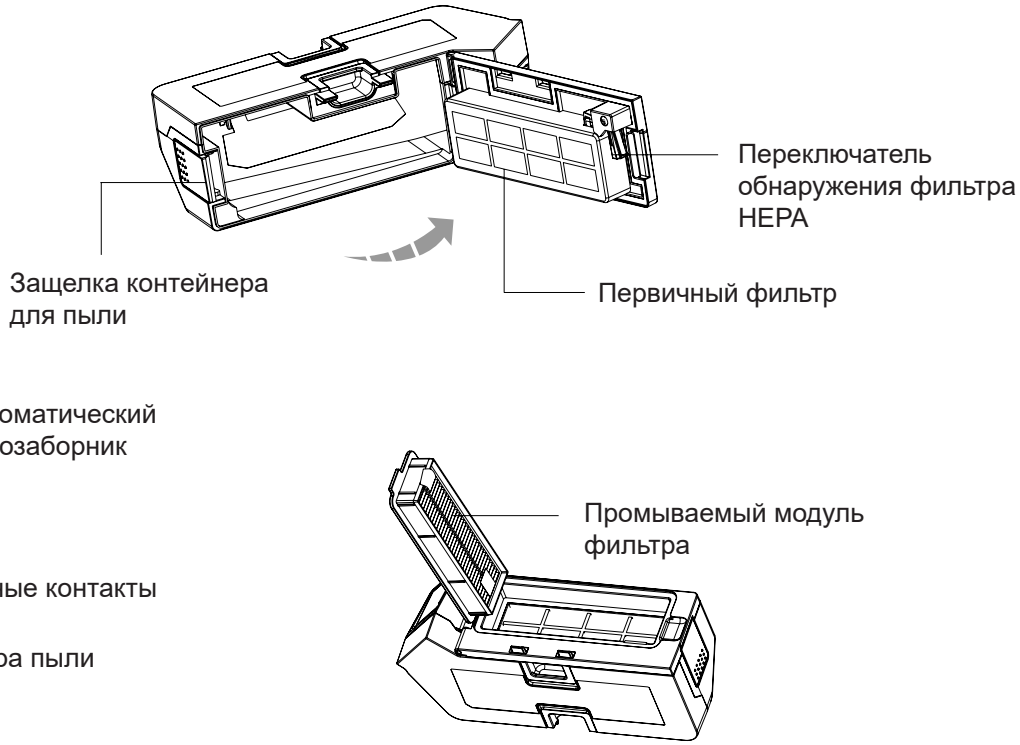

Об устройстве

Док-станция (станция самоочистки)

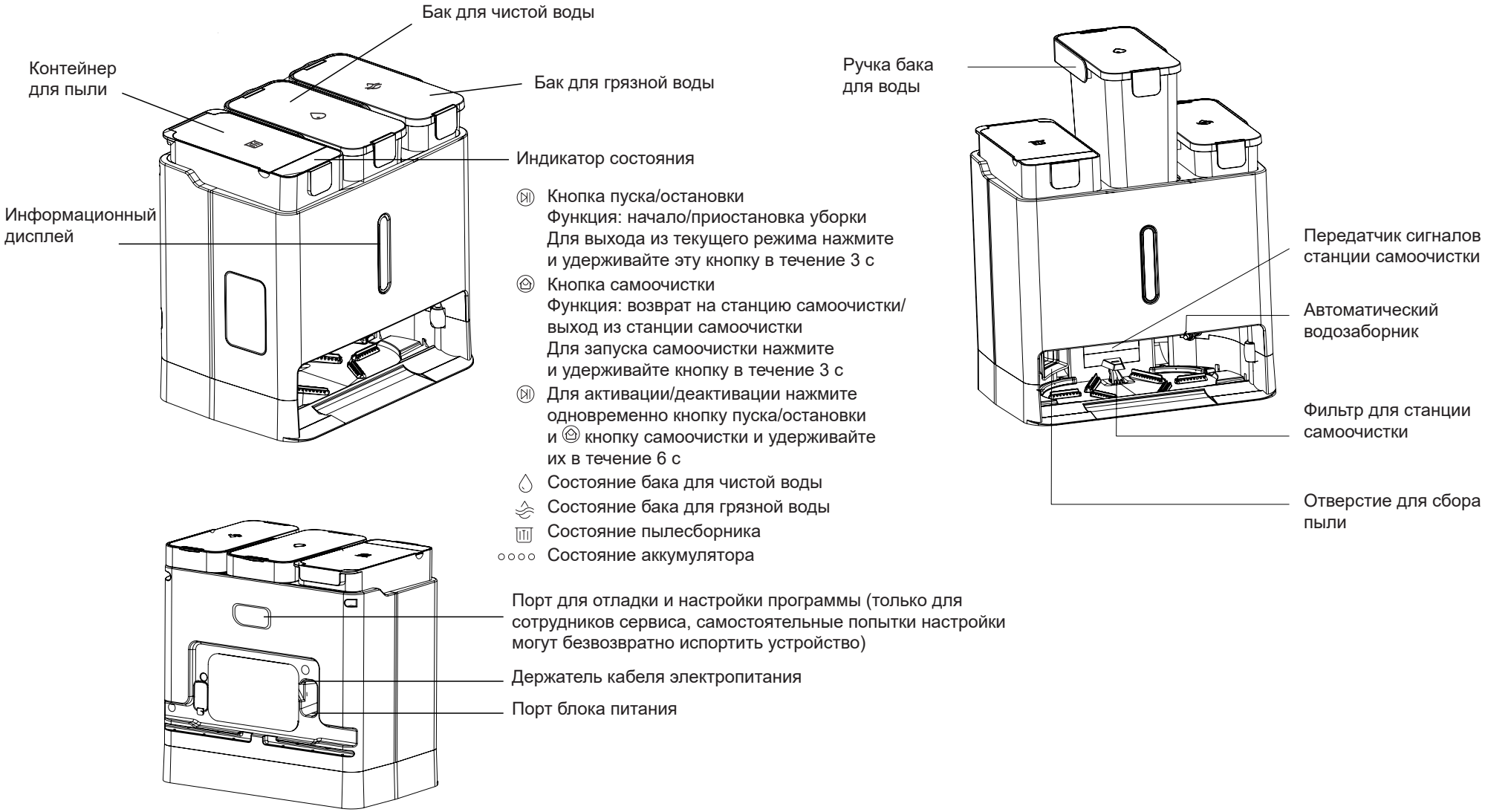

Об устройстве

ПРЕДУПРЕЖДЕНИЕ

1. Перед пуском устройства уберите с пола провода, твердые и острые предметы (например, гвозди и стекло), неустойчивые, хрупкие и ценные и другие предметы, которые могут представлять опасность, во избежание их запутывания, застревания, волочения или сбивания роботом-пылесосом, повреждения робота-пылесоса и травмирования людей.

2. Если устройство используется на участках выше пола, необходимо использовать надежные защитные ограждения для предотвращения случайного падения робота-пылесоса, которое может привести к травмированию людей или повреждению имущества.

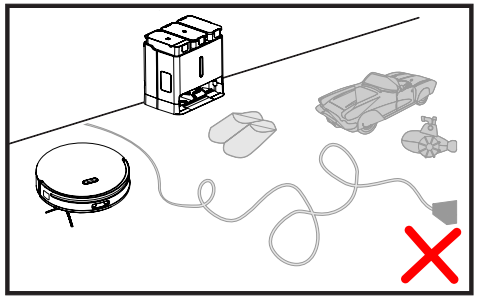

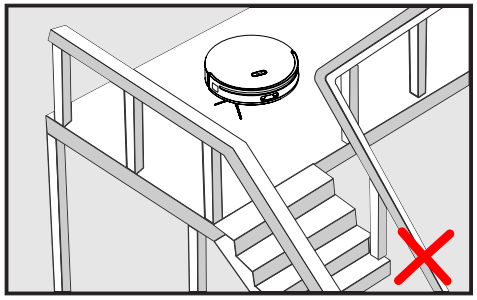

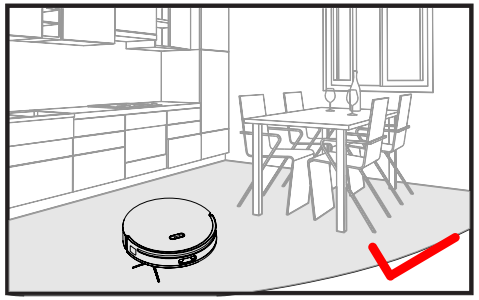

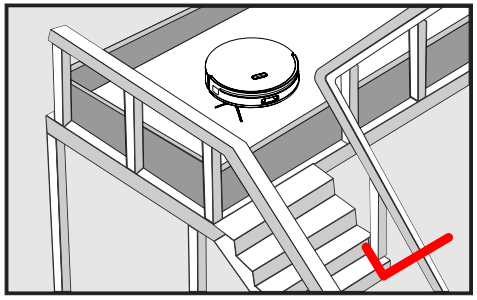

Примечания:

- Во время первой уборки рекомендуется следить за роботом на протяжении всего процесса во избежание возможных проблем и для обеспечения дальнейшей бесперебойной работы.
- Если какие-то участки не нуждаются в уборке или могут стать причиной застревания робота-пылесоса, в мобильном приложении можно задать запретную зону, чтобы робот-пылесос обходил эти участки.
- Не используйте робот-пылесос для удаления твердых или острых предметов (например, остатков отделочных материалов, стекла, гвоздей и др.), иначе можно поцарапать робот-пылесос и пол.

Установка устройства

Сборка

1. Разместите док-станцию на твердой и ровной поверхности.

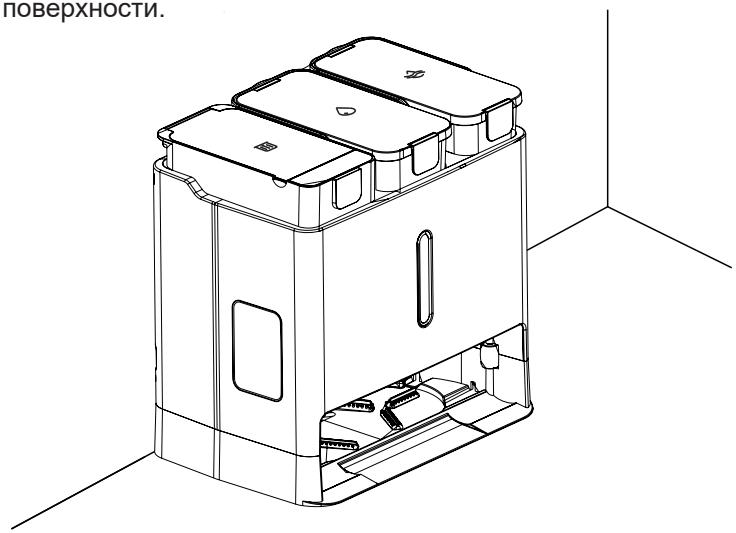

2. Подсоедините кабель электропитания, как показано на рисунке, и убедитесь, что индикатор на док-станции загорелся, а лишнюю часть провода при необходимости намотайте на держатель кабеля.

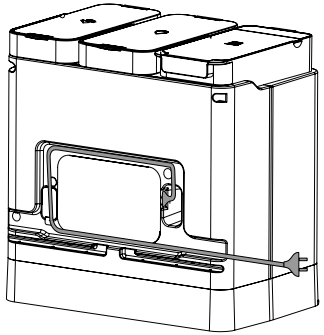

Примечание: Кабель электропитания можно вывести как с левой, так и с правой стороны держателя.

Размещение док-станции

Разместите док-станцию на твердой и ровной поверхности (например, на деревянном полу, плитке и др.) у стены, сохраняя зазор 0,5 м по бокам и 1,5 м впереди. Для обеспечения качественной работы мобильного приложения убедитесь, что в помещении имеется хороший сигнал Wi-Fi. Затем подключите блок питания.

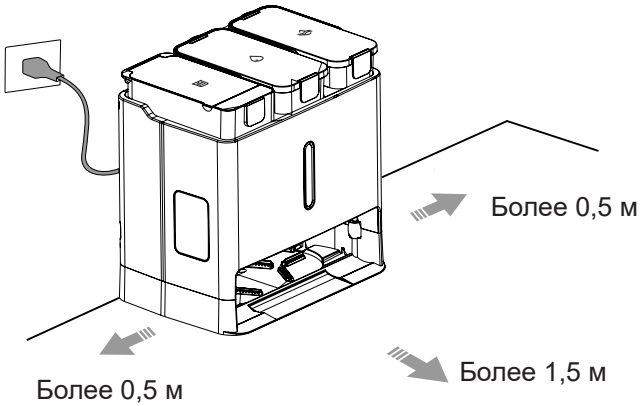

Установка устройства

Примечания:

- Робот-пылесос может зацепить вертикально расположенный кабель и протащить его за собой, что приведет к смещению док-станции или отключению электропитания.
- В случае обнаружения неисправности в док-станции индикатор загорится и будет гореть красным цветом.
- Убедитесь, что док-станция находится в помещении и установлена на ровной поверхности, вдали от открытого огня, источников тепла, воды, узких участков или мест, где робот-пылесос может легко повиснуть.
- При размещении док-станции на нетвердой поверхности (например, на ковровых покрытиях) может произойти опрокидывание, и робот-пылесос не сможет покинуть док-станцию.
- Не размещайте док-станцию под прямыми солнечными лучами и не закрывайте зону прохождения сигнала какими-либо предметами. В противном случае робот-пылесос не сможет автоматически вернуться на док-станцию.
- Не используйте док-станцию, если не установлены бак для чистой воды, бак для грязной воды, пылесборник и фильтр для самоочистки док-станции.
- Поддерживайте док-станцию в надлежащем состоянии в соответствии с инструкциями по техническому обслуживанию и не протирайте ее непосредственно мокрой тканью или влажной салфеткой.
- Каждая док-станция проходит заводские испытания, и небольшое количество воды внутри водовода считается абсолютно нормальным явлением.

Включение и зарядка

Откройте верхнюю крышку робота-пылесоса, удалите защитную пену, нажмите на переключатель электропитания и подождите, пока индикатор кнопки пуска/остановки не загорится ровным светом. После этого установите робот-пылесос на док-станцию для зарядки, как показано на рисунке. Робот-пылесос оснащен встроенным мощным перезаряжаемым литий-ионным аккумулятором. Для поддержания работоспособности аккумулятора следите за тем, чтобы при ежедневном использовании робот-пылесос был все время заряжен.

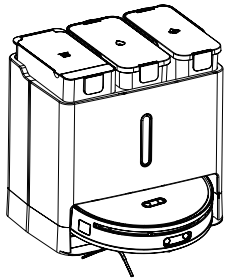

Примечание: Если аккумулятор разряжен, устройство не сможет запуститься. В этом случае поставьте робот-пылесос прямо на док-станцию.

Руководство пользователя

Включение/выключение

Откройте верхнюю крышку робота-пылесоса, удалите защитную пену и нажмите переключатель электропитания, после чего загорится индикатор питания. Подождите, пока робот-пылесос запустится и перейдет в режим ожидания.

Нажмите на переключатель электропитания, и робот-пылесос отключится.

Примечание: Робот-пылесос не заряжается в выключенном состоянии.

УСТАНОВКА SMART LIFE

1. Установка приложения

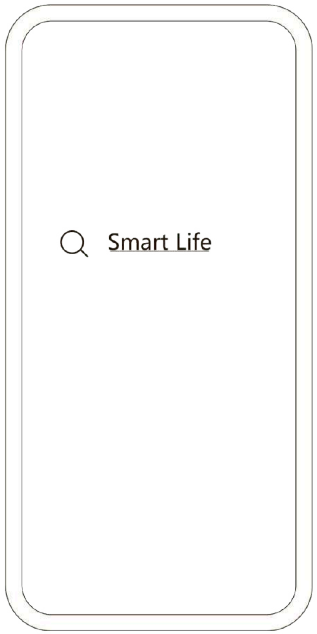

Для установки приложения введите “Smart Life” в магазине приложений

Установка SMART LIFE

2. Регистрация учетной записи

Введите ваш Email или номер мобильного телефона

Далее необходимо ввести проверочный код

И установить пароль для учетной записи

3. Добавление устройства

Следуйте инструкции ниже для простого добавления робота к приложению

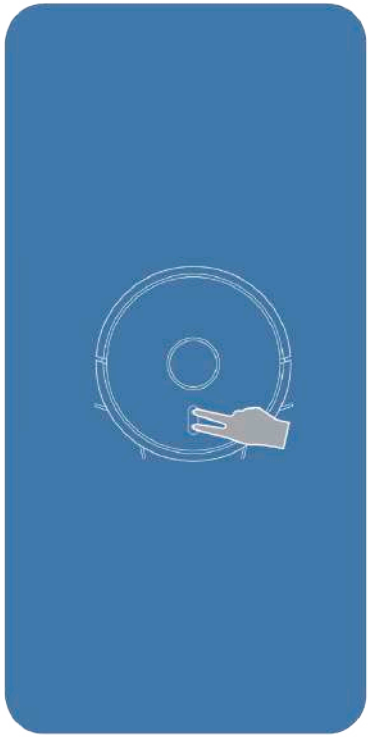

Одновременно зажмите две клавиши на устройстве на 3 секунды. Индикатор быстро замигает, что обозначает готовность устройства к подключению.

Установка SMART LIFE

Откройте приложение и нажмите на выбор или иконку “+”, или “Добавить устройство”

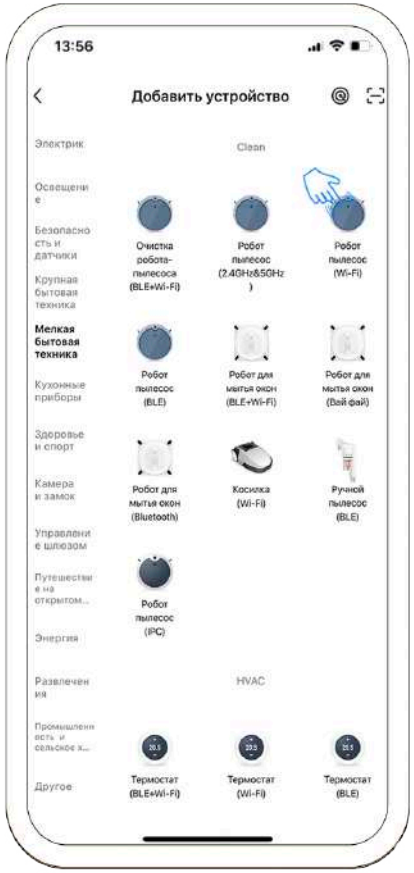

Выберите категорию “Мелкая бытовая техника”, затем “Робот пылесос Wi-Fi”

Подключайтесь (только в режиме Wi Fi 2.4G), затем нажмите кнопку Далее

Установка SMART LIFE

Убедитесь, что индикатор быстро мигает

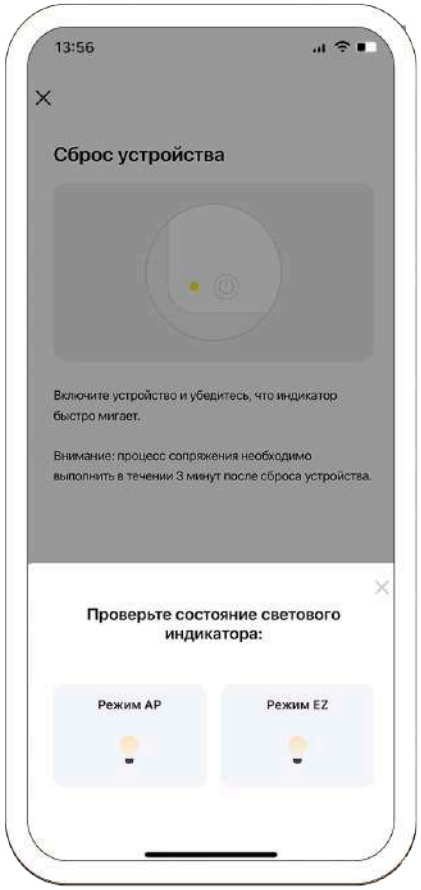

Выберите “Режим AP”

Нажмите “Перейти к подключению”

Установка SMART LIFE

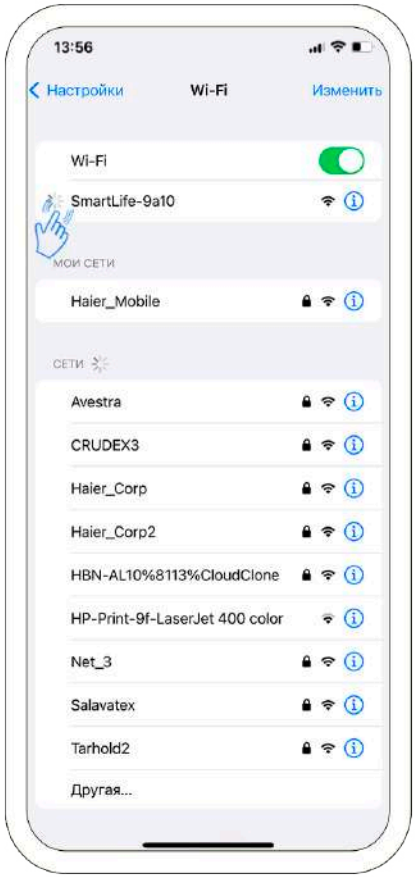

Выберете точку подключения Робота (Начинается с SmartLife

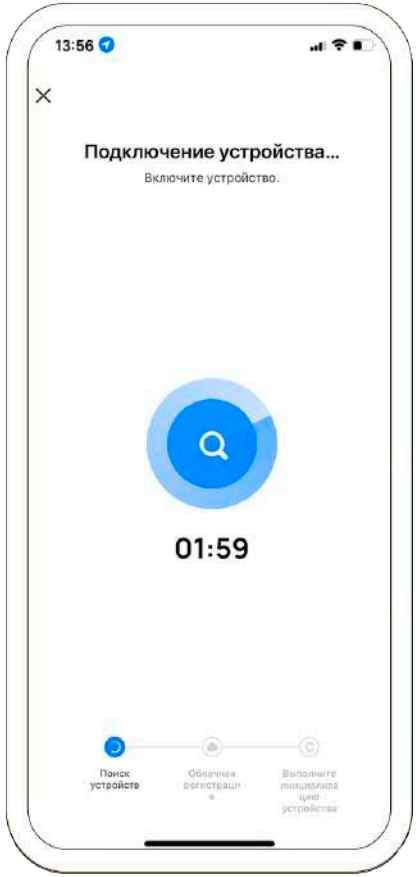

Ожидайте подключения

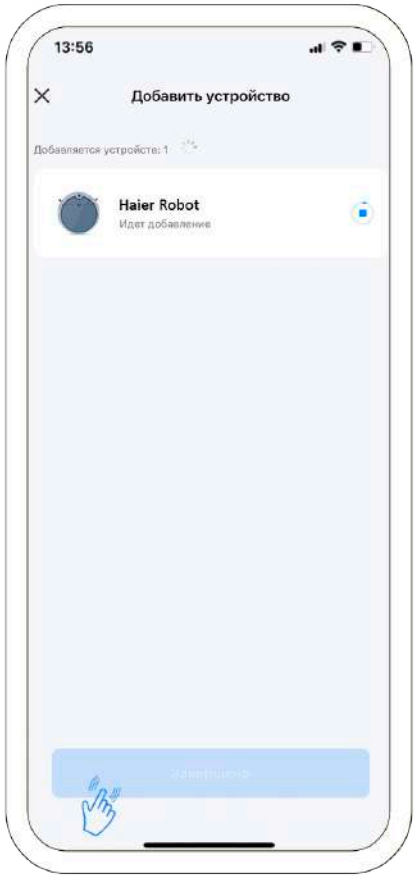

После успешного добавления нажмите кнопку “Завершено”. Устройство готово к использованию

2. Сбросьте настройки параметров сети Wi-Fi

а. Для перехода в режим настройки параметров сети нажмите одновременно и удерживайте кнопку пуска/остановки и кнопку зарядки и в течение 3 секунд, пока не прозвучит голосовое сообщение «Начало настройки параметров сети», и дождитесь, когда индикатор Wi-Fi начнет медленно мигать.

Индикатор Wi-Fi:

Не горит: функция Wi-Fi отключена

Медленно мигает: ожидание подключения

Постоянно: подключение к сети Wi-Fi

Примечание:

Если не удается установить соединение между смартфоном и роботом-пылесосом из-за изменения настроек роутера, забытого пароля или по иным причинам, выполните сброс параметров сети Wi-Fi, войдите в режим настройки параметров сети и добавьте робот-пылесос в качестве нового устройства.

Заполнение бака для воды

Извлеките бак для воды, откройте верхнюю крышку бака и наполните его водопроводной водой до отметки MAX, затем закройте верхнюю крышку бака и установите его обратно в док-станцию.

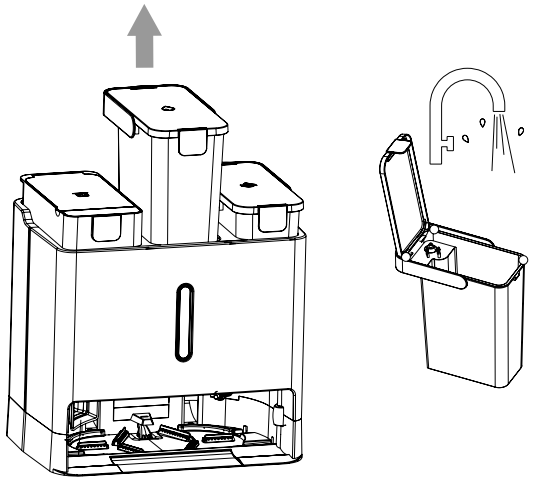

Примечания:

- Не добавляйте в бак горячую воду, поскольку это может привести к его деформации.
- Если на поверхности бака есть остатки воды, вытрите их мягкой сухой тканью, прежде чем установить бак на место.

Примечания:

- В связи с обновлением мобильного приложения фактические параметры работы могут немного отличаться от приведенного выше описания. Следуйте инструкциям в мобильном приложении.
- Беспроводное соединение Wi-Fi поддерживает сети в диапазоне 2,4 ГГц.
- Если робот-пылесос ожидает подключения более 2 минут, он автоматически отключает функцию поиска сетей Wi-Fi. Для повторного подключения сбросьте параметры сети Wi-Fi и повторите попытку.

Быстрое создание карты помещения в приложении

После завершения синхронизации робота-пылесоса и смартфона необходимо в приложении выбрать подключенное устройство, перейти на главную страницу, нажать кнопку «Быстрое создание карты помещения», и робот быстро создаст карту помещения.

Примечание: Убедитесь, что вы нажали кнопку «Быстрое создание карты помещения» до того, как робот-пылесос покинет док-станцию, иначе на карте может не оказаться док-станции, и робот-пылесос не сможет вернуться на нее.

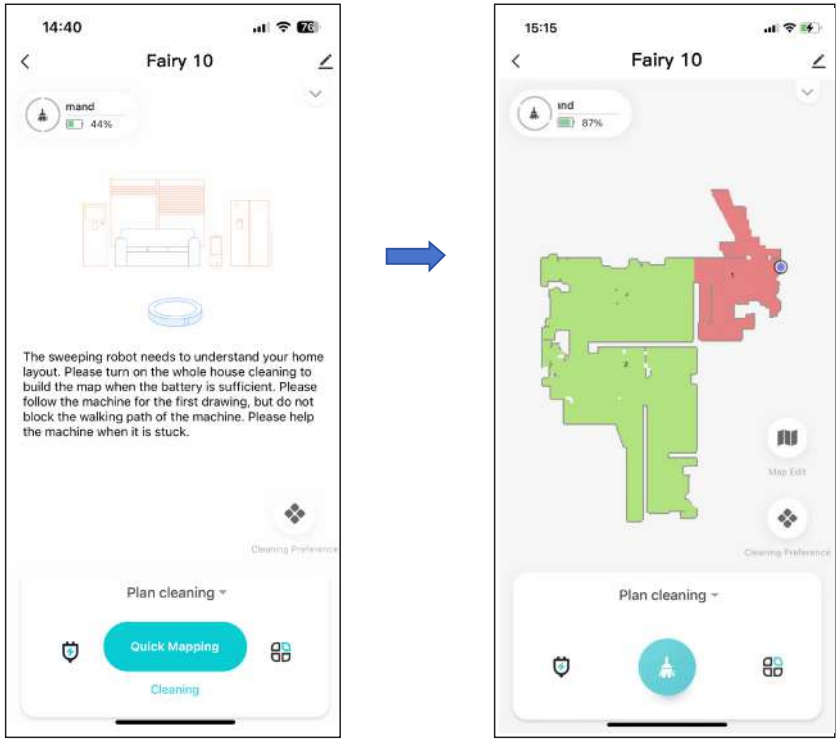

О световых индикаторах

1. Индикаторы робота-пылесоса

Индикаторы на роботе-пылесосе (слева направо): индикатор пуска/остановки, индикатор Wi-Fi и индикатор возврата.

иконка	наименование	значение	в выключенном состоянии
	Индикатор пуска/остановки	Индикатор пуска/остановки робота-пылесоса отображает состояние робота-пылесоса. При нормальной работе устройства индикатор всегда горит. При возникновении проблемы индикатор пуска/остановки робота-пылесоса мигает красным цветом.	Когда робот-пылесос находится в спящем режиме или выключен, индикатор пуска/остановки робота-пылесоса не горит.
	Индикатор Wi-Fi	Индикатор Wi-Fi показывает состояние сети Wi-Fi, при нормальном подключении к сети индикатор Wi-Fi всегда горит белым цветом. Во время настройки роботом-пылесосом параметров сети Wi-Fi индикатор мигает красным цветом.	Когда робот-пылесос отключен от сети Wi-Fi, индикатор Wi-Fi не горит.
	Индикатор зарядки аккумулятора	Индикатор зарядки аккумулятора отображает состояние зарядки робота-пылесоса. Во время зарядки индикатор мигает белым цветом. Когда робот-пылесос заряжен, индикатор непрерывно горит белым цветом.	Когда робот-пылесос переходит в спящий режим или завершает зарядку, индикатор зарядки гаснет.

2. Индикаторы док-станции

Индикаторы пылесборника на док-станции: пуск/остановка, пылесборник, бак для чистой воды, бак для грязной воды, индикатор питания и индикатор зарядки аккумулятора.

иконка	наименование	значение	в выключенном состоянии
	Индикатор пуска/остановки	Индикатор пуска/остановки станции отображает состояние робота-пылесоса. При нормальной работе устройства индикатор пуска/остановки продолжает гореть белым цветом. Когда робот-пылесос подает сигнал о проблеме, индикатор пуска/остановки горит красным цветом.	Когда робот-пылесос находится в спящем режиме, индикатор пуска/остановки не горит.
	Индикатор пылесборника	Индикатор пылесборника отображает степень заполненности пылесборника. В случае отсутствия неисправностей в пылесборнике индикатор пылесборника продолжает гореть белым цветом. Если пылесборник не установлен надлежащим образом, индикатор пылесборника загорается красным цветом. Сразу после устранения проблемы индикатор снова горит белым цветом.	Робот-пылесос находится в спящем режиме, индикатор пылесборника не горит.
	Индикатор бака для чистой воды	Индикатор бака для чистой воды отображает состояние бака для чистой воды. Если в баке для чистой воды отсутствуют какие-либо проблемы, индикатор горит белым цветом. Если бак для чистой воды не установлен или объем воды недостаточен, индикатор горит красным цветом. Сразу после устранения проблемы индикатор снова горит белым цветом.	Когда робот-пылесос находится в спящем режиме, индикатор бака для чистой воды не горит.
	Индикатор бака для грязной воды	Индикатор бака для грязной воды отображает состояние бака для грязной воды. Если в баке для грязной воды отсутствуют какие-либо проблемы, индикатор горит белым цветом. Если бак для грязной воды отсутствует или заполнен, индикатор горит красным цветом. Сразу после устранения проблемы индикатор снова горит белым цветом.	Когда робот-пылесос находится в спящем режиме, индикатор бака для грязной воды не горит.
	Индикатор состояния аккумулятора	Индикатор состояния аккумулятора отображает уровень заряда аккумулятора, и каждая отметка соответствует 25 % заряда. Когда робот-пылесос заряжается на док-станции, соответствующий индикатор питания мигает. Когда робот находится вне док-станции, соответствующий индикатор питания горит непрерывно.	Когда робот-пылесос находится в спящем режиме, индикатор состояния аккумулятора не горит.
	Индикатор зарядки аккумулятора	Индикатор зарядки аккумулятора всегда включен.	Когда робот-пылесос находится в спящем режиме, индикатор зарядки аккумулятора не горит.

Руководство пользователя

Начало влажной уборки

Нажмите кнопку ⏻, и робот-пылесос автоматически спланирует маршрут уборки в соответствии с созданной картой. Сначала робот пылесосит и моет края зоны уборки вдоль стен, затем — середину зоны. В ходе уборки робот-пылесос может автоматически определять время очистки тряпки и заполнения бака для воды, а также автоматически возвращаться на док-станцию для очистки тряпки и заполнения бака, благодаря чему обеспечивается высокое качество уборки.

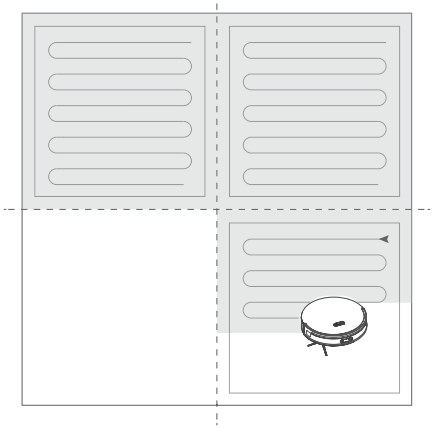

Примечания:

- Чтобы робот-пылесос мог вернуться на док-станцию и выполнить очистку швабры, рекомендуется запустить его и оставить док-станцию в состоянии зарядки, а также не перемещать док-станцию во время сухой и влажной уборки.
- При первой сухой и влажной уборке следите за роботом-пылесосом и помогайте ему устранять возможные неполадки.
- В случае разрядки аккумулятора зарядите робот-пылесос перед началом уборки.
- Удалите с пола все провода (в том числе кабель электропитания док-станции) и ценные предметы во избежание их задевания и волочения роботом-пылесосом во время уборки, поскольку это может привести к отключению электропитания и повреждению предметов или проводов.
- Если время сухой и влажной уборки составляет менее 10 минут, по умолчанию зона уборки будет очищена дважды.
- В случае разрядки аккумулятора во время уборки робот-пылесос автоматически вернется в док-станцию для зарядки, а после завершения зарядки вернется к месту приостановки работы и продолжит уборку (переключатель продолжения уборки необходимо активировать в приложении).

Пауза

Чтобы приостановить уборку, нажмите кнопку ⏻. Для возобновления уборки нажмите кнопку ⏻. Для возврата робота-пылесоса на док-станцию на зарядку нажмите кнопку ⌂.

Примечание: Возврат робота-пылесоса, находящегося в режиме паузы, на док-станцию приведет к завершению текущей уборки.

Спящий режим

При отсутствии каких-либо действий в течение более 10 минут робот-пылесос автоматически перейдет в спящий режим, а индикатор кнопки на док-станции погаснет. Для вывода робота-пылесоса из спящего режима нажмите любую кнопку.

Примечания:

- Робот-пылесос переходит в спящий режим через десять минут после завершения зарядки.
- Если робот-пылесос находится в состоянии ожидания в течение 12 часов, не заряжаясь, он автоматически отключится.

Режим «Не беспокоить»

Режим «Не беспокоить» по умолчанию отключен. Вы можете изменить период действия режима «Не беспокоить» или отключить эту функцию в мобильном приложении. В период действия режима «Не беспокоить» робот-пылесос не выполняет запланированную уборку.

Защита от детей

Включение и выключение: Нажмите и удерживайте кнопку пуска/остановки и кнопку зарядки на док-станции одновременно в течение 6 секунд или задайте необходимые настройки в мобильном приложении. При включении функции защиты от детей все кнопки робота-пылесоса на док-станции будут заблокированы.

Руководство пользователя

Зарядка

По завершении уборки робот-пылесос автоматически возвращается на док-станцию для зарядки.

Для начала зарядки нажмите кнопку . Во время зарядки индикатор питания мигает.

Примечание: Если роботу-пылесосу не удастся найти док-станцию, он автоматически вернется в исходное положение. Вручную поместите робот-пылесос на док-станцию для зарядки.

Перезагрузка системы

Если робот-пылесос не реагирует на нажатие кнопки, попробуйте выключить его и перезагрузить систему. Робот-пылесос перезагрузится автоматически.

Восстановление заводских настроек

Если после сброса настроек системы устройство работает некорректно, нажмите и удерживайте кнопку зарядки на роботе-пылесосе в течение 10 секунд в состоянии запуска, пока не прозвучит голосовое сообщение «Начало восстановления заводских настроек», после чего будут восстановлены заводские настройки робота-пылесоса.

Примечание: После восстановления заводских настроек соответствующие функции, включая запланированную уборку и настройку параметров сети Wi-Fi, будут восстановлены до заводских настроек.

Описание функций приложения

Карта уборки помещения

Управление картами | Маршрут сухой и влажной уборки в режиме реального времени | Карта деления на зоны | Редактирование карты

Настраиваемый режим уборки

Плановая уборка | Уборка выбранной зоны | Карта деления на зоны | Режим дистанционного управления | Зона ограниченного доступа и виртуальная стена

Настройка режима уборки

Сухая и влажная уборка | Мощность всасывания | Интенсивность влажной уборки | Объем воды для уборки

Информация о роботе-пылесосе

Журнал уборок | Уровень заряда аккумулятора | Уход и техническое обслуживание

Дополнительные функции

Регулировка громкости | Режим «Не беспокоить»

Примечание: В связи с периодическими обновлениями приложения функции и детали могут отличаться.

Плановое техническое обслуживание

Для поддержания оптимальной производительности робота-пылесоса рекомендуется выполнять плановое техническое обслуживание в соответствии со следующей таблицей.

Детали	Периодичность технического обслуживания	Периодичность замены
Универсальное колесо	Чистка по мере необходимости	/
Контейнер для пыли	Чистка по мере необходимости	/
Основная щетка из мягкой резины	Чистка каждые 2 недели	
Боковая щетка	Очистка каждый месяц	Каждые 12 месяцев
Промываемый модуль фильтра	Чистка каждые 2 недели	Каждые 12 месяцев
Тряпка для влажной уборки	Чистка по мере необходимости	Каждые 12 месяцев
Датчик положения док-станции	Очистка каждый месяц	/
Датчик обнаружения крутого обрыва	Очистка каждый месяц	/
Датчик обнаружения стен	Очистка каждый месяц	/
Датчик обнаружения коврового покрытия	Очистка каждый месяц	/
Ведущее колесо	Очистка каждый месяц	/
Зарядный контакт	Очистка каждый месяц	/
Зарядные контакты док-станции, зона прохождения сигнала и корпус	Очистка каждый месяц	/
Фильтр для самоочистки док-станции	Чистка по мере необходимости	/
Бак для чистой воды, бак для грязной воды	Чистка по мере необходимости	/
Одноразовый пылесборник	Замена по мере необходимости	Каждые 1–2 месяца
ZIP пылесборник	Очистка каждые 1-2 месяца	Каждые 12 месяцев

Основная щетка из мягкой резины

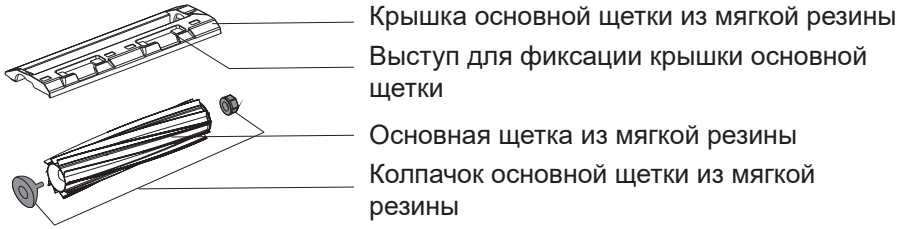

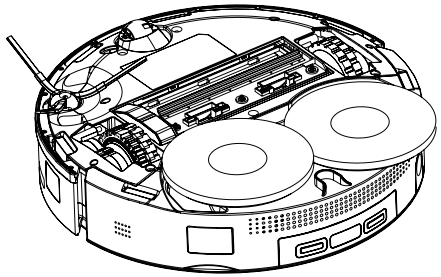

1. Переверните робот-пылесос, надавите на выступ и снимите крышку основной щетки.

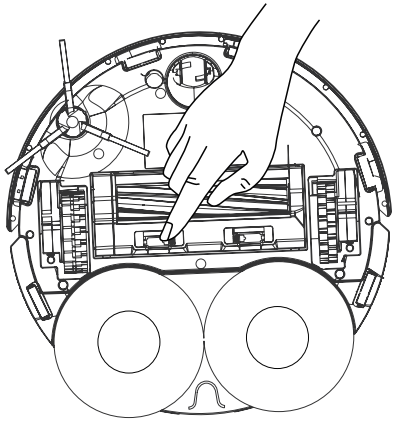

Плановое техническое обслуживание

2. Извлеките основную резиновую щетку, извлеките подшипник основной щетки, поверните и снимите колпачки основной щетки вдоль обозначенного направления разблокировки, удалите волосы или грязь, налипшие на оба конца основной щетки.

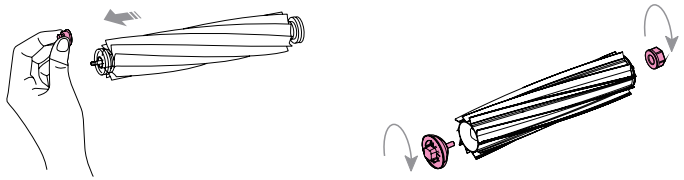

3. Установите основную щетку из мягкой резины на место.

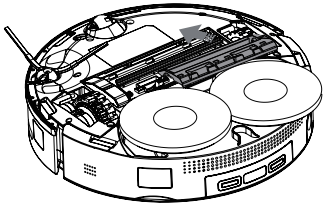

4. Установите заднюю крышку основной щетки обратно и убедитесь, что все три зубца крышки вставлены в соответствующие прорези.

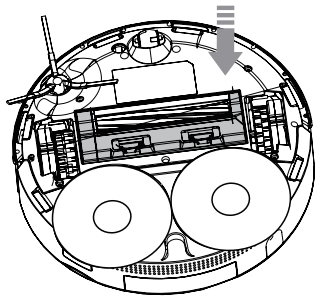

Примечания:

- Для очистки основной щетки рекомендуется использовать смоченную в теплой воде ткань. Если щетка была помещена в воду, обязательно высушите ее естественным образом, избегая попадания прямых солнечных лучей.
- Не используйте едкие чистящие растворы или дезинфицирующие средства для очистки мягкой резины.

Боковая щетка

1. Открутите крепежные винты боковой щетки.

2. Очистите боковую щетку, затем установите ее на место и затяните крепежные винты.

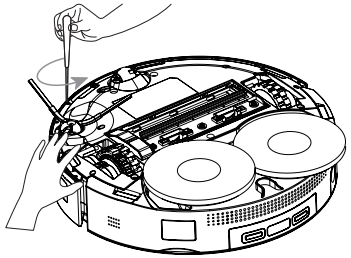

Универсальное колесо

1. Подденьте универсальное колесо с помощью маленькой отвертки и прочих инструментов.

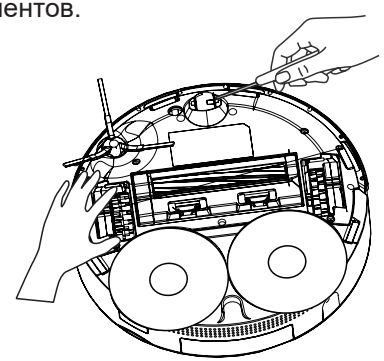

Примечание: Крепление универсального колеса не снимается.

2. Промойте колесо и его ось водой, удаляя волосы, ворс и грязь. Высушите колесо естественным образом, затем установите на место и придавите.

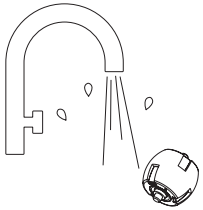

Плановое техническое обслуживание

Ведущее колесо

Очистите и протрите ведущие колеса мягкой и сухой тканью.

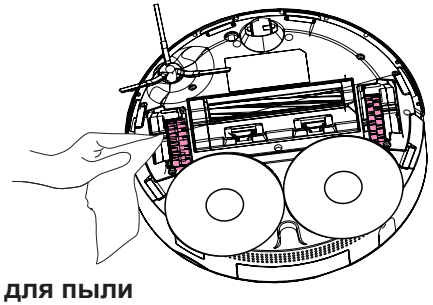

Контейнер для пыли

1. Откройте верхнюю крышку робота-пылесоса и извлеките контейнер для пыли.

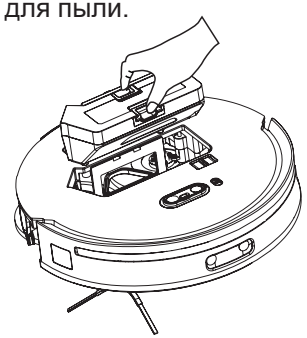

2. Откройте и опорожните контейнер для пыли

Нажмите

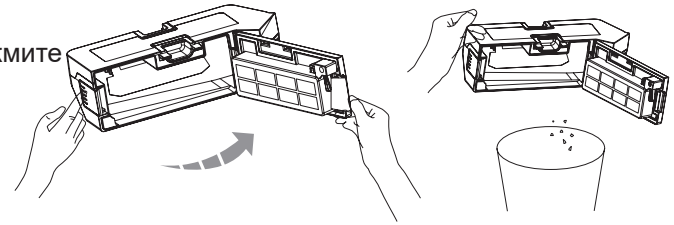

3. Откройте контейнер для пыли, промойте его изнутри чистой водой и слейте грязную воду.

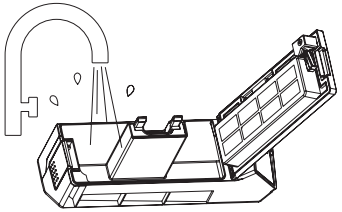

Примечание: Не добавляйте моющее средство, это может привести к засорению фильтра.

4. Высушите контейнер и промываемый фильтр естественным путем.

Промываемый фильтр

1. Откройте верхнюю крышку фильтра и извлеките его.

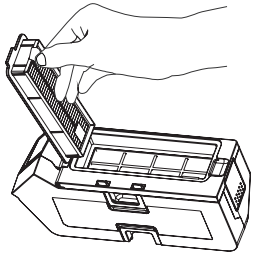

2. Для удаления грязи несколько раз промойте фильтр и осторожно постучите по нему.

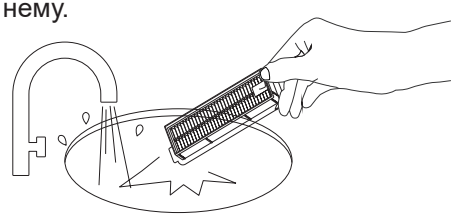

Примечание: Во избежание повреждения фильтра не прикасайтесь к его поверхности руками, щетками или острыми предметами.

Плановое техническое обслуживание

Перемещение док-станции

В случае необходимости перемещения док-станции в другое место возьмитесь одной рукой за ручку на задней стенке, другой — за внутреннюю сторону передней стенки, поднимите док-станцию и переместите ее, как показано на рисунке. Во избежание падения док-станции не поднимайте и не держите ее за нижнюю панель при перемещении.

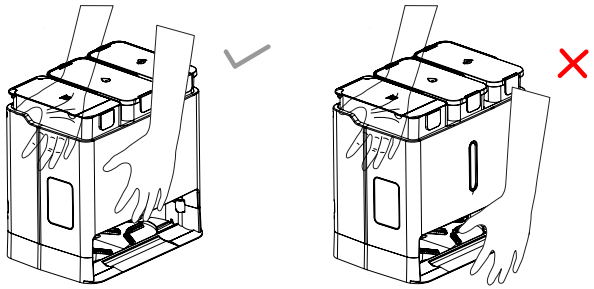

Бак для воды

Регулярно очищайте бак для грязной воды в соответствии с правилами эксплуатации. Откройте верхнюю крышку бака, слейте грязную воду. Затем наполните бак чистой водопроводной водой, закройте и плотно закрепите крышку, встряхните бак. После очистки бака слейте грязную воду, закройте верхнюю крышку бака и установите ее на место.

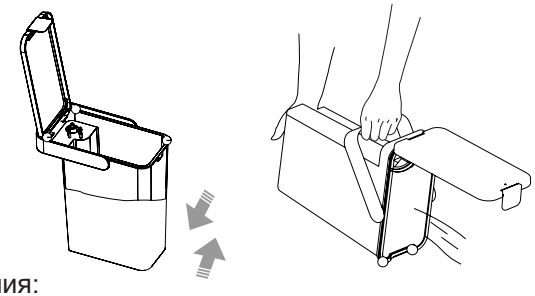

Примечания:

- Не используйте для очистки жидкости, не разрешенные к применению. В противном случае это может привести к коррозии поверхностей робота-пылесоса и док-станции.
- Не добавляйте слишком много чистящего раствора. В противном случае это может привести к соскальзыванию робота-пылесоса и затруднить нормальную уборку.
- Не добавляйте в бак горячую воду, поскольку это может привести к его деформации.
- Если на поверхности бака есть остатки воды, вытрите их мягкой сухой тканью, прежде чем установить бак на место.

Зона зарядного контакта

Протрите и очистите зарядные контакты док-станции мягкой и сухой тканью.

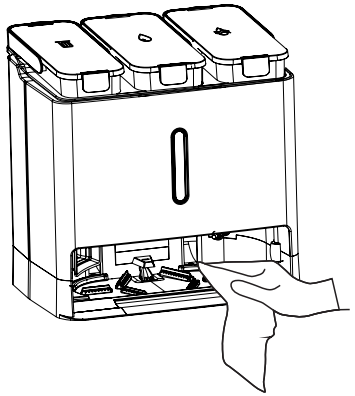

Очистка прорезей фильтра для самоочистки док-станции

Очистите прорези фильтра с помощью щетки, входящей в комплект поставки, а затем протрите их мягкой тканью.

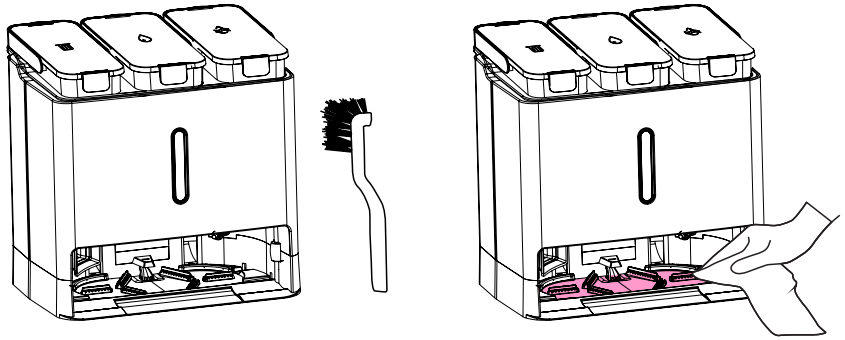

Плановое техническое обслуживание

Очистка прокладки фильтра бака для чистой воды

1. Откройте крышку бака для чистой воды, извлеките насадку, аккуратно откройте маленькую крышку и извлеките прокладку.

2. Промойте прокладку чистой водой и установите обратно на насадку.

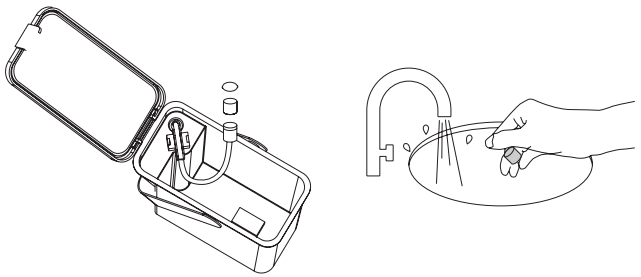

Замена одноразового пылесборника

Примечание: Регулярно меняйте одноразовый пылесборник.

1. Откройте крышку контейнера для пыли.

2. Извлеките пылесборник вертикально по направлению стрелки и очистите или выбросите его.

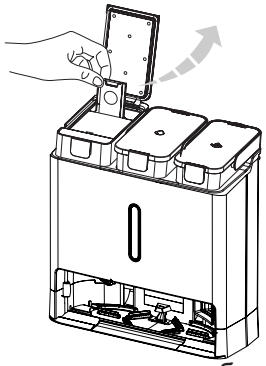

Примечания:

- В процессе снятия ручки пылесборника могут закрываться и таким образом герметизировать пылесборник, благодаря чему предотвращается разброс пыли.
- Во избежание автоматического сбора пыли без пылесборника не закрывайте верхнюю крышку бака для сбора пыли, пока не будет вставлен пылесборник.

3. Протрите зону вокруг фильтра сухой тканью, вставьте в выемку новый пылесборник и слегка надавите на него, как показано на рисунке.

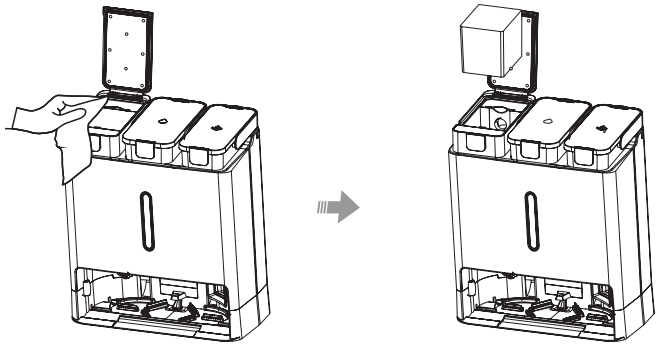

Примечание: Во избежание разброса пыли и повреждения док-станции убедитесь, что пылесборник надежно зафиксирован.

4. Закройте контейнер пыли и убедитесь, что он закрыт плотно.

Очистка фильтра для самоочистки док-станции

1. Извлеките фильтр для самоочистки док-станции, поддерживая его в вертикальном положении.

2. Промойте фильтр чистой водой.

3. Верните фильтр в исходное положение, устанавливая его вертикально.

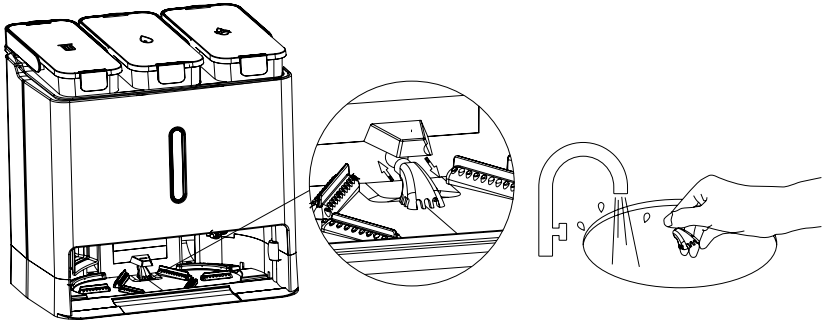

Основные параметры

Робот-пылесос	
Модель	HSR Pro R3
Аккумулятор	Литий-ионный аккумулятор 14,4 В / 5200 мАч
Масса	3,92 кг
Беспроводное соединение Wi-Fi	2400-2483,5 МГц (выходная мощность не более 100 мВт)
Входное / выходное напряжение	20 В ⎓ 3 А
Номинальная потребляемая мощность	72 Вт
Время зарядки	менее 7 часов
Габариты робота	330*330*86 мм
Док-станция	
Модель	HSR Pro R3
Входное питание	220–240 В, 50/60 Гц
Выходное напряжение	20 В ⎓ 3,0 А
Номинальная мощность (автоматическая промывка)	35 Вт
Номинальная мощность (автоматическое очищение)	1000 Вт
Габариты станции	272*402*400 мм

Информация по охране окружающей среды

Встроенный литий-ионный аккумулятор содержит химические вещества, которые могут стать причиной загрязнения окружающей среды. Перед утилизацией устройства извлеките аккумулятор и отправьте его на утилизацию в специализированный пункт приема аккумуляторов.

Предупреждение:

- Перед извлечением аккумулятора убедитесь, что он полностью разряжен, а робот-пылесос не контактирует с док-станцией.
- Извлеките весь аккумуляторный блок, стараясь не повредить его корпус во избежание короткого замыкания или утечки опасных веществ.
- При случайном контакте с аккумуляторной жидкостью смойте ее большим количеством воды и немедленно обратитесь за медицинской помощью.

Информация об отходах электрического и электронного оборудования (WEEE)

Согласно директиве 2012/19/EU все устройства, имеющие этот символ, являются отходами электрического и электронного оборудования (WEEE), которые не следует смешивать с несортируемыми бытовыми отходами. В целях защиты окружающей среды и здоровья людей использованные устройства подлежат передаче в специализированный пункт приема отходов электрического и электронного оборудования, уполномоченный государственными или местными органами власти. Правильная утилизация и переработка помогут предотвратить возможные негативные последствия для окружающей среды и здоровья людей. Для передачи устройства на утилизацию обратитесь в сервисный центр или местные ведомственные организации

Поиск и устранение неисправностей

Неисправность робота-пылесоса

Индикатор на док-станции мигает красным цветом, и срабатывает голосовой сигнал. Устраните неисправность, следуя голосовым подсказкам, а инструкциям по работе с приложением.

Примечания

- В состоянии неисправности, при отсутствии каких-либо действий в течение 10 минут, робот-пылесос автоматически перейдет в спящий режим.
- В неисправном состоянии возврат робота-пылесоса на док-станцию приводит к завершению текущей задачи по уборке.

Неисправность док-станции

Индикатор на док-станции горит красным цветом, и срабатывает голосовой сигнал. Устраните неисправность, следуя голосовым подсказкам и инструкциям по работе с приложением.

Вопросы и ответы

Проблема	Решение
Не удается запустить устройство	• Аккумулятор разряжен. Перед началом работы поместите робот-пылесос на док-станцию для зарядки. • Слишком высокая или низкая температура аккумулятора. Используйте робот-пылесос только при температуре 0–40 °C (39–104 °F).
Не удается начать зарядку	• Док-станция не подключена к источнику электропитания. Убедитесь, что оба конца кабеля электропитания подключены корректно. • Плохой контакт. Очистите зарядные контакты на док-станции и на роботе-пылесосе и убедитесь, что индикатор на док-станции горит.
Низкая скорость зарядки	• При использовании в условиях высоких или низких температур скорость зарядки робота-пылесоса автоматически снижается, что позволяет продлить срок службы аккумулятора. • Зона зарядного контакта загрязнена, очистите ее сухой тканью.
Не удалось вернуться на док-станцию для зарядки	• Вокруг док-станции слишком много препятствий, она должна быть расположена на открытом месте. • Робот-пылесос находится слишком далеко от док-станции. Переместите его в ближе к док-станции и повторите попытку.
Аномальные шумы во время уборки	• Основная щетка, боковая щетка или ведущие колеса могут быть забиты посторонними предметами. Выключите устройство и выполните очистку. • Во время уборки на универсальное колесо попали пыль или посторонние предметы. Подденьте колесо отверткой и промойте его.
Сбой подключения к сети Wi-Fi	• Сеть Wi-Fi не подключена. Сбросьте параметры сети Wi-Fi и повторите попытку. • Плохой сигнал Wi-Fi. Переместите робот-пылесос в зону с хорошим сигналом Wi-Fi. • Некорректное соединение Wi-Fi. Сбросьте параметры сети Wi-Fi, обновите приложение до актуальной версии и повторите попытку. • Соединение Wi-Fi прервалось. Возможно, произошла ошибка в настройках вашего роутера, обратитесь в Службу технической поддержки.
Потребляет ли робот-пылесос электроэнергию, когда он находится на док-станции?	• При нахождении на док-станции робот-пылесос потребляет крайне мало энергии, что позволяет поддерживать оптимальную производительность аккумулятора.
Требуется ли зарядка робота-пылесоса в течение не менее 16 часов для первых трех использований?	• Нет. Литиевый аккумулятор не имеет «эффекта памяти», поэтому робот-пылесос может использоваться сразу завершения первой зарядки и не требует ожидания в течение 16 часов.
Не удалось возобновить уборку после возврата робота-пылесоса на док-станцию для зарядки из-за разряда аккумулятора в процессе уборки	• Убедитесь, что робот-пылесос не находится в режиме «Не беспокоить». • После возврата робота-пылесоса на док-станцию вручную уборка не возобновится. • Если процесс создания карты помещения начался не с док-станции, она не появится на карте, а робот-пылесос не сможет вернуться к ней. В такой ситуации верните устройство на док-станцию и перезапустите процесс построения карты.
Внезапный отказ робота-пылесоса	• Предполагается, что датчик обнаружения стен, датчики обнаружения крутого обрыва или датчик обнаружения коврового покрытия могут быть загрязнены. Очистите их мягкой и сухой тканью.
Светодиодный индикатор состояния док-станции мигает красным цветом	• Пылесборник отсутствует, установите его на место. • Бак для чистой воды пуст или отсутствует. • Бак для грязной воды заполнен или отсутствует.
Плохое пылеулавливание или посторонний шум во время сбора пыли	• Фильтр, воздушная заслонка, отверстие для сбора пыли, воздухозаборное отверстие для сбора пыли, контейнер для пыли или пылесборник засорены, очистите их.
Ткань для влажной уборки плохо самоочищается	• Ткань для мытья полов установлена неровно, прикрепите ее должным образом.
Неисправность автоматического сбора пыли	• Пылесборник отсутствует, установите его на место. • Крышка контейнера для сбора пыли не закрыта надлежащим образом. Плотно закройте крышку. • Если робот-пылесос находится в режиме влажной уборки, после возврата робота-пылесоса на док-станцию функция сбора пыли не будет активирована.
Ткань для уборки не требуется	• В режиме сухой уборки автоматическая очистка ткани для влажной уборки не производится. • Если робот-пылесос начинает работу не на док-станции, или если док-станция не внесена в карту в приложении, робот-пылесос не сможет вернуться на док-станцию для очистки тряпки для влажной уборки. • Бак для чистой воды пуст или отсутствует, бак для грязной воды заполнен или отсутствует.

ОБСЛУЖИВАНИЕ КЛИЕНТОВ

Служба поддержки клиентов

Мы рекомендуем обращаться в службу поддержки клиентов компании «Хайер», а также использовать оригинальные запасные части. Если у вас возникли проблемы с вашей бытовой техникой, пожалуйста, сначала изучите раздел «Устранение неисправностей».

Если вы не нашли решения проблемы, пожалуйста, обратитесь:

— к вашему официальному дилеру или

— в наш колл-центр:

8-800-250-43-05 (РФ),

8-10-800-2000-17-06 (РБ),

— на сайт https://haieronline.ru, где вы можете оставить заявку на обслуживание, а также найти ответы на часто задаваемые вопросы. Обращаясь в наш сервисный центр, пожалуйста, подготовьте следующую информацию, которую вы можете найти напаспортной табличке и в чеке:

Модель _____

Серийный номер _____

Дата продажи_____

Также, пожалуйста, проверьте наличие гарантии и документов о продаже.

Важно! Отсутствие на приборе серийного номера делает невозможной для Производителя идентификацию приборai, как следствие, его гарантийное обслуживание.
Запрещается удалять с прибора заводские идентифицирующие таблички. Отсутствие заводских табличек может статьпричиной отказа выполнения гарантийных обязательств.

В настоящий документ могут быть внесены изменения без предварительного уведомления.
Производитель оставляет за собой право вносить изменения в конструкцию и комплектацию изделия без дополнительного

ГАРАНТИЙНЫЕ УСЛОВИЯ

Уважаемый покупатель!

Корпорация Haier, находящаяся по адресу: Room S401, Haier Brand building, Haier Industry park, Hi-tech Zone, Laoshan District, Qingdao, Китай, благодарит Вас за Ваш выбор, гарантирует высокое качество и безупречное функционирование данного изделия при соблюдении правил его эксплуатации. Официальный срок службы на изделия бытовой техники, предназначенные для использования в быту: на телевизоры, микроволновые печи — 5 лет, на планшетные компьютеры, ноутбуки и приставки телевизионные — 3 года, на пылесосы — 4 года, на мобильные телефоны и гироскутеры — 2 года, на остальные товары — 7 лет со дня передачи изделия конечному потребителю. Учитывая высокое качество продукции, фактический срок службы может значительно превышать официальный. Рекомендуем по окончании срока службы обратиться в Авторизованный сервисный центр для проведения профилактических работ и получения рекомендаций. Вся продукция изготовлена с учетом условий эксплуатации и соответствует требованиям технических регламентов Евразийского экономического (Таможенного) союза.

Во избежание недоразумений, убедительно просим Вас при покупке внимательно изучить эксплуатационную документацию, условия гарантийных обязательств. Данное изделие представляет собой технически сложный товар бытового назначения. Если купленное Вами изделие требует специальной установки и подключения, настоятельно рекомендуем Вам обратиться в Авторизованный сервисный центр Haier.

Корпорация Haier подтверждает принятие на себя обязательств по удовлетворению требований потребителей, установленных действующим законодательством о защите прав потребителей, иными нормативными актами в случае обнаружения недостатков изделия. Однако Корпорация Haier оставляет за собой право отказать как в гарантийном, так и дополнительном сервисном обслуживании изделия в случае несоблюдения изложенных ниже условий.

Условия гарантийного и дополнительного сервисного обслуживания

Корпорация Haier устанавливает гарантийный срок 12 месяцев со дня передачи товара потребителю. Во избежание возможных недоразумений сохраняйте в течение срока службы документы, прилагаемые к Изделию при его продаже (товарный чек, кассовый чек, эксплуатационная документация).

Гарантийное обслуживание производится исключительно Авторизованными сервисными центрами Haier. Полный список Авторизованных сервисных центров вы можете узнать в Информационном центре Haier по телефонам:

8-800-250-43-05 — для Потребителей из России (бесплатный звонок из регионов России)
8-10-800-2000-17-06 — для Потребителей из Беларуси (бесплатный звонок из регионов Беларуси)

или на сайте: https://haieronline.ru или сделав запрос по электронной почте: help@haieronline.ru.
Данные Авторизованных сервисных центров могут быть изменены, за справками обращайтесь в Информационный центр Haier.

ГАРАНТИЙНЫЕ УСЛОВИЯ

Гарантийное обслуживание не распространяется на изделия, недостатки которых возникли вследствие:

— нарушения потребителем условий и правил эксплуатации, хранения и/или транспортировки товара;
— неправильной установки и/или подключения изделия;
— нарушения технологии работ с холодильным контуром и электрическими подключениями, как и привлечение к монтажу Изделия лиц, не имеющих соответствующей квалификации, подтвержденной документально;
— отсутствия своевременного технического обслуживания Изделия в том случае, если этого требует инструкция по эксплуатации;
— избыточного или недостаточного давления в водопроводной сети;
— применения моющих средств, несоответствующих данному типу изделия, а также превышения рекомендуемой дозировки моющих средств;
— использования изделия в целях, для которых оно не предназначено;
— действий третьих лиц: ремонт или внесение несанкционированных изготовителем конструктивных или схемотехнических изменений неуполномоченными лицами;
— отклонений от стандартов и норм питающих сетей;
— действия непреодолимой силы (стихия, пожар, молния т. п.);
— несчастных случаев, умышленных или неосторожных действий потребителя или третьих лиц;
— если обнаружены повреждения, вызванные попаданием внутрь изделия посторонних предметов, веществ, жидкостей, насекомых, продуктов жизнедеятельности насекомых;
— срабатывание термозащиты в следствии включения не заполненного/не полностью заполненного водой бака водонагревателя.

Гарантийное обслуживание не распространяется на следующие виды работ:

— установка и подключение изделия на месте эксплуатации;
— инструктаж и консультирование потребителя по использованию изделия;
— очистка изделия снаружи либо изнутри.

Гарантийному обслуживанию не подлежат нижеперечисленные расходные материалы и аксессуары:

— фильтры для кондиционеров;
— фильтры, шланги для подвода /слива воды для стиральных и посудомоечных машин;
— шланги, трубки, щетки, насадки, пылесборники, фильтры для пылесосов;
— тарелки, вертелы, решетки, блюдца и подставки для микроволновых печей;
— фильтры, поглотители запахов, лампочки, полки, ящики, подставки и другие емкости для хранения продуктов в холодильниках;
— пульты управления, аккумуляторные батареи, элементы питания, внешние блоки питания и зарядные устройства;
— документация, прилагаемая к изделию.

Периодическое обслуживание изделия (замена фильтров и т. д.) производится по желанию потребителя за дополнительную плату.

Важно! Отсутствие на приборе серийного номера делает невозможной для Производителя идентификацию прибора и, как следствие, его гарантийное обслуживание. Запрещается удалять с прибора заводские идентифицирующие таблички. Повреждение или отсутствие заводских табличек может стать причиной отказа выполнения гарантийных обязательств.

Haier

ӨЗІН-ӨЗІ ТАЗАРТУ СТАНЦИЯСЫ БАР РОБОТ-ШАҢСОРҒЫШ

ПАЙДАЛАНУШЫ НҰСҚАУЛЫҒЫ

Моделі

HSR PRO R3

Мінсіз • тазалық

Құрылғыны қолданар алдында осы пайдаланушы нұсқаулығын мұқият оқып шығыңыз және оны кейінірек пайдалану үшін сақтап қойыңыз

Жайлы тазалау әлеміне қош келдіңіз!

Біздің робот-шаңсорғышты таңдағаныңыз үшін рақмет!

Робот-шаңсорғышты пайдалану кезінде сіздің максималды жайлылығыңыз бен ыңғайлылығыңыз үшін осы Пайдаланушы нұсқаулығында робот-шаңсорғыш пен жуғыш саптаманың қысқаша сипаттамасы, жылдам орнату және теңшеу бойынша ұсыныстар, сондай-ақ пайдалану және техникалық қызмет көрсету туралы маңызды ақпарат берілген.

Пайдалануға байланысты сұрақтар туындаған жағдайда біздің Техникалық қолдау қызметіне хабарласыңыз. Біздің мамандар тобы әрқашан көмекке келіп, сізді қызықтыратын барлық сұрақтарға жауап беруге дайын.

Робот-шаңсорғыштың функцияларына толық қол жеткізу үшін Smart Life қолданбасын QR коды немесе қолданбалар дүкені (APP Store немесе Google Play) арқылы жүктеп алыңыз, содан кейін оны смартфонмен синхрондаңыз.

МАЗМҰНЫ

1. Қауіпсіздік техникасы жөніндегі нұсқаулық 3
2. Құрылғы туралы 4
3. Құрылғыны орнату 10
4. Пайдаланушы нұсқаулығы 11
5. Smart LIFE орнату 11
6. Жарық индикаторлары туралы 18
7. Жоспарлы техникалық қызмет көрсету 21
8. Негізгі параметрлер 26
9. Қоршаған ортаны қорғау жөніндегі ақпарат 27
10. Ақаулықтарды іздеу және жою 27
11. Сұрақтар мен жауаптар 28

Қауіпсіздік техникасы жөніндегі нұсқаулық

Пайдалануды шектеу

- Құрылғы тек үйде еденді тазалауға арналған. Оны ашық ауада (мысалы, ашық балконда), еденнен басқа беттерде (мысалы, диванда), сондай-ақ коммерциялық немесе өндірістік орынжайларда пайдалануға тыйым салынады.
- Робот-шаңсорғышқа немесе зарядтау док-станциясына (бұдан әрі — «док-станция») отырмаңыз және тұрмаңыз.
- Док-станцияның құлап кетуіне жол бермеу үшін оны жылжытқан кезде оны төменгі панельден көтермеңіз немесе ұстамаңыз.
- Док-станцияның тазалау панеліне ешқандай заттарды қоймаңыз.
- Су бағына құрылғымен пайдалануға рұқсат етілмеген тазарту және дезинфекциялау құралдарын қоспаңыз. Әйтпесе, бұл робот-шаңсорғыш пен док-станцияның елеулі бүлінуіне әкелуі мүмкін.
- Ұзынқадалы кілем жабындыларын тазалауға арналған робот-шаңсорғышты пайдаланбаңыз. Түсі қаралау кілем жабындары сапасыз тазалануы мүмкін.
- Робот-шаңсорғыш пен док-станцияны тазаламас бұрын оларды желіден ажырату ұсынылады.
- Робот-шаңсорғыштағы кабельдерді шатастырмау үшін тазалауды бастамас бұрын оларды еденнен алып тастаңыз.
- Назар аударыңыз: робот-шаңсорғыш пен док-станция ойыншық емес. Ол жұмыс істеп тұрған кезде балалар мен үй жануарларын құрылғыдан аулақ ұстаңыз.
- Жанып жатқан заттарды (мысалы, темекі тұқылдары, сіріңкелер, күл және т.б.) кетіру үшін робот-шаңсорғышты пайдаланбаңыз.
- Құрылғыны 40 °C-тан жоғары немесе 0 °C-тан төмен температурада, сондай-ақ қатты ылғалды немесе тұтқыр беттерде сақтамаңыз немесе пайдаланбаңыз.
- Робот-шаңсорғыш жұмыс істеп тұрған кезде жарақат алмау үшін адамдардың немесе үй жануарларының айналмалы щеткаға жақындауына жол бермеңіз.
- Құрылғыны қорғаныс қоршауынсыз аспалы конструкцияларда (мысалы, екі деңгейлі еденде, ашық балконда, үстелдің үстінде) пайдаланбаңыз.
- Ұсақ заттарды (мысалы, кілемшелер мен аяқ киімдер) баспалдақтардың шетіне немесе робот-шаңсорғыш оңай құлап кететін басқа жерлерге қоймаңыз. Әйтпесе, бұл заттар құлау датчигінің жұмысына кедергі келтіруі және робот-шаңсорғыштың құлауына әкелуі мүмкін.
- Тазартылатын еденнен барлық қатты немесе өткір заттарды (мысалы, әрлеу материалдарының қалдықтары, шыны, шегелер және т.б.) алып тастау керек, әйтпесе робот-шаңсорғыш пен еден бүлінуі мүмкін.
- Тазартылатын еденде судың көп болмағанына көз жеткізіңіз. Әйтпесе, су робот-шаңсорғыштың ішіне кіріп, оны бұзуы мүмкін.
- Құрылғыны тез тұтанатын және жарылғыш заттарды (мысалы, оттықтар, бензин, принтерлер мен көшіргіш машиналарда қолданылатын бояулар мен реңк беретін құрамдар және т.б.) тазарту немесе тазалау үшін пайдаланбаңыз.
- Док-станция орынжайдың ішінде екеніне және ашық оттан, жылу көздерінен, су көздерінен, тар жерлерден немесе робот-шаңсорғыш оңай ілініп қалуы мүмкін учаскелерден алыс тегіс жерге орнатылғанына көз жеткізіңіз.
- Құрылғыны жылжыту үшін тұтқалар ретінде лазерлік қашықтық өлшегіштің қорғаныс қақпағын, робот-шаңсорғыштың жоғарғы қақпағын, соққыға қарсы бамперді, док-станцияның жоғарғы қақпағын, су бағының тұтқасын және басқа бөлшектерді пайдаланбаңыз.
- Робот-шаңсорғыштың жұмысына кедергі келтірмеу және робот-шаңсорғыштың соқтығысуы нәтижесінде үйіңіздегі құнды заттарға зақым келтірмеу үшін еденнен барлық сынғыш заттарды және басқа кедергілерді (мысалы, вазалар, пластик пакеттер және т.б.) алып тастаңыз.
- Пайдаланушы нұсқаулығының барлық нұсқауларын орындаңыз. Дұрыс пайдаланбау салдарынан келтірілген залал мен бүліну үшін пайдаланушы жауапты болады.

Аккумулятор және зарядтау

- Құрылғыны тек түпнұсқа док-станциясының көмегімен зарядтауға болады.
- Сенімді жерге тұйықталған қолайлы қуат көзін пайдаланғаныңызға көз жеткізіңіз. Әйтпесе, бұл электр тогының соғуына және басқа қауіптерге әкелуі мүмкін.
- Сенімді жерге тұйықталған қуат көзі болмаған жағдайда, құрылғымен жұмыс басталғанға дейін кәсіби электрикпен байланысу қажет.
- Аккумуляторды мен док-станцияны тиісті нұсқауларсыз бөлшектеуге, жөндеуге немесе түрлендіруге тыйым салынады.
- Док-станцияны пайдалану кезінде ұзақ үзіліс кезінде оны желіден ажыратыңыз.
- Пайдаланылған аккумуляторлар қалдықтарды қайта өңдеу жөніндегі мамандандырылған ұйымдарға кәдеге жаратуға міндетті түрде берілуге тиіс. Аккумуляторларды өздігінен тастауға тыйым салынады.
- Док-станцияның түйіспелерін дымқыл майлықпен, дымқыл шүберекпен немесе су қолмен сүртуге немесе тазалауға тыйым салынады.
- Құрылғы док-станциясында көрсетілген кернеуге сәйкес келетін желі кернеуінде жұмыс істейтініне көз жеткізіңіз.
- Егер құрылғыны тасымалдау қажет болса, оның қуатсыз екеніне көз жеткізіңіз. Сондай-ақ, түпнұсқа қаптау қорабын пайдалану ұсынылады.
- Құрылғыны желіге қосу үшін тек жеткізу жиынтығынан шыққан қуат кабелін пайдаланыңыз. Әйтпесе, қауіпті жағдайлар туындауы мүмкін (түтіндеу, қызып кету немесе тұтану).
- Найзағай немесе желіде тұрақсыз кернеу болған жағдайда тиісті қорғаныс шараларын қабылдау қажет.
- Қандай да бір кернеу түрлендіргіштері бар құрылғыны пайдалануға тыйым салынады. Әйтпесе, кепілдіктің күші жойылады, сонымен қатар қауіпті жағдайлар туындауы мүмкін.
- Зақымдалған қуат кабелін пайдаланбаңыз. Қуат кабелі зақымдалған жағдайда қауіпті болдырмау үшін оны дайындаушы, сервистік қызмет немесе осыған ұқсас білікті персонал ауыстыруы тиіс.
- Робот-шаңсорғышты пайдалану кезінде ұзақ үзіліс кезінде оны толығымен зарядтаңыз, токтан ажыратыңыз және суық және құрғақ жерде сақтаңыз. Аккумулятордың толық таусылуын болдырмау үшін роботты кем дегенде 3 айда бір рет зарядтаңыз.

Лазерлік датчиктерді қауіпсіз пайдалану жөніндегі нұсқаулық

- Робот-шаңсорғышқа кіріктірілген лазерлік қашықтық өлшегіш IEC 60825-1:2014 стандартына сәйкес 1-класты лазерлік аппаратура үшін стандарт талаптарына сәйкес келеді және қауіпті лазерлік сәуле шығармайды.

Ескертпе

- Роботты пайдалануға 8 жастан асқан балалар, сондай-ақ физикалық, сенсорлық немесе ақыл-ой қабілеті шектеулі немесе тәжірибесі мен білімі жеткіліксіз адамдар, егер олар тікелей бақылауда болса немесе роботты қауіпсіз пайдалануға үйретілген болса және онымен байланысты қауіпті білсе, жіберіледі. Балалардың роботпен ойнауына жол бермеңіз. Балаларды қараусыз тазалауға және техникалық қызмет көрсетуге жол бермеңіз.

Радиожиілік сәулеленуінің әсері туралы ақпарат

- Шекті рұқсат етілген әсер ету деңгейі (ШРӘ) құрылғы мен адам арасындағы d=20 см қашықтық негізінде анықталады. Құрылғының радиожиілік сәулелену нормаларына сәйкестігін қамтамасыз ету үшін құрылғы мен адам арасындағы 20 см қашықтықты сақтау қажет.

Құрылғы туралы

Жиынтықталымы

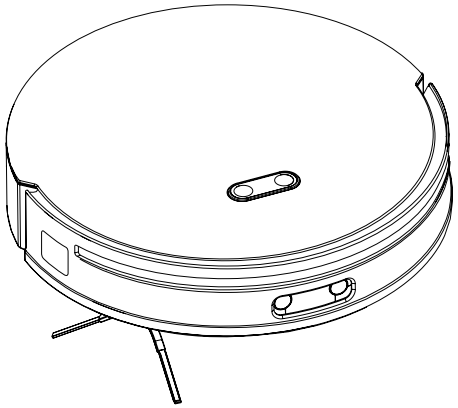

Робот-шаңсорғыш

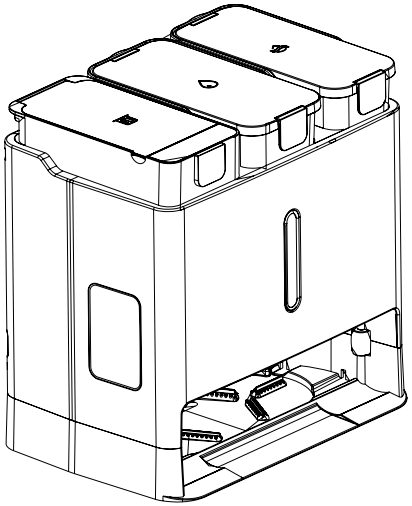

Док-станция
Бір рет қолданылатын шаңжинағыш

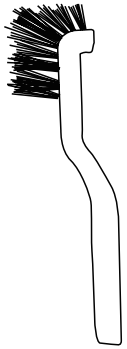

Тазалау щеткасы

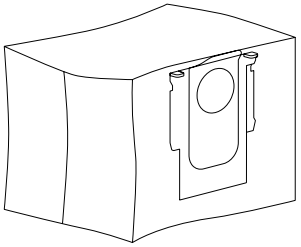

Бір рет қолданылатын шаңжинағыш
Орнатылған *1
Ауыстыру *1

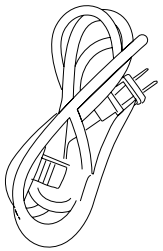

Қуат кабелі

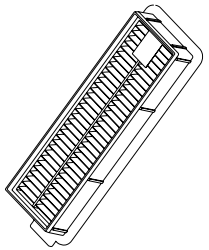

HEPA сүзгісі *2
Зауытта орнатылады *1
Ауыстыру *1

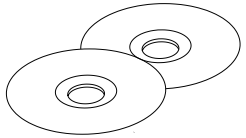

Ылғал тазалауға арналған шүберек *2 жұп
Зауытта орнатылады *1 жұп
Ауыстыру *1 жұп

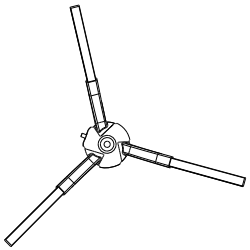

Бүйірлік щетка Зауытта орнатылады *1
Ауыстыру *1

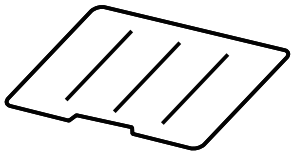

Жылдам бастау жөніндегі нұсқаулық

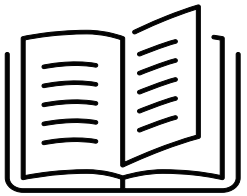

Пайдаланушы нұсқаулығы

Құрылғы туралы

Робот-шаңсорғыш

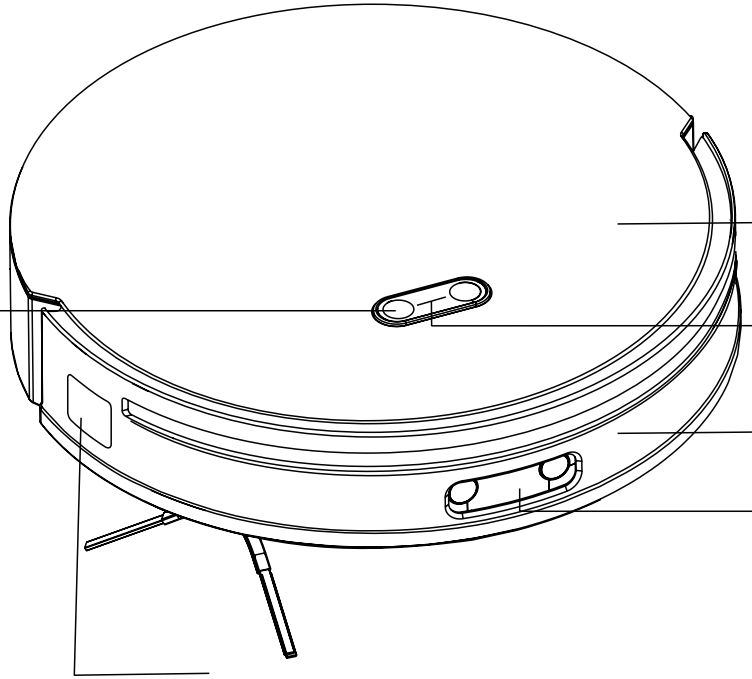

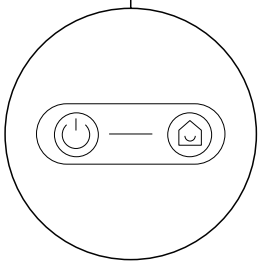

Зарядтау түймесі:
Функциясы: робот-шаңсорғышты зарядтау үшін док-станцияға қайтару
Басып, 10 с бойы ұстап тұрыңыз:
Зауыттық параметрлерді қалпына келтіру

Бастау/тоқтату түймесі:
Функция: тазалауды бастау/тоқтата тұру
Ағымдағы режимнен шығу үшін осы батырманы 3 с басып тұрыңыз

Желі параметрлерін теңшеуді бастау үшін бастау/тоқтату түймесін және зарядтау түймесін бір уақытта басып, оларды 3 с басып тұрыңыз

Құрылғы туралы

Робот-шаңсорғыш

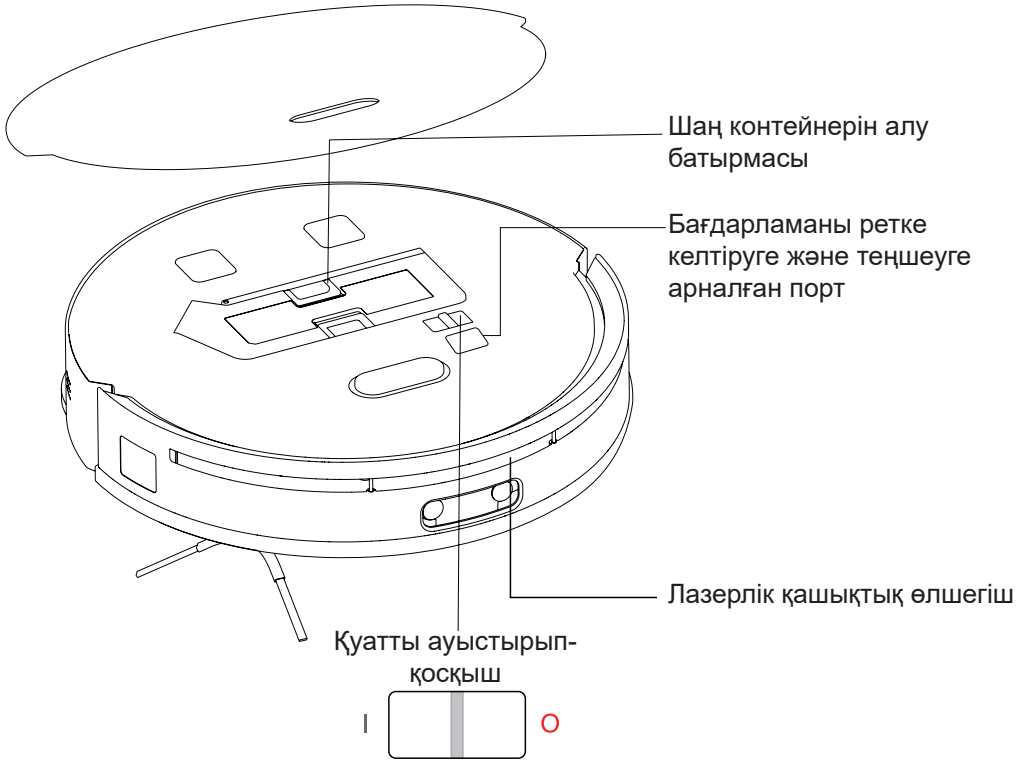

Робот-шаңсорғышты қосу және зарядтау үшін оны "I" режиміне ауыстыру керек.

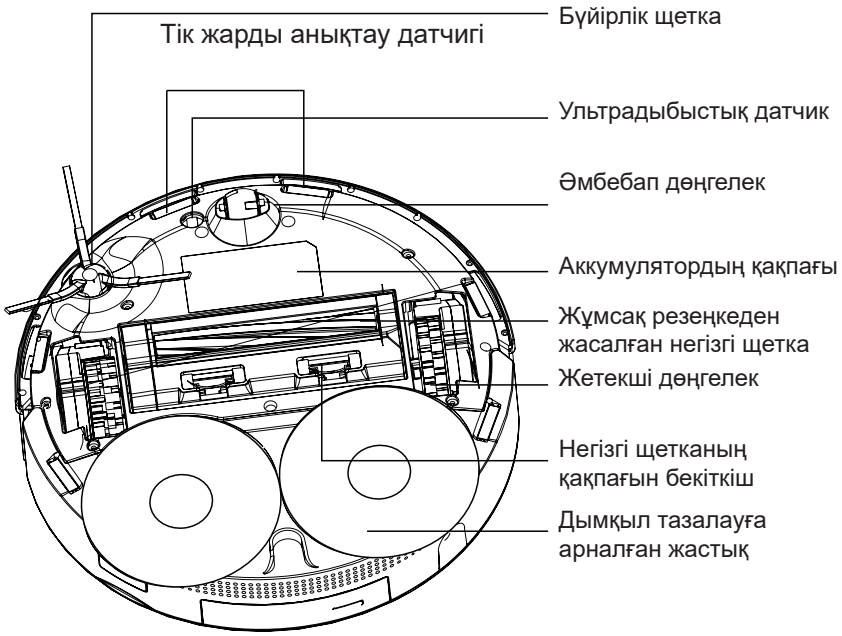

Құрылғы туралы

Робот-шаңсорғыш

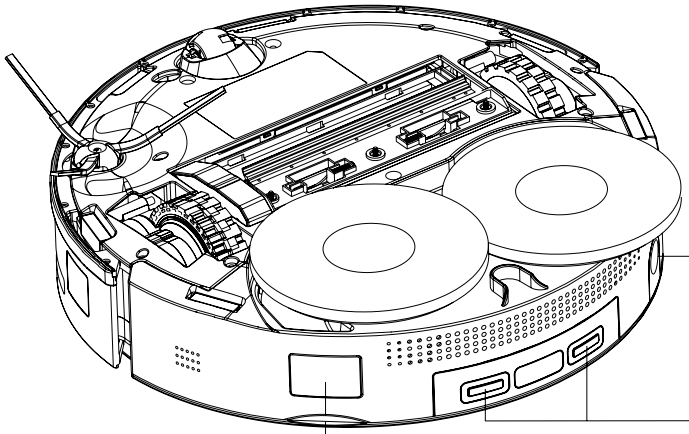

Шаң контейнері

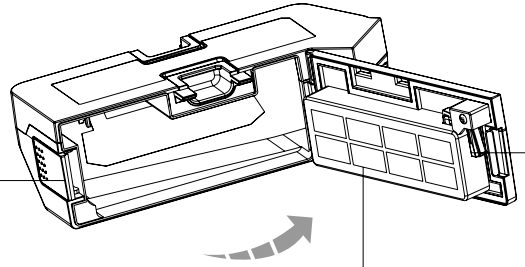

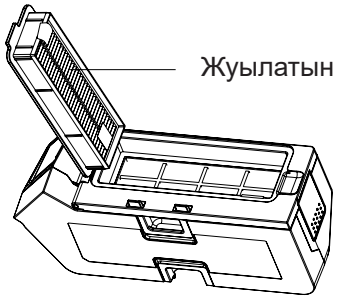

Құрылғы туралы

Док-станция (өзін-өзі тазарту станциясы)

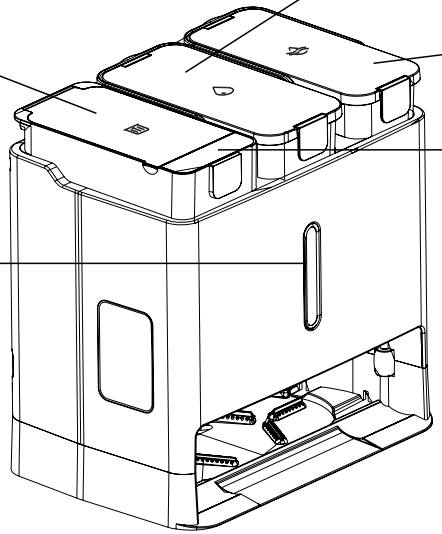

Күй индикаторы

- Бастау/тоқтату түймесі Функциясы: тазалауды бастау/тоқтата тұру Ағымдағы режимнен шығу үшін осы түймені 3 секунд басып тұрыңыз
- Өзін-өзі тазарту түймесі Функциясы: өзін-өзі тазарту станциясына оралу/өзін-өзі тазарту станциясынан шығу Өзін-өзі тазартуды бастау үшін түймені 3 с басып тұрыңыз
- Іске қосу/өшіру үшін бастау/тоқтату түймесін және өзін-өзі тазарту түймесін бір уақытта басып, оларды 6 с басып тұрыңыз
- Таза суға арналған бактың күйі
- Лас суға арналған бактың күйі
- Шаңжинағыштың күйі
- Аккумулятордың күйі

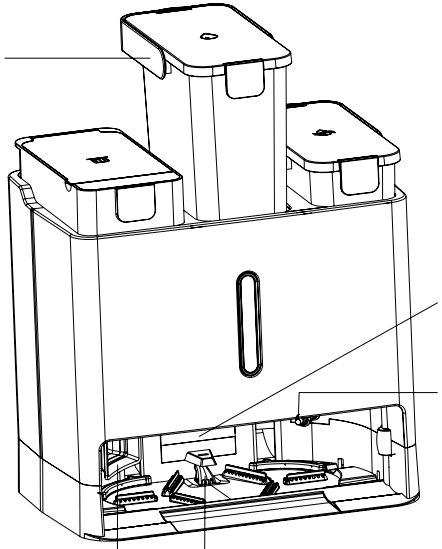

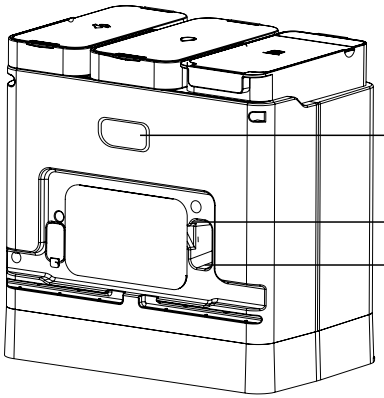

Бағдарламаны ретке келтіруге және теңшеуге арналған порт (тек сервис қызметкерлері үшін, өздігінен теңшеу әрекеттері құрылғыны біржола бұзуы мүмкін)

Қуат кабелінің ұстағышы

Қуат көзінің порты

Құрылғы туралы

ЕСКЕРТПЕ

1. Құрылғыны іске қоспас бұрын сымдарды, қатты және өткір заттарды (мысалы, шегелер мен әйнектер), тұрақсыз, сынғыш, құнды және басқа заттарды және робот-шаңсорғышпен шатастырмау, кептеліп қалу, сүйреу немесе қағып кету, робот-шаңсорғыштың бүлінуін және адамдарды жарақаттамау үшін қауіпті болуы мүмкін басқа заттарды еденнен алыңыз.

2. Егер құрылғы еденнен жоғары учаскелерде қолданылса, робот-шаңсорғыштың кездейсоқ құлап кетуіне жол бермеу үшін сенімді қорғаныс қоршауларын қолдану қажет, бұл адамдарды жарақаттандыруы немесе мүлікті бүлдіруі мүмкін.

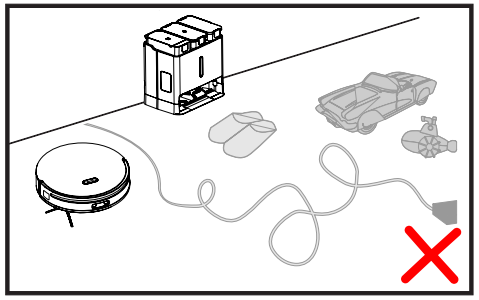

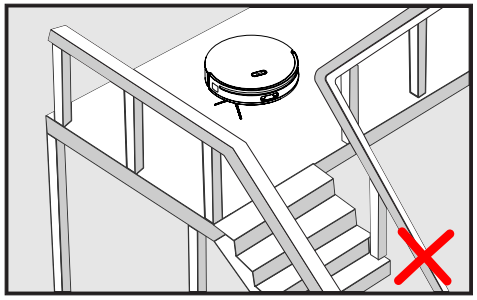

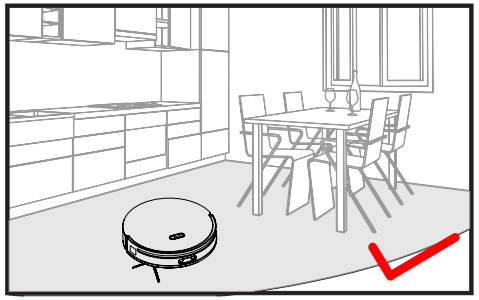

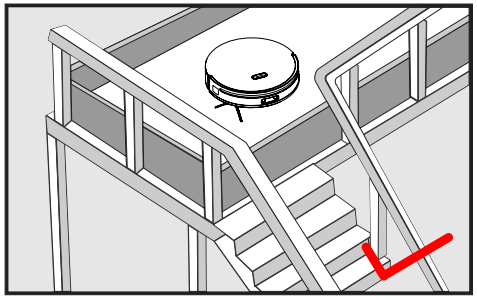

Ескертулер:

- Бірінші тазалау кезінде ықтимал проблемаларды болдырмау және одан әрі үздіксіз жұмыс істеуді қамтамасыз ету үшін бүкіл процесс барысында роботты қадағалау ұсынылады.
- Егер кейбір учаскелер тазалауды қажет етпесе немесе робот-шаңсорғыштың кептеліп қалуына себеп болса, мобильді қолданбада робот-шаңсорғыш осы учаскелерді айналып өтуі үшін тыйым салынған аймақты орнатуға болады.
- Қатты немесе өткір заттарды (мысалы, әрлеу материалдарының қалдықтары, шыны, шегелер және т.б.) кетіру үшін робот-шаңсорғышты пайдаланбаңыз, әйтпесе робот-шаңсорғыш пен еденді сырып тастауға болады.

Құрылғыны орнату

Құрастыру

1. Док-станцияны қатты және тегіс жерге қойыңыз.

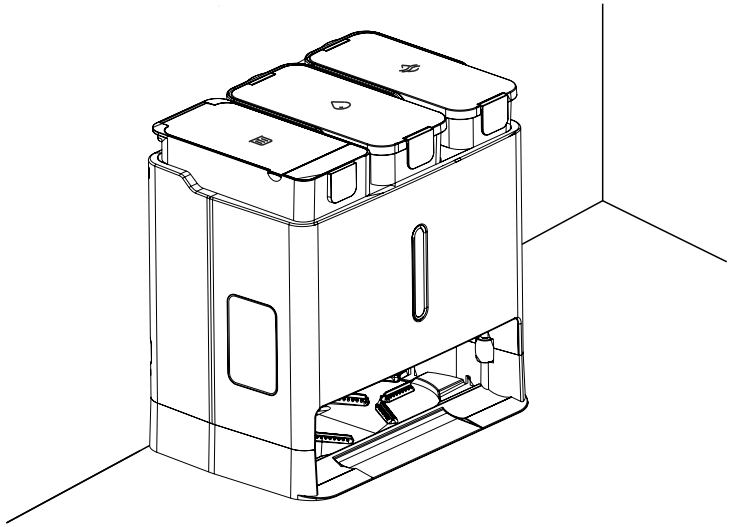

2. Суретте көрсетілгендей, қуат кабелін жалғаңыз және док-станциядағы индикатордың жанып тұрғанына көз жеткізіңіз және қажет болған жағдайда сымның артық бөлігін кабель ұстағышына ораңыз.

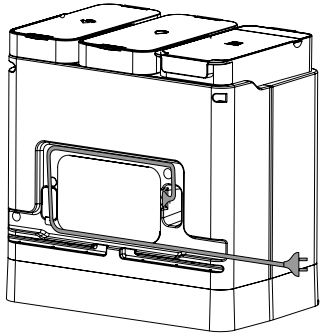

Ескерту: Қуат кабелін ұстағыштың сол жағынан да, оң жағынан да шығаруға болады.

Док-станцияны орналастыру

Док-станцияны қабырғаның жанында қатты және тегіс бетке қойыңыз (мысалы, ағаш еден, тақтайша және т.б.), бүйірлерінде 0,5 м және алдында 1,5 м бос орын қалдырыңыз. Мобильді қолданбаның сапалы жұмыс істеуін қамтамасыз ету үшін орынжайда жақсы Wi-Fi сигналы бар екеніне көз жеткізіңіз. Содан кейін қуат көзін қосыңыз.

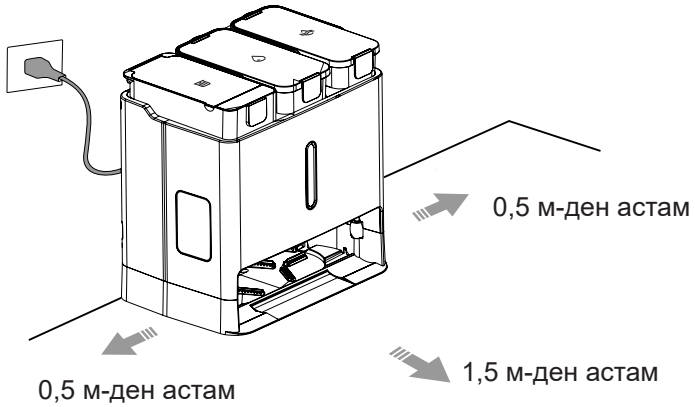

Құрылғыны орнату

Ескертулер:

- Робот-шаңсорғыш тігінен орналасқан кабельді іліп алып, оны артына сүйреп апара алады, бұл док-станциясының дұрыс жұмыс істемеуіне немесе электр қуатын өшіруге әкеледі.
- Егер док-станциясында ақаулық анықталса, индикатор жанып, қызыл түспен жанады.
- Док-станция орынжайдың ішінде екеніне және ашық оттан, жылу көздерінен, су көздерінен, тар жерлерден немесе робот-шаңсорғыш оңай ілініп қалуы мүмкін учаскелерден алыс тегіс жерге орнатылғанына көз жеткізіңіз.
- Док-станцияны қатты емес бетке орналастырған кезде (мысалы, кілем жабындарында) төңкерілу болуы мүмкін және робот-шаңсорғыш док-станциядан шыға алмайды.
- Док-станцияны тікелей күн сәулесінің астында орналастырмаңыз және сигналдың өтетін жерін кез келген заттармен жаппаңыз. Әйтпесе, робот-шаңсорғыш автоматты түрде док-станцияға орала алмайды.
- Таза суға арналған бак, лас суға арналған бак, шаңжинағыш және док-станциясының өзін-өзі тазалау сүзгісі орнатылмаса, док-станцияны пайдаланбаңыз.
- Док-станцияны техникалық қызмет көрсету нұсқауларына сәйкес дұрыс күйде ұстаңыз және оны дымқыл шүберекпен немесе дымқыл майлықпен тікелей сүртпеңіз.
- Әрбір док-станция зауыттық сынақтан өтеді және су құбырының ішіндегі судың аз мөлшері мүлдем қалыпты жағдай болып саналады.

Қосу және зарядтау

Робот-шаңсорғыштың жоғарғы қақпағын ашыңыз, қорғаныс көбігін алып тастаңыз, қуат қосқышын басыңыз және бастау/тоқтату түймесінің индикаторы біркелкі жарықпен жанғанша күтіңіз. Осыдан кейін робот-шаңсорғышты суретте көрсетілгендей зарядтау үшін док-станцияға орнатыңыз. Робот-шаңсорғыш кіріктірілген қуатты қайта зарядталатын литий-ионды аккумуляормен жабдықталған. Аккумуляторды жұмыс күйінде ұстау үшін күнделікті пайдалану кезінде робот-шаңсорғыш үнемі зарядталып тұрғанын қадағалаңыз.

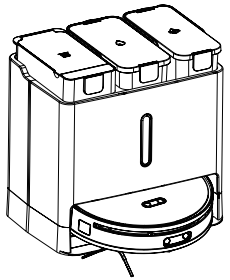

Ескерту: Егер аккумулятор заряды таусылса, құрылғы іске қосыла алмайды. Бұл жағдайда робот-шаңсорғышты тікелей док-станциясына қойыңыз.

Пайдаланушы нұсқаулығы

Қосу/өшіру

Робот-шаңсорғыштың жоғарғы қақпағын ашып, қорғаныс көбігін алып тастаңыз және қуат қосқышын басыңыз, содан кейін қуат индикаторы жанады. Робот-шаңсорғыштың іске қосылуын және күту режиміне өтуін күтіңіз.

Қуат қосқышын басыңыз, сонда робот-шаңсорғыш өшеді.

Ескерту: Робот-шаңсорғыш өшірулі күйде зарядталмайды.

SMART LIFE ОРНАТУ

1. Қолданбаны орнату

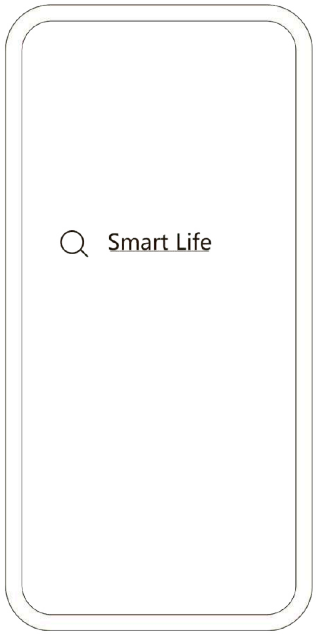

Download on the App Store

GET IT ON Google Play

Қолданбаны орнату үшін қолданбалар дүкеніне "Smart Life" деп теріңіз

SMART LIFE орнату

2. Есептік жазбаны тіркеу

Электрондық поштаңызды немесе ұялы телефон нөміріңізді енгізіңіз

Әрі қарай тексеру кодын енгізу керек

Есептік жазбаның құпиясөзін орнатыңыз

3. Құрылғыны қосу

Қолданбаға роботты оңай қосу үшін төмендегі нұсқауларды орындаңыз

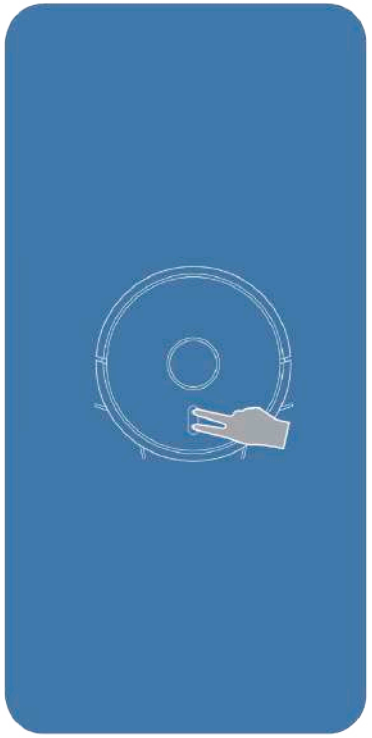

Құрылғыдағы екі пернені бір уақытта 3 секунд басып тұрыңыз. Индикатор тез жыпылықтайды, бұл құрылғының қосылуға дайындығын білдіреді.

SMART LIFE орнату

Қолданбаны ашып, таңдау немесе "+" немесе "Құрылғы қосу" белгішесін басыңыз

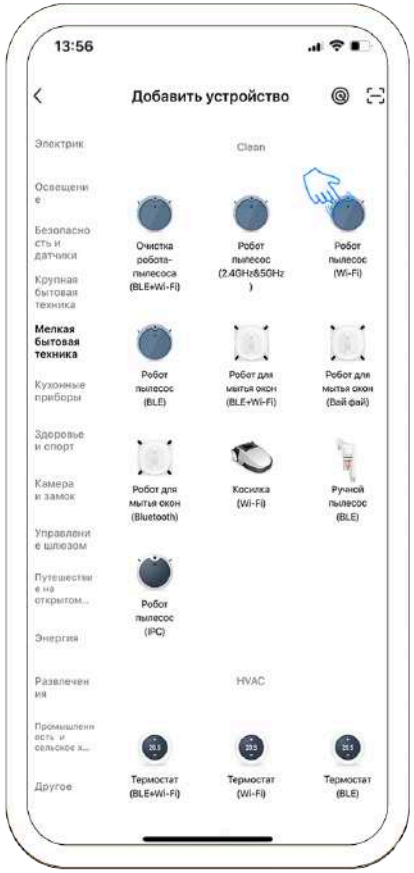

"Робот-шаңсорғыш (Wi-Fi)" санатын, содан кейін "Wi-Fi робот-шаңсорғышы" пунктін таңдаңыз

Қосылыңыз (тек Wi Fi 2.4G режимінде), содан кейін Әрі қарай батырмасын басыңыз

SMART LIFE орнату

Индикатордың тез жыпылықтайтынына көз жеткізіңіз

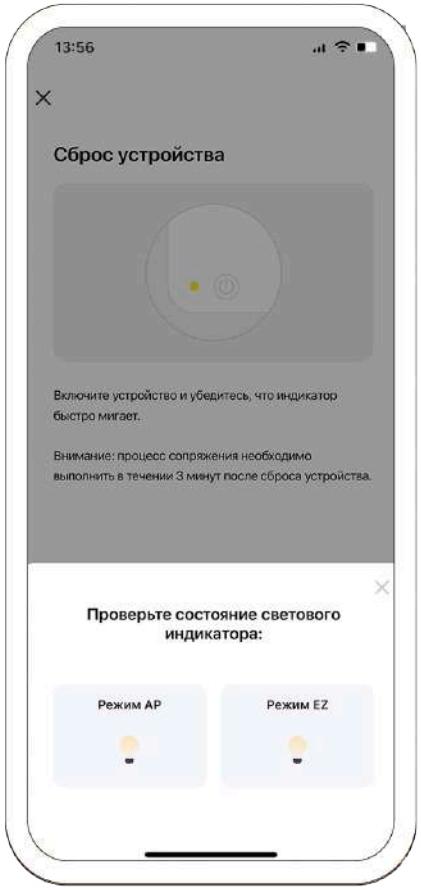

"AP режимін" таңдаңыз

"Қосылуға өту" батырмасын басыңыз

SMART LIFE орнату

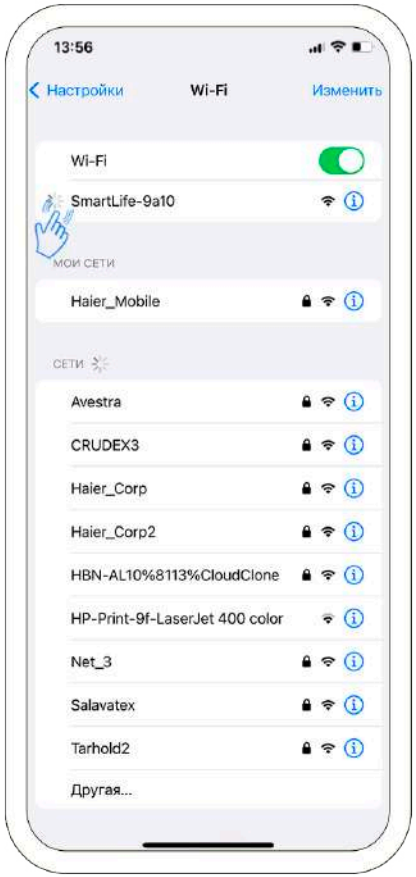

Роботтың қосылу нүктесін таңдаңыз (Smartlife-тен басталады)

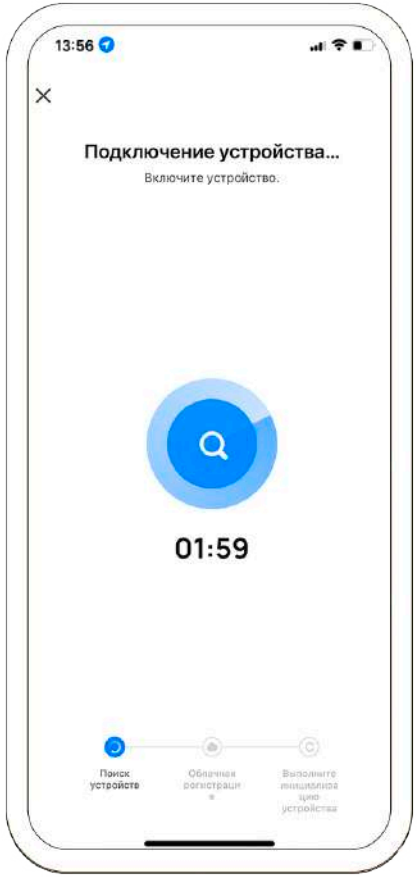

Қосылуды күтіңіз

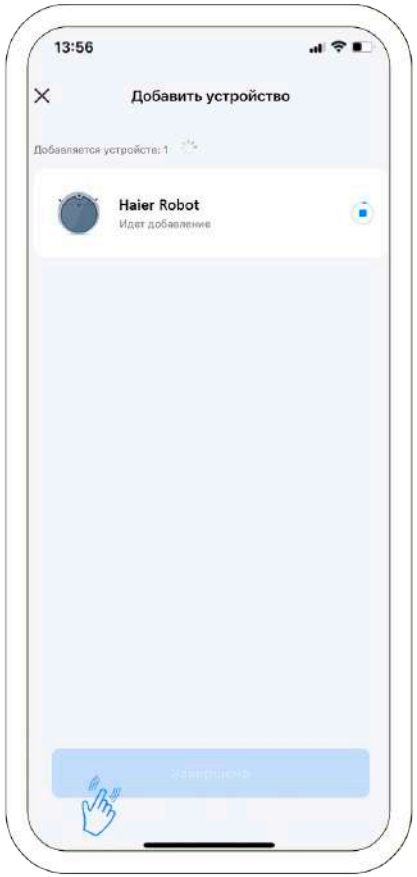

Сәтті қосылғаннан кейін "Аяқталды" батырмасын басыңыз. Құрылғы пайдалануға дайын

2. Wi-Fi желісінің параметрлерін қалпына келтіріңіз

а. Желі параметрлерін теңшеу режиміне өту үшін бастау/тоқтату және зарядтау түймесін бір уақытта басып тұрыңыз және «Желі параметрлерін теңшеуді бастау» дауыстық хабары шыққанша 3 секунд ұстап тұрыңыз және Wi-Fi индикаторы баяу жыпылықтай бастағанша күтіңіз.

Wi-Fi индикаторы:

Жанбайды: Wi-Fi функциясы өшірілген

Баяу жыпылықтайды: қосылымды күту

Тұрақты: Wi-Fi желісіне қосылу

Ескерту:

Егер роутер баптауларын өзгертуге, ұмытылған құпиясөзге немесе басқа себептерге байланысты смартфон мен робот-шаңсорғыш арасында байланыс орнатылмаса, Wi-Fi желісінің параметрлерін қалпына келтіріп, желі параметрлерін реттеу режиміне өтіп, робот-шаңсорғышты жаңа құрылғы ретінде қосыңыз.

Суға арналған бакты толтыру

Суға арналған бакты алыңыз, бактың жоғарғы қақпағын ашыңыз және оны MAX белгісіне дейін құбыр сумен толтырыңыз, содан кейін бактың жоғарғы қақпағын жауып, оны қайтадан док-станцияға орнатыңыз.

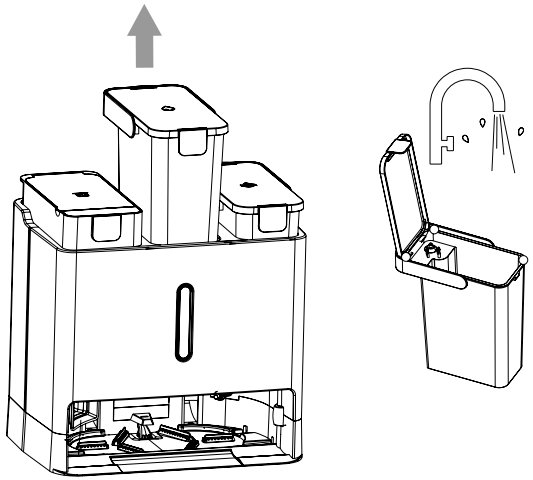

Ескертулер:

- Бакқа ыстық су қоспаңыз, себебі бұл оның деформациясына әкелуі мүмкін.
- Бактың бетінде су қалдықтары болса, бакты орнына қоймас бұрын оларды жұмсақ, құрғақ шүберекпен сүртіңіз.

Ескертулер:

- Мобильді қолданбаның жаңартылуына байланысты нақты жұмыс параметрлері жоғарыдағы сипаттамадан сәл өзгеше болуы мүмкін. Мобильді қолданбадағы нұсқауларды орындаңыз.
- Сымсыз Wi-Fi қосылымы 2,4 ГГц диапазонындағы желілерді қолдайды.
- Егер робот-шаңсорғыш қосылуды 2 минуттан артық күтсе, ол Wi-Fi желілерін іздеу функциясын автоматты түрде өшіреді. Қайта қосылу үшін Wi-Fi желісінің параметрлерін қалпына келтіріп, әрекетті қайталаңыз.

Қолданбада орынжай картасын жылдам жасау

Робот-шаңсорғыш пен смартфонды синхрондау аяқталғаннан кейін қолданбада қосылған құрылғыны таңдап, басты бетке өтіп, «Орынжай картасын жылдам жасау» батырмасын басу керек, ал робот орынжай картасын тез жасайды.

Ескерту: Робот-шаңсорғыш док-станциядан шыққанға дейін «Орынжай картасын жылдам жасау» батырмасын басқаныңызға көз жеткізіңіз, әйтпесе картада док-станция болмауы мүмкін және робот-шаңсорғыш оған қайта оралмауы мүмкін.

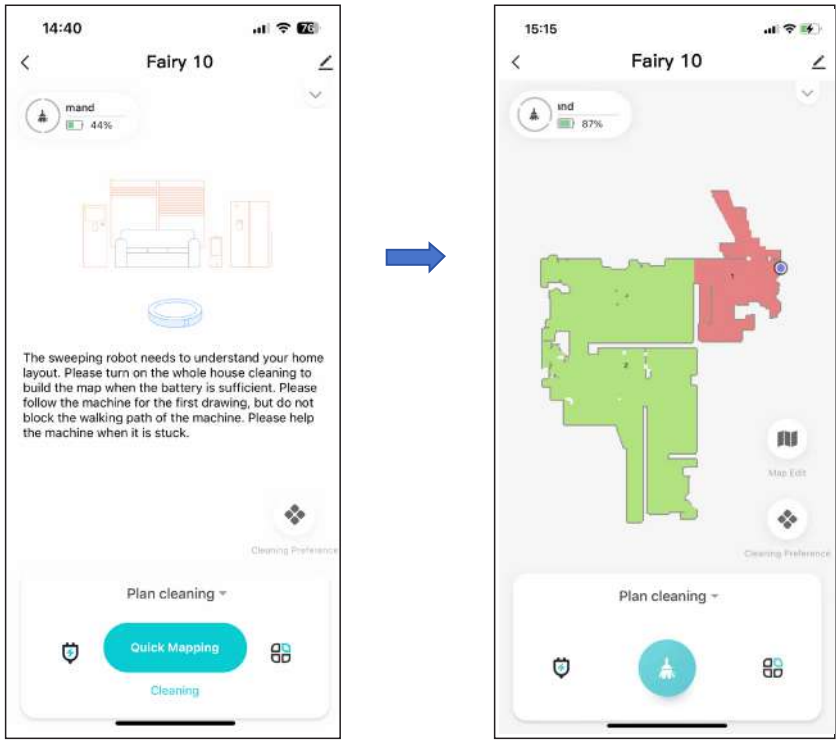

Жарық индикаторлары туралы

1. Робот-шаңсорғыш индикаторлары

Робот-шаңсорғыштағы индикаторлар (солдан оңға қарай): іске қосу/тоқтату индикаторы, Wi-Fi индикаторы және қайтару индикаторы.

белгіше	атауы	мәні	өшірулі күйде
	Іске қосу/тоқтату индикаторы	Робот-шаңсорғыштың іске қосу/тоқтату индикаторы робот-шаңсорғыштың күйін көрсетеді. Құрылғының қалыпты жұмысында индикатор әрқашан жанып тұрады. Мәселе туындаған кезде робот-шаңсорғыштың іске қосу/тоқтату индикаторы қызыл болып жыпылықтайды.	Робот-шаңсорғыш ұйықтап жатқанда немесе өшірулі болғанда, робот-шаңсорғыштың іске қосу/тоқтату индикаторы жанбайды.
—	Wi-Fi индикаторы	Wi-Fi индикаторы Wi-Fi желісінің күйін көрсетеді, желіге қалыпты қосылған кезде Wi-Fi индикаторы әрқашан ақ түспен жанады. Робот-шаңсорғышпен Wi-Fi желісінің параметрлерін теңшеу кезінде индикатор қызыл болып жыпылықтайды.	Робот-шаңсорғыш Wi-Fi желісінен ажыратылған кезде, Wi-Fi индикаторы жанбайды.
	Аккумуляторды зарядтау индикаторы	Аккумуляторды зарядтау индикаторы робот-шаңсорғыштың зарядтау күйін көрсетеді. Зарядтау кезінде индикатор ақ түспен жыпылықтайды. Робот-шаңсорғыш зарядталған кезде индикатор ақ түспен үздіксіз жанып тұрады.	Робот-шаңсорғыш ұйқы режиміне ауысқанда немесе зарядтауды аяқтаған кезде зарядтау индикаторы сөнеді.

2. Док-станцияның индикаторлары

Док-станциядағы шаңжинағыш индикаторлары: іске қосу/тоқтату, шаңжинағыш, таза суға арналған бак, лас суға арналған бак, қуат индикаторы және аккумуляторды зарядтау индикаторы.

белгіше	атауы	мәні	өшірулі күйде
	Іске қосу/тоқтату индикаторы	Станцияның іске қосу/тоқтату индикаторы робот-шаңсорғыштың күйін көрсетеді. Құрылғының қалыпты жұмысы кезінде іске қосу/тоқтату индикаторы ақ түспен жануды жалғастырады. Робот-шаңсорғыш ақаулық туралы сигнал бергенде, іске қосу/тоқтату индикаторы қызыл болып жанады.	Робот-шаңсорғыш ұйықтап жатқанда, іске қосу/тоқтату индикаторы жанбайды.
	Шаңжинағыш индикаторы	Шаңжинағыш индикаторы шаңжинағыштың толу дәрежесін көрсетеді. Шаңжинағыштта ақаулар болмаған жағдайда, шаңжинағыштың индикаторы ақ түспен жануды жалғастырады. Егер шаңжинағыш дұрыс орнатылмаған болса, шаңжинағыш шамы қызыл түспен жанады. Мәселе шешілгеннен кейін бірден индикатор қайтадан ақ түспен жанады.	Робот-шаңсорғыш ұйқы режимінде, шаңжинағыш индикаторы жанбайды.
	Таза суға арналған бактың индикаторы	Таза суға арналған бактың индикаторы таза суға арналған бактың күйін көрсетеді. Егер таза суға арналған бакта қандай да бір проблемалар болмаса, индикатор ақ түспен жанады. Егер таза суға арналған бак орнатылмаған болса немесе су көлемі жеткіліксіз болса, индикатор қызыл түспен жанады. Мәселе шешілгеннен кейін бірден индикатор қайтадан ақ түспен жанады.	Робот-шаңсорғыш ұйқы режимінде болғанда, таза суға арналған бактың индикаторы жанбайды.
	Лас суға арналған бактың индикаторы	Лас суға арналған бактың индикаторы лас суға арналған бактың күйін көрсетеді. Егер лас суға арналған бакта қандай да бір проблемалар болмаса, индикатор ақ түспен жанады. Егер лас суға арналған бак жоқ немесе толып кеткен болса, индикатор қызыл түспен жанады. Мәселе шешілгеннен кейін бірден индикатор қайтадан ақ түспен жанады.	Робот-шаңсорғыш ұйқы режимінде болғанда, лас суға арналған бактың индикаторы жанбайды.
	Аккумулятор күйінің индикаторы	Аккумулятор күйінің индикаторы аккумулятор деңгейін көрсетеді және әрбір белгі зарядтың 25%-на сәйкес келеді. Робот-шаңсорғыш док-станциясында зарядталғанда, тиісті қуат индикаторы жыпылықтайды. Робот док-станциядан тыс болған кезде, тиісті қуат индикаторы үздіксіз жанып тұрады.	Робот-шаңсорғыш ұйқы режимінде болғанда, аккумулятор күйі индикаторы жанбайды.
	Аккумуляторды зарядтау индикаторы	Аккумуляторды зарядтау индикаторы әрқашан қосулы.	Робот-шаңсорғыш ұйқы режимінде болғанда, аккумуляторды зарядтау индикаторы жанбайды.

Пайдаланушы нұсқаулығы

Ылғалды тазалауды бастау

⏻ түймесін басыңыз, сонда робот-шаңсорғыш автоматты түрде жасалған картаға сәйкес тазалау бағдарын жоспарлайды. Алдымен робот тазалау аймағының шеттерін қабырға бойымен, содан кейін аймақтың ортасын сорып, жуады. Тазалау барысында робот-шаңсорғыш шүберекті тазалау және су бағын толтыру уақытын автоматты түрде анықтай алады, сонымен қатар тазалаудың жоғары сапасын қамтамасыз ету үшін шүберекті тазалау және бакты толтыру үшін док-станциясына автоматты түрде оралады.

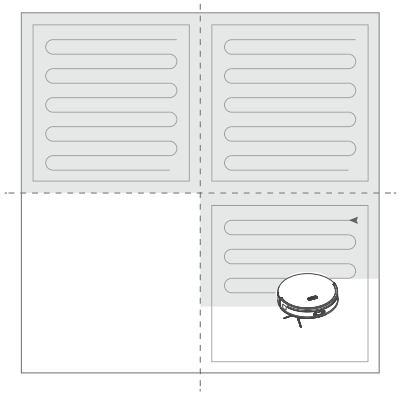

Ескертулер:

- Робот-шаңсорғыш док-станциясына оралып, швабраны тазалай алуы үшін, оны іске қосып, док-станцияны зарядтау күйінде қалдырған жөн, сонымен қатар құрғақ және ылғалды тазалау кезінде док-станцияны жылжытпаған жөн.
- Алғашқы құрғақ және ылғалды тазалау кезінде робот-шаңсорғышты қадағалаңыз және оған ықтимал ақауларды жоюға көмектесіңіз.
- Аккумулятор заряды таусылған жағдайда, тазалауды бастамас бұрын робот-шаңсорғышты зарядтаңыз.
- Тазалау кезінде робот-шаңсорғышпен тиіп, сүйретіліп қалмас үшін еденнен барлық сымдарды (соның ішінде док-станцияның қуат кабелін) және құнды заттарды алып тастаңыз, себебі бұл электр қуатын өшіріп, заттарды немесе сымдарды зақымдауы мүмкін.
- Егер құрғақ және ылғалды тазалау уақыты 10 минуттан аз болса, тазалау аймағы әдепкі бойынша екі рет тазаланады.
- Тазалау кезінде аккумулятордың заряды таусылған жағдайда, робот-шаңсорғыш автоматты түрде зарядтау үшін док-станцияға оралады және зарядтау аяқталғаннан кейін жұмысын тоқтата тұру орнына оралады және тазалауды жалғастырады (тазалауды жалғастыру қосқышы қолданбада іске қосылуы керек).

Кідіріс

Тазалауды тоқтата тұру үшін ⏻ түймесін басыңыз. Тазалауды жалғастыру үшін ⏻ түймесін басыңыз. Робот-шаңсорғышты зарядтау үшін док-станцияға қайтару үшін ⌂ түймесін басыңыз.

Ескерту: Кідірту режимінде тұрған робот-шаңсорғышты док-станциясына қайтару ағымдағы тазалаудың аяқталуына әкеледі.

Ұйқы режимі

10 минуттан астам уақыт бойы ешқандай әрекеттер болмаса, робот-шаңсорғыш автоматты түрде ұйқы режиміне өтеді, ал док-станциядағы түйме индикаторы сөнеді. Робот-шаңсорғышты ұйқы режимінен шығару үшін кез келген түймені басыңыз.

Ескертулер:

- Робот-шаңсорғыш зарядтау аяқталғаннан кейін он минуттан кейін ұйқы режиміне өтеді.
- Егер робот-шаңсорғыш зарядталмай 12 сағат күту күйінде болса, ол автоматты түрде өшеді.

«Мазаламау» режимі

«Мазаламау» режимі әдепкі бойынша өшірілген. «Мазаламау» режимінің әрекет ету мерзімін өзгертуге немесе мобильді қолданбада бұл функцияны өшіруге болады. «Мазаламау» режимі кезінде робот-шаңсорғыш жоспарланған тазалауды орындамайды.

Балалардан қорғау

Қосу және өшіру: Док-станциядағы бастау/тоқтату түймесін және зарядтау түймесін бір уақытта 6 секунд басып тұрыңыз немесе мобильді қолданбада қажетті параметрлерді орнатыңыз. Балаларды қорғау функциясы қосылған кезде, док-станциясында робот-шаңсорғыштың барлық түймелері бұғатталады.

Пайдаланушы нұсқаулығы

Зарядтау

Тазалау аяқталғаннан кейін робот-шаңсорғыш автоматты түрде зарядтау үшін док-станцияға оралады.

Зарядтауды бастау үшін ⌂ түймесін басыңыз. Зарядтау кезінде қуат индикаторы жыпылықтайды.

Ескерту: Егер робот-шаңсорғыш док-станциясын таба алмаса, ол автоматты түрде бастапқы күйіне оралады. Робот-шаңсорғышты зарядтау үшін док-станцияға қолмен қойыңыз.

Жүйені қайта жүктеу

Егер робот-шаңсорғыш түймені басуға жауап бермесе, оны өшіріп, жүйені қайта қосып көріңіз. Робот-шаңсорғыш автоматты түрде қайта жүктеледі.

Зауыттық параметрлерді қалпына келтіру

Егер жүйенің теңшелімдерін қалпына келтіргеннен кейін құрылғы дұрыс жұмыс істемесе, робот-шаңсорғыштағы ⌂ зарядтау түймесін «Зауыттық параметрлерді қалпына келтіруді бастау» дауыстық хабары шыққанша іске қосу күйінде 10 секунд басып тұрыңыз, содан кейін робот-шаңсорғыштың зауыттық параметрлері қалпына келтіріледі.

Ескерту: Зауыттық параметрлерді қалпына келтіргеннен кейін, жоспарланған тазалау және Wi-Fi желісінің параметрлерін теңшеуді қоса, тиісті функциялар зауыттық параметрлерге қайтарылады.

Қолданба функцияларының сипаттамасы

Орынжайды тазалау картасы

Карталарды басқару | Нақты уақыттағы құрғақ және ылғалды тазалау бағдары | Аймақтарды бөлу картасы | Картаны редакциялау

Теңшелетін тазалау режимі

Жоспарланған тазалау | Таңдалған аймақты тазалау | Аймақтарға бөлу картасы | Қашықтан басқару режимі | Шектеулі кіру аймағы және виртуалды қабырға

Тазалау режимін теңшеу

Құрғақ және дымқыл тазалау | Сору қуаты | Ылғалды тазалау қарқындылығы |Тазалауға арналған судың көлемі

Робот-шаңсорғыш туралы ақпарат

Тазалау журналы | Аккумулятор зарядының деңгейі | Күтім және техникалық қызмет көрсету

Қосымша функциялар

Дыбыс деңгейін реттеу | «Мазаламау» режимі

Ескерту: Қолданбаның мерзімді жаңартуларына байланысты функциялар мен мәліметтер әр түрлі болуы мүмкін.

Жоспарлы техникалық қызмет көрсету

Робот-шаңсорғыштың оңтайлы өнімділігін сақтау үшін келесі кестеге сәйкес жоспарлы техникалық қызмет көрсетуді орындау ұсынылады.

Бөлшектер	Техникалық қызмет көрсету кезеңділігі	Ауыстыру кезеңділігі
Әмбебап дөңгелек	Қажет болған жағдайда тазалау	/
Шаң контейнері	Қажет болған жағдайда тазалау	/
Жұмсақ резеңкеден жасалған негізгі щетка	Әр 2 апта сайын тазалау	
Бүйірлік щетка	Ай сайын тазалау	Әр 12 ай сайын
Жуылатын сүзгі модулі	Әр 2 апта сайын тазалау	Әр 12 ай сайын
Ылғалды тазалауға арналған шүберек	Қажет болған жағдайда тазалау	Әр 12 ай сайын
Док-станциясы күйінің датчигі	Ай сайын тазалау	/
Тік жарды анықтау датчигі	Ай сайын тазалау	/
Қабырғаны анықтау датчигі	Ай сайын тазалау	/
Кілем жабынын анықтау датчигі	Ай сайын тазалау	/
Жетекші дөңгелек	Ай сайын тазалау	/
Зарядтау түйіспесі	Ай сайын тазалау	/
Док-станцияның зарядтау түйіспелері, сигнал өту аймағы және корпус	Ай сайын тазалау	/
Док-станцияның өзін-өзі тазарту сүзгісі	Қажет болған жағдайда тазалау	/
Таза суға арналған бак, лас суға арналған бак	Қажет болған жағдайда тазалау	/
Бір рет қолданылатын шаңжинағыш	Қажет болған жағдайда ауыстыру	Әр 1-2 ай сайын
ZIP шаңжинағыш	Әр 1-2 ай сайын тазалау	Әр 12 ай сайын

Жұмсақ резеңкеден жасалған негізгі щетка

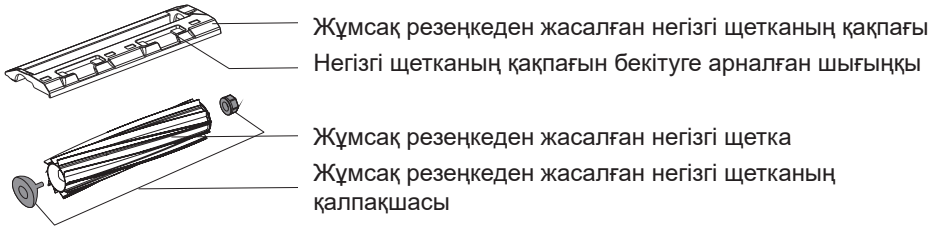

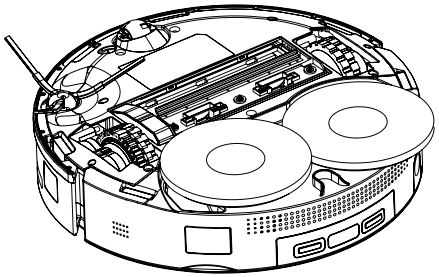

1. Робот-шаңсорғышты төңкеріп, шығыңқыны басып, негізгі щетканың қақпағын алыңыз.

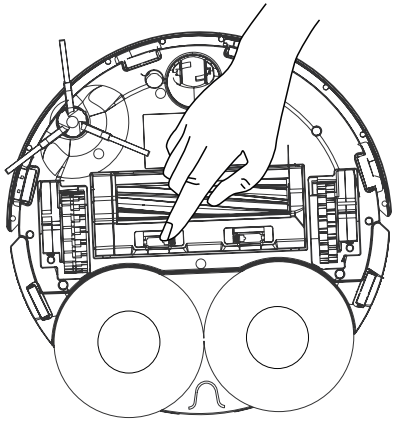

Жоспарлы техникалық қызмет көрсету

2. Негізгі резеңке щетканы шығарып алыңыз, негізгі щетканың мойынтірегін шығарып алыңыз, негізгі щетканың қалпақшаларын белгіленген бұғаттан шығару бағыты бойынша бұраңыз және алыңыз, негізгі щетканың екі ұшына жабысқан шашты немесе кірді кетіріңіз.

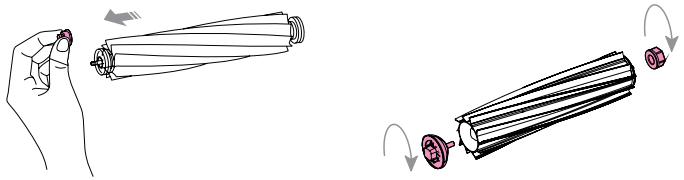

3. Жұмсақ резеңкеден жасалған негізгі щетканы орнына орнатыңыз.

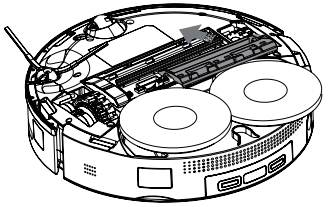

4. Негізгі щетканың артқы қақпағын қайтадан орнатыңыз және қақпақтың барлық үш тістері тиісті саңылауларға салынғанына көз жеткізіңіз.

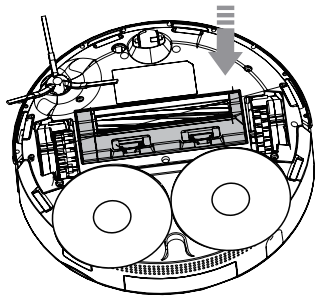

Ескертулер:

- Негізгі щетканы тазалау үшін жылы суға малынған шүберекті пайдалану ұсынылады. Егер щетка суға салынған болса, оны күн сәулесінің тікелей түсуіне жол бермей, міндетті түрде табиғи түрде құрғатыңыз.
- Жұмсақ резеңкені тазарту үшін күйдіргіш тазалау ерітінділерін немесе дезинфекциялау құралдарын қолданбаңыз.

Бүйірлік щетка

1. Бүйірлік щетканың бекіту бұрандаларын бұрап алыңыз.

2. Бүйірлік щетканы тазалаңыз, содан кейін оны орнына орнатыңыз және бекіту бұрандаларын қатайтыңыз.

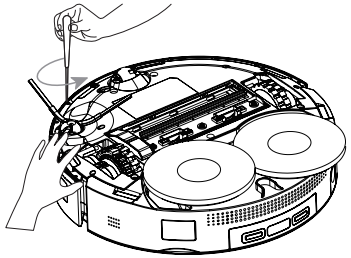

Әмбебап дөңгелек

1. Әмбебап дөңгелекті кішкентай бұрағышпен және басқа құралдармен іліп алыңыз.

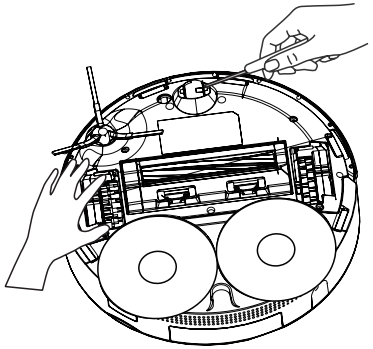

Ескерту: Әмбебап дөңгелекті бекіткіш алынбайды.

2. Дөңгелекті және оның осін сумен шайыңыз, шашты, түкті және кірді кетіріңіз. Дөңгелекті табиғи түрде құрғатыңыз, содан кейін орнына қойыңыз және басыңыз.

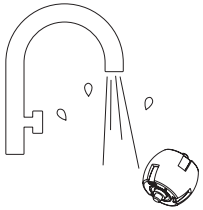

Жоспарлы техникалық қызмет көрсету

Жетекші дөңгелек

Жетекші дөңгелектерді жұмсақ және құрғақ шүберекпен тазалаңыз және сүртіңіз.

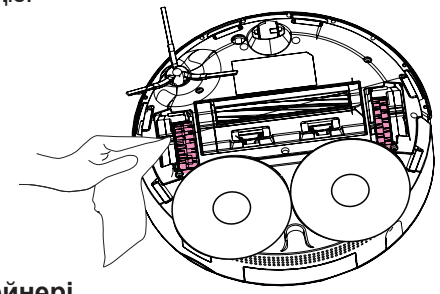

Шаң контейнері

1. Робот-шаңсорғыштың жоғарғы қақпағын ашып, шаң контейнерін шығарып алыңыз.

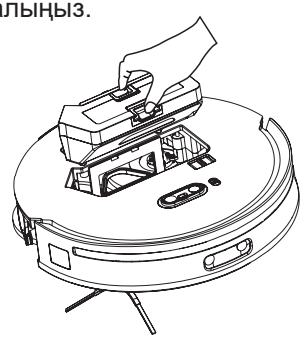

2. Шаң контейнерін ашып босатыңыз

Басыңыз

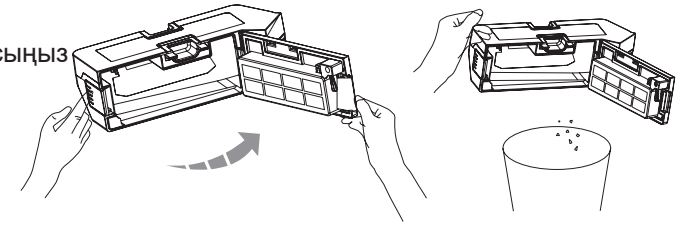

3. Шаң контейнерін ашып, ішін таза сумен шайып, лас суды төгіп тастаңыз.

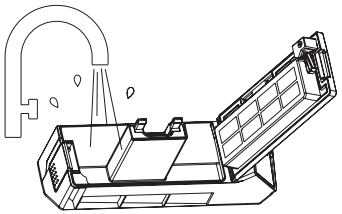

Ескерту: Жуғыш затты қоспаңыз, бұл сүзгінің бітелуіне әкелуі мүмкін.

4. Контейнер мен жуылатын сүзгіні табиғи түрде құрғатыңыз.

Жууға болатын сүзгі

1. Сүзгінің жоғарғы қақпағын ашып, оны шығарыңыз.

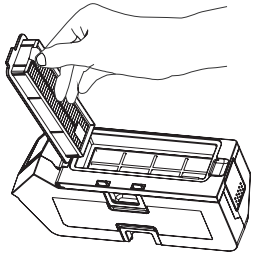

2. Кірді кетіру үшін сүзгіні бірнеше рет шайып, ақырын соғыңыз.

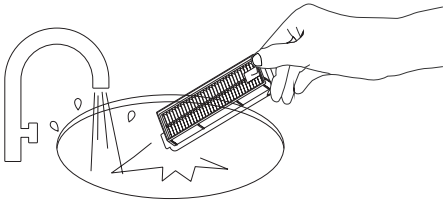

Ескерту: Сүзгіге зақым келтірмеу үшін оның бетіне қолыңызбен, щеткамен немесе өткір заттармен тигізбеңіз.

Жоспарлы техникалық қызмет көрсету

Док-станцияны жылжыту

Егер док-станцияны басқа жерге жылжыту қажет болса, бір қолыңызбен артқы қабырғадағы тұтқаны, екінші қолыңызбен алдыңғы қабырғаның ішкі жағын ұстаңыз, док-станцияны көтеріп, суретте көрсетілгендей жылжытыңыз. Док-станцияның құлап кетуіне жол бермеу үшін оны жылжытқан кезде оны төменгі панельден көтермеңіз немесе ұстамаңыз.

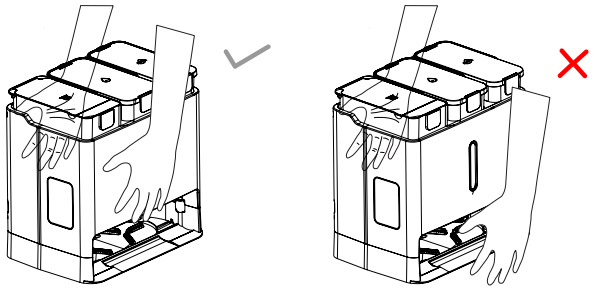

Суға арналған бак

Лас суға арналған бакы пайдалану ережелеріне сәйкес үнемі тазалаңыз. Бактың жоғарғы қақпағын ашыңыз, лас суды төгіңіз. Содан кейін бакты таза құбыр сумен толтырыңыз, қақпақты жабыңыз және мықтап бекітіңіз, бакты шайқаңыз. Бакты тазалағаннан кейін лас суды төгіп тастаңыз, бактың жоғарғы қақпағын жауып, орнына орнатыңыз.

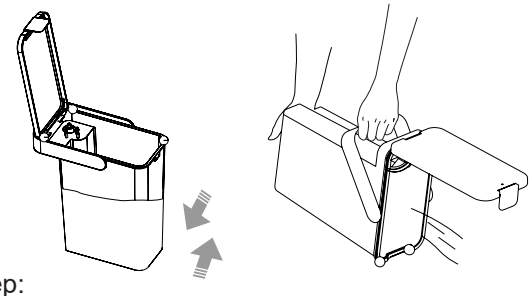

Ескертулер:

- Қолдануға рұқсат етілмеген сұйықтықтарды тазалау үшін пайдаланбаңыз. Әйтпесе, бұл робот-шаңсорғыш пен док-станцияның бетінің коррозиясына әкелуі мүмкін.
- Тым көп тазалау ерітіндісін қоспаңыз. Әйтпесе, бұл робот-шаңсорғыштың сырғып кетуіне және қалыпты тазалауды қиындатуына әкелуі мүмкін.
- Бакқа ыстық су қоспаңыз, себебі бұл оның деформациясына әкелуі мүмкін.
- Бактың бетінде су қалдықтары болса, бакты орнына қоймас бұрын оларды жұмсақ, құрғақ шүберекпен сүртіңіз.

Зарядтау түйіспесінің аймағы

Док-станцияның зарядтау түйіспелерін жұмсақ және құрғақ шүберекпен сүртіңіз және тазалаңыз.

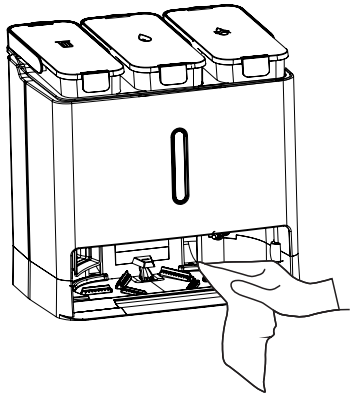

Док-станцияны өзін-өзі тазарту сүзгісінің саңылауларын тазалау

Сүзгі саңылауларын жеткізу жиынтығына кіретін щеткамен тазалаңыз, содан кейін оларды жұмсақ шүберекпен сүртіңіз.

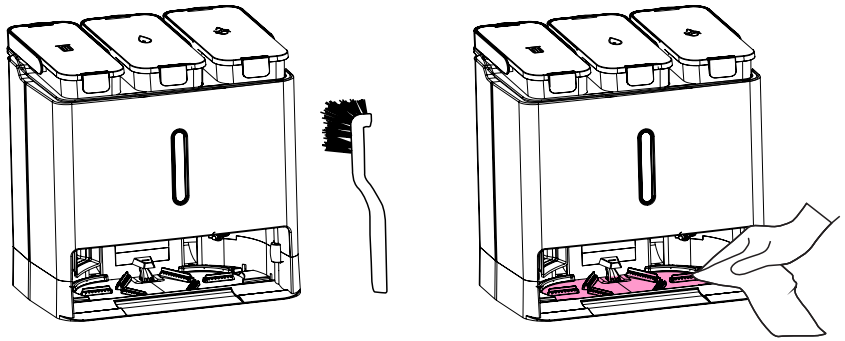

Жоспарлы техникалық қызмет көрсету

Таза суға арналған бак сүзгісінің төсемін тазалау

1. Таза суға арналған бак қақпағын ашыңыз, саптаманы шығарып алыңыз, кішкентай қақпақты ақырын ашыңыз және төсемді шығарып алыңыз.

2. Төсемді таза сумен жуып, қайтадан саптамаға орнатыңыз.

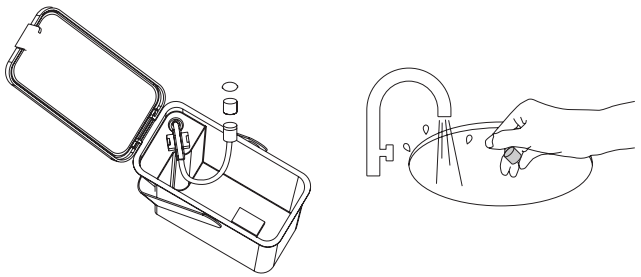

Бір реттік шаңжинағышты ауыстыру

Ескерту: Бір реттік шаңжинағышты үнемі ауыстырып отырыңыз.

1. Шаң контейнерінің қақпағын ашыңыз.

2. Шаңжинағышты көрсеткі бағытында тігінен шығарыңыз және оны тазалаңыз немесе тастаңыз.

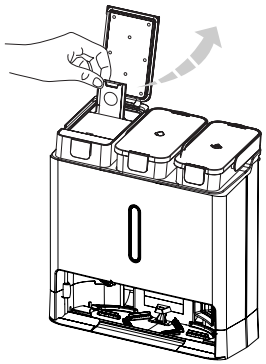

Ескертулер:

- Алу процесінде шаңжинағыштың тұтқалары жабылуы мүмкін және осылайша шаңжинағышты қымтауы мүмкін, осылайша шаңның таралуын болдырмайды.
- Шаңжинағышсыз шаңды автоматты түрде жинамау үшін шаңжинағыш салынғанша шаң жинайтын бактың жоғарғы қақпағын жаппаңыз.

3. Сүзгінің айналасындағы аймақты құрғақ шүберекпен сүртіңіз, ойыққа жаңа шаңжинағышты салыңыз және суретте көрсетілгендей аздап басыңыз.

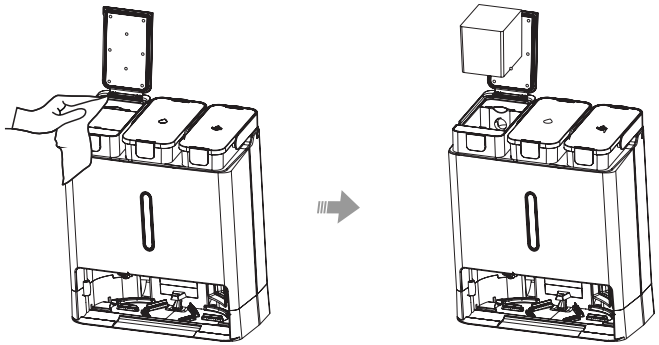

Ескерту: Шаңның шашырауын және док-станциясына зақым келтірмеу үшін шаңжинағыштың мықтап бекітілгеніне көз жеткізіңіз.

4. Шаң контейнерін жабыңыз және оның тығыз жабылғанына көз жеткізіңіз.

Док-станцияны өзін-өзі тазарту сүзгісін тазалау

1. Док-станцияның өзін-өзі тазарту сүзгісін тігінен ұстап тұрып, шығарыңыз.

2. Сүзгіні таза сумен шайыңыз.

3. Сүзгіні тігінен орнату арқылы бастапқы күйіне қайтарыңыз.

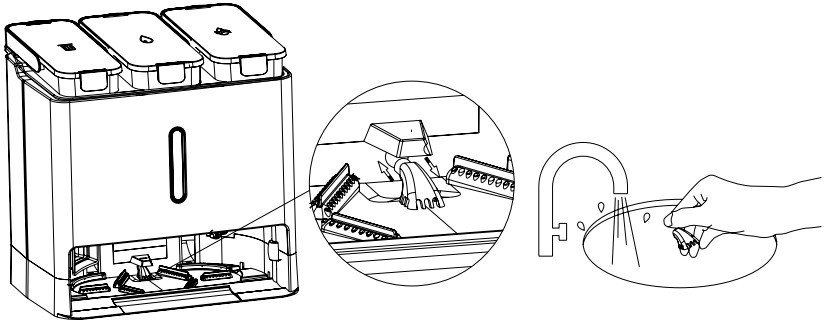

Негізгі параметрлер

Робот-шаңсорғыш	
Моделі	HSR Pro R3
Аккумулятор	14,4 В / 5200 мАсағ литий-ионды аккумуляторы
Салмағы	3,92 кг
Сымсыз Wi-Fi қосылымы	2400-2483,5 МГц (шығу қуаты 100 мВт-тан аспайды)
Кіріс / шығыс кернеуі	20 В ⎓ 3 А
Номиналды тұтынылатын қуат	72 Вт
Зарядтау уақыты	7 сағаттан аз
Роботтың габариттері	330*330*86 мм
Док-станция	
Моделі	HSR Pro R3
Кіріс қуаты	220–240 В, 50/60 Гц
Шығыс кернеуі	20 В ⎓ 3,0 А
Номиналды қуат (автоматты жуу)	35 Вт
Номиналды қуат (автоматты тазарту)	1000 Вт
Станцияның габариттері	272*402*400 мм

Қоршаған ортаны қорғау жөніндегі ақпарат

Кіріктірілген литий-ионды аккумулятордың құрамында қоршаған ортаның ластануын тудыруы мүмкін химиялық заттар бар. Құрылғыны кәдеге жаратпас бұрын, аккумуляторды шығарыңыз және оны мамандандырылған аккумуляторларды қабылдау орнына кәдеге жаратуға жіберіңіз.

Ескертпе:

- Аккумуляторды шығармас бұрын, оның толығымен таусылғанына және робот-шаңсорғыш док-станциясымен байланыста болмайтынына көз жеткізіңіз.
- Қысқа тұйықталу немесе қауіпті заттардың ағып кетуіне жол бермеу үшін оның корпусына зақым келтірмеу үшін бүкіл аккумулятор блогын шығарып алыңыз.
- Аккумулятор сұйықтығымен кездейсоқ байланыста болған кезде оны көп мөлшер сумен шайыңыз және дереу медициналық көмекке жүгініңіз.

Электр және электрондық жабдықтың қалдықтары туралы ақпарат (WEEE)

2012/19/EU директивасына сәйкес, осы символы бар барлық құрылғылар электр және электрондық жабдықтың (WEEE) қалдықтары болып табылады, оларды сұрыпталмайтын тұрмыстық қалдықтармен араластыруға болмайды. Қоршаған ортаны және адамдардың денсаулығын қорғау мақсатында пайдаланылған құрылғылар мемлекеттік немесе жергілікті билік органдары уәкілеттік берген электр және электрондық жабдық қалдықтарын қабылдайтын мамандандырылған пунктке берілуге тиіс. Дұрыс кәдеге жарату және қайта өңдеу қоршаған ортаға және адамдардың денсаулығына ықтимал жағымсыз әсерлердің алдын алуға көмектеседі. Құрылғыны кәдеге жарату үшін қызмет көрсету орталығына немесе жергілікті ведомстволық ұйымдарға хабарласыңыз

Ақаулықтарды іздеу және жою

Робот-шаңсорғыштың ақаулығы

Док-станциядағы индикатор қызыл болып жыпылықтайды және дауыстық сигнал іске қосылады. Дауыстық нұсқауларды және қолданбамен жұмыс істеу нұсқауларын орындау арқылы ақаулықты жойыңыз.

Ескертулер

- Ақаулық жағдайында, 10 минут ішінде ешқандай әрекет болмаған жағдайда, робот-шаңсорғыш автоматты түрде ұйқы режиміне өтеді.
- Ақаулы жағдайда робот-шаңсорғышты док-станцияға қайтару ағымдағы тазалау тапсырмасының аяқталуына әкеледі.

Док-станцияның ақаулығы

Док-станциядағы индикатор қызыл болып жанады және дауыстық сигнал іске қосылады. Дауыстық нұсқауларды және қолданбамен жұмыс істеу нұсқауларын орындау арқылы ақаулықты жойыңыз.

Сұрақтар мен жауаптар

Мәселе	Шешімі
Құрылғыны іске қосу мүмкін емес	• Аккумулятордың заряды таусылған. Жұмысты бастамас бұрын робот-шаңсорғышты зарядтау үшін док-станцияға қойыңыз. • Аккумулятордың температурасы тым жоғары немесе төмен. Робот-шаңсорғышты тек 0-40 °C (39-104 °F) температурада қолданыңыз.
Зарядтауды бастау мүмкін емес	• Док-станция қуат көзіне қосылмаған. Қуат кабелінің екі ұшы да дұрыс жалғанғанына көз жеткізіңіз. • Нашар байланыс. Док-станциядағы және робот-шаңсорғыштағы зарядтау түйіспелерін тазалаңыз және док-станциядағы индикатордың жанып тұрғанына көз жеткізіңіз.
Төмен зарядтау жылдамдығы	• Жоғары немесе төмен температурада пайдаланған кезде робот-шаңсорғыштың зарядтау жылдамдығы автоматты түрде төмендейді, бұл аккумулятордың қызмет мерзімін ұзарту мүмкіндігін береді. • Зарядтау түйіспесінің аймағы ластанған, оны құрғақ шүберекпен тазалаңыз.
Зарядтау үшін док-станцияға оралу мүмкін болмады	• Док-станцияның айналасында кедергілер тым көп, оны ашық жерде орналастыру керек. • Робот-шаңсорғыш док-станциядан тым алыс орналасқан. Оны док-станциясына жақынырақ орналастырыңыз және әрекетті қайталаңыз.
Тазалау кезінде қалыптан тыс шу	• Негізгі щетка, бүйірлік щетка немесе жетек дөңгелектері бөгде заттармен бітеліп қалуы мүмкін. Құрылғыны өшіріп, тазалаңыз. • Тазалау кезінде шаң немесе бөгде заттар әмбебап дөңгелекке түсіп кетті. Дөңгелекті бұрағышпен іліп алып, шайыңыз.
Wi-Fi желісіне қосылу сәтсіз аяқталды	• Wi-Fi желісі қосылмаған. Wi-Fi желісінің параметрлерін қалпына келтіріп, әрекетті қайталаңыз. • Нашар Wi-Fi сигналы. Робот-шаңсорғышты жақсы Wi-Fi сигналы бар аймаққа жылжытыңыз. • Қате Wi-Fi қосылысы. Wi-Fi желісінің параметрлерін қалпына келтіріңіз, қолданбаны өзекті нұсқаға жаңартыңыз және әрекетті қайталаңыз. • Wi-Fi байланысы үзілді. Роутеріңіздің параметрлерінде қате болуы мүмкін, Техникалық қолдау қызметіне хабарласыңыз.
Робот-шаңсорғыш док-станциясында болған кезде электр қуатын тұтынады ма?	• Док-станцияда болған кезде робот-шаңсорғыш өте аз қуат жұмсайды, бұл аккумулятордың оңтайлы өнімділігін сақтау мүмкіндігін береді.
Алғашқы үш пайдалану үшін робот-шаңсорғышты кем дегенде 16 сағат зарядтау қажет пе?	• Жоқ. Литий аккумуляторының «жад әсері» жоқ, сондықтан робот-шаңсорғышты бірінші зарядтау аяқталғаннан кейін бірден пайдалануға болады және 16 сағат күтуді қажет етпейді.
Робот-шаңсорғышты зарядтау үшін док-станцияға қайтарғаннан кейін тазалауды жалғастыру мүмкін болмады, себебі тазалау процесінде аккумулятор заряды таусылды	• Робот-шаңсорғыштың «Мазаламау» режимінде емес екеніне көз жеткізіңіз. • Робот-шаңсорғышты док-станциясына қолмен қайтарғаннан кейін тазалау қайта басталмайды. • Егер орынжай картасын жасау процесі док-станциясынан басталмаса, ол картада пайда болмайды және робот-шаңсорғыш оған қайта орала алмайды. Мұндай жағдайда құрылғыны док-станцияға қайтарыңыз және картаны құру процесін қайта іске қосыңыз.
Робот-шаңсорғыштың кенеттен істен шығуы	• Қабырғаларды анықтау датчигі, тік жартасты анықтау датчиктері немесе кілемді жабынды анықтау датчигі ластануы мүмкін деп болжануда. Оларды жұмсақ және құрғақ шүберекпен тазалаңыз.
Док-станция күйінің жарықдиодты индикаторы қызыл түспен жыпылықтайды	• Шаңжинағыш жоқ, оны орнына орнатыңыз. • Таза суға арналған бак бос немесе жоқ. • Лас суға арналған бак толып кеткен немесе жоқ.
Шаң жинау кезінде нашар шаң ұстау немесе бөгде шу	• Сүзгі, ауа жапқышы, шаң жинайтын саңылау, шаң жинауға арналған ауа кіретін саңылау, шаң жинайтын контейнер немесе шаңжинағыш бітелген, оларды тазалаңыз.
Ылғалды тазалауға арналған мата өзін өзі жақсы тазаламайды	• Еден жууға арналған мата біркелкі орнатылмаған, оны тиісті түрде бекітіңіз.
Шаңды автоматты түрде жинау ақаулығы	• Шаңжинағыш жоқ, оны орнына орнатыңыз. • Шаң жинайтын контейнердің қақпағы тиісті түрде жабылмаған. Қақпақты мықтап жабыңыз. • Егер робот-шаңсорғыш ылғалды тазалау режимінде болса, робот-шаңсорғышты док-станцияға қайтарғаннан кейін шаң жинау функциясы іске қосылмайды.
Тазалау үшін мата қажет емес	• Құрғақ тазалау режимінде ылғалды тазалау үшін матаны автоматты түрде тазалау жүргізілмейді. • Егер робот-шаңсорғыш док-станциясында жұмыс істемесе немесе док-станция қолданбада картаға енгізілмеген болса, робот-шаңсорғыш ылғалды тазалауға арналған шүберекті тазалау үшін док-станцияға орала алмайды. • Таза суға арналған бак бос немесе жоқ, лас суға арналған бак толтырылған немесе жоқ.

КЛИЕНТТЕРГЕ ҚЫЗМЕТ КӨРСЕТУ

Клиенттерге қолдау қызметі

Біз «Хайер» компаниясының клиенттерге қолдау көрсету қызметіне хабарласуды, сондай-ақ түпнұсқа қосалқы бөлшектерді пайдалануды ұсынамыз. Егер сіздің тұрмыстық техникаңызда мәселелер туындаса, алдымен «Ақаулықтарды жою» бөлімін оқып шығыңыз.

Егер сіз мәселеңіздің шешімін таба алмасаңыз, мынаған жүгініңіз:

— өзіңіздің ресми дилеріңізге немесе

— біздің колл-орталыққа:

8 (800) 070-01-29 (ҚР),

— https://haieronline.kz сайтына, онда сіз қызмет көрсетуге өтініш қалдыра аласыз, сондай-ақ жиі қойылатын сұрақтарға жауап таба аласыз.

Біздің қызмет көрсету орталығына хабарласып, паспорт тақтайшасында және чекте таба алатын келесі ақпаратты дайындаңыз:

Үлгісі_____

Сериялық нөмірі_____

Сату күні_____

Сондай-ақ, кепілдік пен сату құжаттарын тексеріңіз.

Маңызды! Аспапта сериялық нөмірінің болмауы Өндіруші үшін аспапты сәйкестендіруді және нәтижесінде кепілдікті қызмет көрсетуді мүмкін емес етеді.

Аспаптан зауыттық сәйкестендіру тақтайшаларын алып тастауға тыйым салынады. Зауыттық тақтайшалардың болмауы кепілдік міндеттемелерін орындаудан бас тартуға себеп болуы мүмкін.

Осы құжатқа алдын ала ескертусіз өзгерістер енгізілуі мүмкін.
Өндіруші қосымша ескертусіз бұйым құрылымы мен жабдықтамасына өзгерістер енгізуге құқылы.

КЕПІЛДІК ШАРТТАРЫ

Құрметті сатып алушы!

Haier корпорациясы, орналасқан мекенжайы: Room S401, Haier Brand building, Haier Industry park, Hi-tech Zone, Laoshan District, Qingdao, Қытай, Сіздің таңдауыңыз үшін алғысын білдіреді, осы бұйымды пайдалану ережелерін сақтаған жағдайда оның жоғары сапасы мен мінсіз жұмыс істеуіне кепілдік береді. Тұрмыста пайдалануға арналған тұрмыстық техника бұйымдарына — теледидарларға, қысқа толқынды пештерге ресми қызмет ету мерзімі 5 жыл, планшетті компьютерлерге, ноутбуктер мен теледидар приставкаларына 3 жыл, робот-шаңсорғыштарға 4 жыл, ұялы телефондар мен гироскутерлерге 2 жыл, қалған тауарларға бұйымды соңғы тұтынушыға берген күннен бастап 7 жылды құрайды. Бұйымның жоғары сапасын ескере отырып, нақты пайдалану мерзімі ресми мерзімнен едәуір асып кетуі мүмкін. Қызмет мерзімі аяқталғаннан кейін профилактикалық жұмыстарды жүргізу және ұсыныстар алу үшін Уәкілетті сервистік орталыққа хабарласуды ұсынамыз. Барлық өнім пайдалану шарттарын ескере отырып дайындалған және техникалық талаптарға сәйкестікке тиісті сертификаттаудан өткен.

Түсінбестікті болдырмау үшін сатып алған кезде пайдалану жөніндегі нұсқаулықты, кепілдік міндеттемелерінің шарттарын мұқият оқып шығуыңызды. Бұл бұйым техникалық жағынан күрделі тұрмыстық тауар болып табылады. Егер сіз сатып алған бұйым арнайы орнатуды және қосылуды қажет етсе, біз сізге Haier-дің Авторизацияланған серіктесімен хабарласуды ұсынамыз.

Haier корпорациясы бұйымда кемшіліктер анықталған жағдайда қолданыстағы тұтынушылардың құқықтарын қорғау туралы заңнамада, басқа да нормативтік актілерде орнатылған тұтынушылардың талаптарын қанағаттандыру бойынша міндеттемелерді қабылдайтындығын растайды. Алайда Haier корпорациясы төменде келтірілген шарттарға сәйкес келмеген жағдайда кепілдік пен бұйымға қосымша қызмет көрсетуден бас тартуға құқылы.

Кепілдік және қосымша сервистік қызмет көрсету шарттары

Haier Корпорациясы тауар тұтынушыға табыс етілген күннен бастап 12 ай кепілдік мерзімді орнатады. Ықтимал жаңсақтықтарға жол бермеу үшін қызмет ету мерзімі ішінде бұйымға сатылған кезде қоса тіркелетін құжаттарды (сату квитанциясы, кассалық чек, пайдалану құжаттамасы) сақтап қойыңыз.

Кепілдік қызмет көрсетуді тек Haier-дің Уәкілетті серіктестері ғана жүргізеді. Уәкілетті серіктестердің толық тізімін сіз Haier Ақпараттық орталығынан мына телефондар арқылы біле аласыз:

8 (800) 070-01-29 — Қазақстаннан келген тұтынушылар үшін (Қазақстан өңірлерінен тегін қоңырау шалу)

немесе сайтта: https://haieronline.kz немесе электрондық пошта арқылы сұрау салу арқылы: support-kz@haieronline.kz.

Уәкілетті серіктестердің деректері өзгертілуі мүмкін, толығырақ ақпарат алу үшін Haier Ақпараттық орталығына хабарласыңыз.

КЕПІЛДІК ШАРТТАРЫ

Кепілдікті және қосымша сервистік қызмет көрсету кемшіліктері мыналардың салдарынан туындаған бұйымдарға таралмайды:
— тұтынушының тауарды пайдалану, сақтау және/немесе тасымалдау шарттары мен ережелерін бұзуы;
— бұйымды дұрыс орнатпау және/немесе қосу;
— құжатпен расталған тиісті біліктілігі жоқ адамдарды Бұйымды монтаждауға тарту сияқты тоңазытқыш контурымен және электр қосылымдарымен жұмыс технологиясын бұзу;
— пайдалану жөніндегі нұсқаулық талап еткен жағдайда Бұйымға уақтылы техникалық қызмет көрсетудің болмауы;
— су құбыры желісінде артық немесе жеткіліксіз қысым;
— бұйымның осы түріне сәйкес келмейтін жуғыш құралдарды қолдану, сондай-ақ жуғыш құралдардың ұсынылған мөлшерінен асып кету;
— бұйымды ол арналмаған мақсаттарда пайдалану;
— үшінші тұлғалардың іс-әрекеттері: уәкілетті емес тұлғалардың дайындаушы рұқсат етпеген жөндеуі немесе құрылымдық немесе сұлбалық-техникалық өзгерістерді енгізуі;
— техникалық стандарттардан және қуат беру желілерінің нормаларынан ауытқулар;
— еңсерілмейтін күштің әрекеттері (апат, өрт, найзағай т. б.);
— жазатайым оқиғалар, тұтынушының немесе үшінші тұлғалардың қасақана немесе абайсыз әрекеттері;
— егер бұйымның ішіне бөгде заттардың, заттардың, сұйықтықтардың, жәндіктердің, жәндіктердің қалдықтарының түсуінен болатын зақым анықталса;
— су жылытқыштың сумен толтырылмаған/толық толтырылмаған бағын қосу салдарынан термоқорғаныстың іске қосылуы.

Кепілдік және қосымша сервистік қызмет көрсету мынадай жұмыс түрлеріне таралмайды:
— бұйымды пайдалану орнында орнату және қосу;
— бұйымды пайдалану бойынша тұтынушыға нұсқау беру және кеңес беру;
— бұйымды сыртынан немесе ішінен тазалау.

Кепілдік және қосымша сервистік қызмет көрсетуге төменде келтірілген шығын материалдары мен аксессуарлары жатпайды:
— кондиционерге арналған сүзгілер;
— кір жуғыш және ыдыс жуатын машиналарға арналған сүзгілер, суды жеткізуге/төгуге арналған құбыршектер;
— құбыршектер, түтіктер, қылшақтар, саптамалар, шаң жинағыштар, шаңсорғыштарға арналған сүзгілер;
— тәрелкелер, істіктер, торлар, табақшалар және қысқа толқынды пештерге арналған тұғырықтар;
— сүзгілер, иіс сіңіргіштер, шамдар, сөрелер, жәшіктер, тұғырықтар және азық-түлікті тоңазытқыштарда сақтауға арналған басқа да ыдыстар;
— басқару пульттері, аккумуляторлық батареялар, қуат беру элементтері, сыртқы қуат беру блоктары және зарядтау құрылғылары;
— бұйымға қоса берілетін құжаттама.

Бұйымға мерзімді қызмет көрсету (сүзгілерді ауыстыру және т.б.) тұтынушының өтініші бойынша қосымша ақыға жасалады.

Маңызды! Аспапта сериялық нөмірінің болмауы Өндіруші үшін аспапты сәйкестендіруді және нәтижесінде кепілдікті қызмет көрсетуді мүмкін емес етеді. Аспаптан зауыттық сәйкестендіру тақтайшаларын алып тастауға тыйым салынады. Зауыттық тақтайшалардың бүлінуі немесе болмауы кепілдік міндеттемелерді орындаудан бас тартуға әкелуі мүмкін.

Haier

Изготовитель/ Өндіруші: «Haier Overseas Electric Appliances Corp. Ltd.»
Room S401, Haier Brand building, Haier Industry park, Hi-tech Zone, Laoshan District, Qingdao, China

Уполномоченная организация/ импортер: ООО «ХАР»,
121099, город Москва, Новинский бульвар, дом 8, этаж 16, офис 1601.

Қазақстан Республикасындағы уәкілетті ұйым/ импорттаушы: «Хайер Мидл Эйжа» ЖШС,
050000, Алматы қаласы, Медеу ауданы, Достық даңғылы, 210 ғимарат.

Уполномоченная организация в Республике Казахстан: ТОО «Хайер Мидл Эйжа»,
050000, город Алматы, Медеуский район, Проспект Достык, дом 210.

Продукция соответствует требованиям технических регламентов Евразийского экономического (Таможенного) союза.

Сертификат соответствия № ЕАЭС RU C-CN.БЛ08.В.01757/24 от 01.08.2024
действует до 31.07.2029.
Декларация о соответствии № ЕАЭС N RU Д-CN.PA06.B.38456/24 от 24.07.2024
действует до 23.08.2029.

Более подробные сведения указаны в Едином реестре выданных сертификатов соответствия и зарегистрированных деклараций о соответствии Евразийского экономического союза.

Сделано в Китае / Қытайда жасалған

Дата изготовления указана на этикетке устройства

Шығарылған күні құрылғының заттаңбасында көрсетілген