norden

Руководство пользователя электрической отдельностоящей стеклокерамической плиты

FF6056XXVW цвет Белый
FF6056XXVD цвет Черный
FF6056XXVk цвет Нержавейка
FF6055XXVW цвет Белый
FF5055XXVW цвет Белый
FF5055XXVD цвет Черный
FF5055XXVk цвет Нержавейка

Уважаемые покупатели,

Упаковочный материал (пленка, пенопласт и т. д.) не следует оставлять рядом с детьми , так как он может представлять опасность для них. Утилизируйте упаковку надлежащим способом в соответствии с местными нормативами.

Мы рекомендуем Вам внимательно и полностью изучить данное руководство перед началом эксплуатации изделия, а также советуем держать его под рукой в качестве справочного пособия.

Содержание

1. **Меры безопасности**
2. **Технические характеристики плиты**
3. **Установка плиты**
4. **Описание плиты и панели управления**
5. **Пользование плитой**
6. **Предупреждения и индикация ошибок**
7. **Обслуживание и очистка**

Меры безопасности

- **Внимание:** Этот прибор должен быть заземлен!
- Необходимая информация, такая как мощность и номинальные технические параметры, указана на паспортной табличке, расположенной на задней стороне плиты.
- Перед тем, как установить плиту, убедитесь, что прибор отключен от электропитания.
- Перед тем, как менять лампочку, убедитесь, что прибор отключен от электропитания, чтобы избежать опасности поражения электрическим током.
- Если шнур питания поврежден, он должен быть заменен производителем, его сервисным агентом или другим квалифицированными специалистами во избежание опасности.
- Держите провод питания вдали от горячих поверхностей; не позволяйте им прикасаться к прибору. Держите их отдельно от острых сторон и нагреваемых поверхностей.
- Использование Вашего прибора создает влажность и высокую температуру в комнате; убедитесь, что Ваша кухня хорошо проветривается.
- Длительное интенсивное использование прибора может потребовать дополнительной вентиляции, например, увеличения производительности механической вентиляции, если она применяется.
- Никогда не дотрагивайтесь до стекла духовки рукой во время приготовления пищи.
- Продукт предназначен исключительно для приготовления пищи. Не используйте для других целей, например, для отопления помещения. Все наши приборы предназначены только для домашнего использования, а не для коммерческого использования.
- Перед началом использования печи убедитесь в том, что шторы, бумага или легковоспламеняющиеся предметы находятся на расстоянии от печи. Не храните горючие или легковоспламеняющиеся предметы внутри или рядом с прибором.
- Дети в возрасте от 8 лет и старше и лица со сниженными физическими или умственными способностями или с нехваткой опыта и знаний могут использовать данный прибор при условии, что они находятся под надзором или были обучены безопасному использованию прибора и осознают потенциальные риски. Дети не должны играть с прибором. Детям до 8 лет запрещается выполнять чистку и выполняемое пользователем техобслуживание даже под надзором.

- Используйте жаростойкие перчатки при использовании плиты. Не прикасайтесь к горячим поверхностям.
- Не переносите плиту, держа ее за ручку дверцы духовки.
- Не используйте плиту в потенциально взрывоопасных атмосферах.
- Если в вашем доме установлен предохранитель или автоматический выключатель, рассчитанный на ток меньше 16А, обратитесь к квалифицированному электрику для установки предохранителя на 16 А.
- При использовании духовки, держите детей подальше от духовки, так как некоторые детали могут нагреваться.
- Не наливайте прохладную воду в поддон или внутрь духовки, когда поверхность прибора еще горячая. Возникший пар может вызвать ожоги, а внезапный температурный обмен может привести к повреждению поверхности прибора.
- **Внимание:** Доступные детали плиты могут нагреваться во время использования. Поэтому детей следует держать в удалении от плиты, пока она не остынет.
- **Внимание:** Во время использования прибора его доступные части нагреваются до высоких температур: не допускайте к прибору детей младше 8 лет без постоянного наблюдения со стороны взрослых.
- Не используйте жесткие абразивные чистящие средства или острые металлические скребки для чистки стеклянной дверцы, так как ими можно поцарапать его поверхность, в результате чего стекло может лопнуть.
- Если текущий ток предохранителя в вашей установке составляет менее 32 А, обратитесь к квалифицированному электрику, который заменит предохранительна 32 А. (Для моделей с быстрыми конфорками - 40 А.)
- Этот прибор изготовлен согласно действующим в данный правилам техники безопасности. Неправильное использование может нанести вред людям и оборудованию.
- Плита должна быть оборудована двухполюсным разъединителем с расстоянием между всеми контактами не менее 3 мм, который устанавливается в доступном месте рядом с прибором.
- Не позволяйте детям играть с прибором.
- Плита может быть расположена в кухне, в столовой или в гостиной, но не в душевой или ванной комнатах.
- Внимание: стеклянные крышки могут разбиться при нагревании. Выключите все конфорки перед тем, как закрыть крышку. Любая утечка должна быть удалена с крышки перед открытием.
- В моделях с цифровым таймером после отключения питания установите цифровой таймер правильно. В противном случае ваша печь не будет работать.

- **Внимание:** доступные детали могут быть горячими во время использования гриля. Маленьких детей нужно держать подальше от плиты.
- Не кладите легковоспламеняющиеся, горючие, взрывоопасные жидкости в духовку, даже если ваш прибор не используется.
- При сильном нагреве хлеб может загореться, поэтому нежелательно оставлять в хлеб без присмотра в печи.
- Для очистки защитной кожуха вентилятора плита должна быть отключена от электропитяния, а после очистки кожух должен быть установлен в правильном положении в кухонную плиту.
- **Внимание:** Перед получением доступа к клеммам все цепи питания должны быть отключены.
- **Внимание:** Будьте осторожны при приготовление на варочной панели блюд с большим количеством жира и масла. Нагретые до высокой температуры жиры и масла могут легко воспламениться. Не пытайтесь потушить огонь водой, нужно выключить прибор от сети и затем накрыть, например, крышкой или противопожарным одеялом.
- **Внимание**: Опасность пожара: не хранить предметы на варочной поверхности.
- **Внимание:** Если варочная поверхность треснула, выключите прибор, чтобыизбежать возможности поражения электрическим током.
- **Прибор не предназначен для эксплуатации с помощью внешнего таймера или отдельной системой дистанционного управления.**
- **Внимание:** Прибор не предназначен для использования лицами (включая детей) с ограниченными физическими, сенсорными или умственными способностями или с недостаточным опытоми знаниями, если они не находятся под под присмотром лиц, отвечающих за их безопасность.
- Необходимо следить, чтобы дети не играли с данным прибором.
- Нельзя класть на поверхностьварочной панели металлические предметы, такие как ножи, вилки, ложки или крышки,поскольку они могут сильно нагреваться.
- Стеклокерамическая поверхность может быть повреждена падающими предметами.
- Если поверхность варочной панели или элемента потрескалась - выключите прибор и предохранитель, чтобы избежать поражения электрическим током.
- При использовании духовки некоторые детали могут нагреваться, даже если вы выключите плиту, они могут оставаться горячими; поэтому дети должны находиться под присмотром.
- <u>После нескольких минут после выключения плиты, к стеклокерамической панели можно безопасно прикасаться.</u>

ТЕХНИЧЕСКИЕ ХАРАКТЕРИСТИКИ ИЗДЕЛИЯ

(*) Некоторые параметры, приведенные в этой инструкции, являются приблизительными.

Технические характеристики	**50 x 50**	**50 x 60**	**60 x 60**
Наружная ширина	500 мм	500 мм	600 мм
Наружная глубина	600 мм	600 мм	650 мм
Наружная высота	855 мм	855 мм	855 мм
Внутренняя ширина	392 мм	392 мм	445 мм
Внутренняя глубина	402 мм	402 мм	445 мм
Внутренняя высота	324 мм	324 мм	345 мм
Мощность лампы *	15 W		
Термостат	50 - 250 °C		
Нижний нагревательный элемент	800 W	800 W	1300 W
Верхний нагревательный элемент	650 W	650 W	850 W
Нагревательный элемент гриля *	1500 W	1500 W	2000 W
Напряжение питания *	220-240V/380-415V or 230V/400V AC, 50 - 60 Hz.		
140 мм HiLight	1200W		
180 мм HiLight	1800W		
180/120 мм Dual HiLight	700W / 1700W*		
170x265 мм Oval HiLight	1400W / 2200W *		

УСТАНОВКА ПЕЧИ

- Условия установки данного прибора указаны на табличке с техническими данными.
- Для данного прибора требуется 32-40 А. При необходимости рекомендуется обратиться к квалифицированному электрику.
- Электрические соединения устройства должны выполняться только в розетках, обладающих соответствующей системой заземления. Если в месте расположения устройства не имеется розеток, соответствующих

системе заземления, немедленно обратитесь в авторизованный сервисный центр. Фирма-изготовитель ни в коем случае не несет ответственность за повреждения, возникающие вследствие использования розеток без заземления

- Ваше устройство настроено на подачу электричества 230-400 V, 50/60Гц или 220-240V/380-415V AC, 50-60 Гц. Если параметры главной электрической сети отличаются от указанных, обратитесь в авторизованный сервисный центр.
- При размещении духовки на место, убедитесь, что она находится на уровне счетчика при необхожимости отрегулировав ножки духовки.
- Некоторые модели поставляются без набора штепсельной вилки. В этом случае используйте гибкий кабель, подходящий для подключения к монофазе: H05 VV-F 3 G 2,5 мм2, H05 VV-F 3 G 4 мм2 или для 3 фазы: H05 VV-F 5 G 1,5 мм2

Схемы подключения;

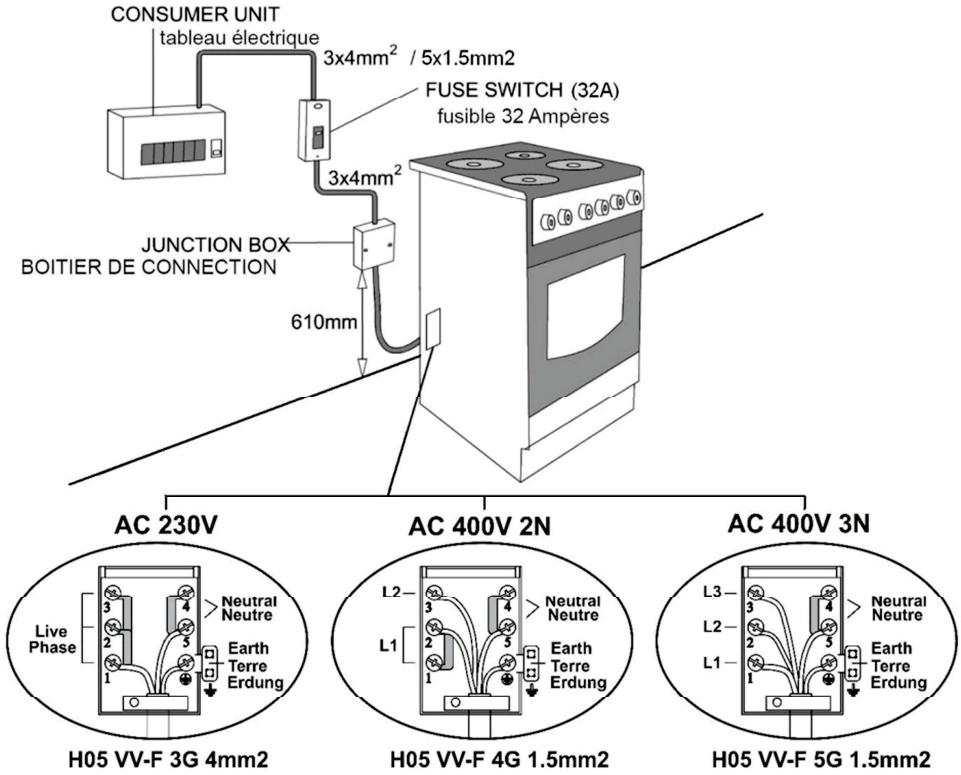

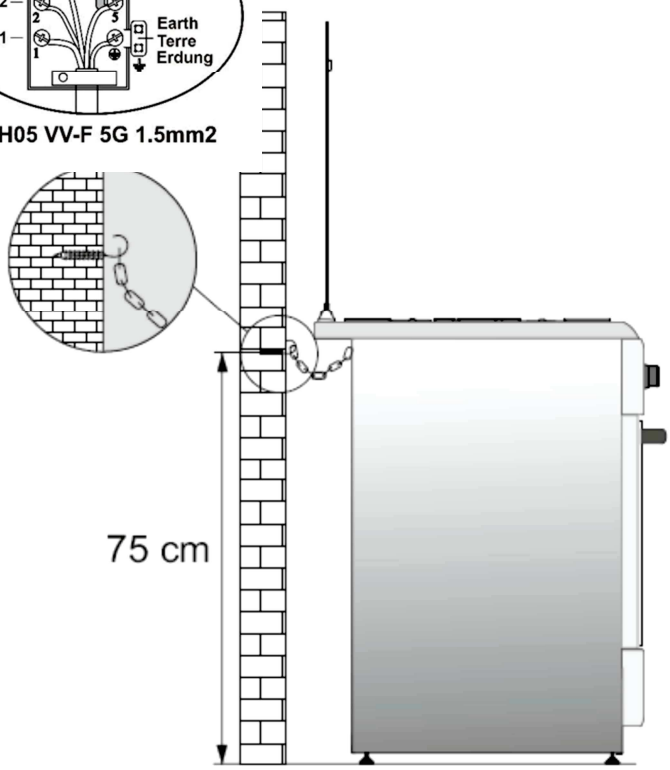

ФИКСАЦИЯ СТЕНЫ (*)
Необязательный

Перед использованием прибора, чтобы обеспечить его безопасное использование, необходимо прикрепить прибор к стене с помощью цепи и прилагаемого винта с крючком. Убедитесь, что крюк ввернут в стену надежно.

Внимание!

Для того, чтобы предотвратить опрокидывание прибора, должно быть установлено стабилизирующее средство. Обратитесь к инструкции по установке.

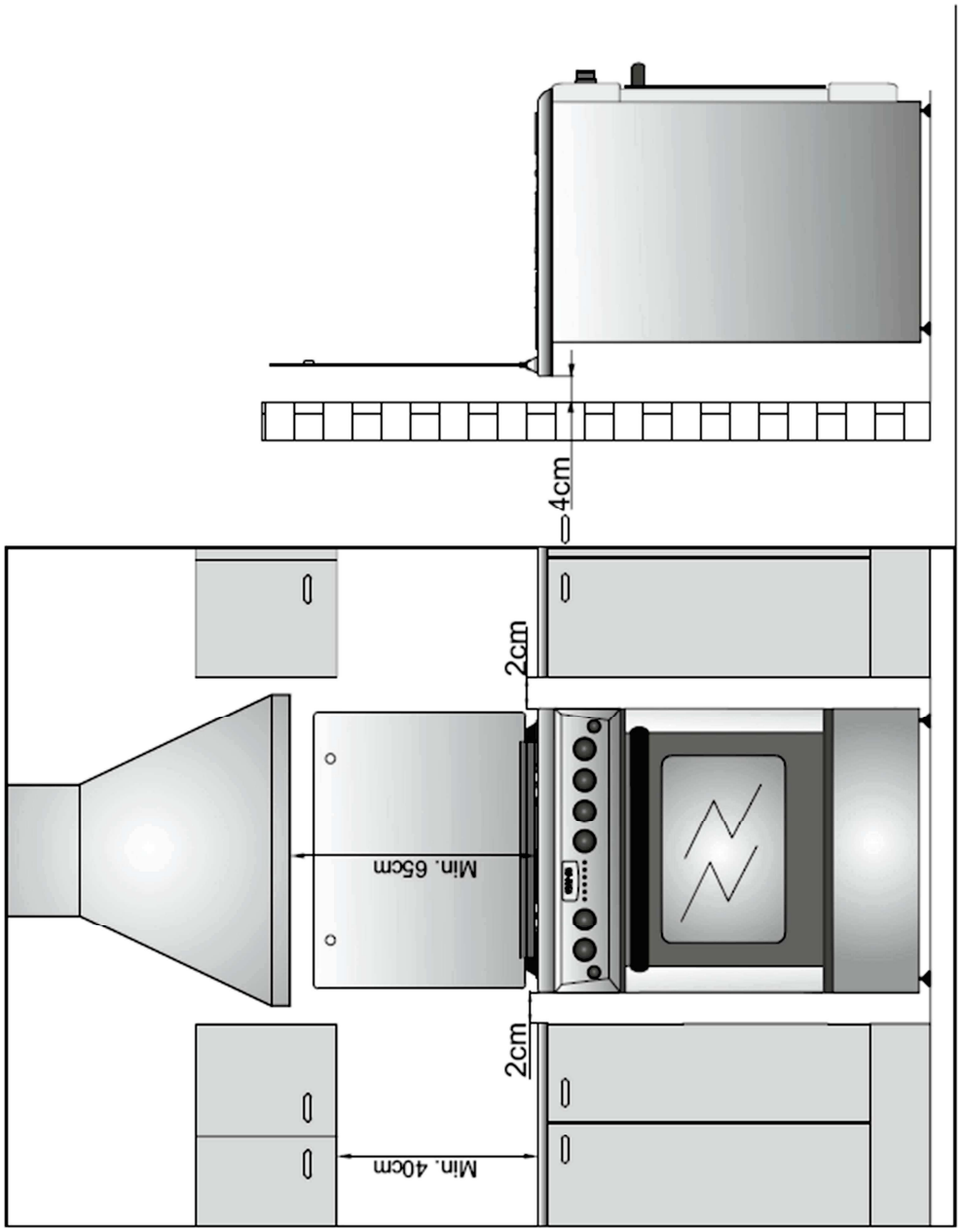

ОПИСАНИЕ ПЛИТЫ И ПАНЕЛИ УПРАВЛЕНИЯ

Описание Плиты
Значение символов на плите:

Отключен Печной нагревательный элемент

Верхний нагревательный элемент Гриль& вертел

Нагревательный элемент печи и гриля Турбо вентилятор

Нагревательный элемент гриля Турбо вентилятор & нагревательный элемент

Ручное использование Таймер

Вертел Духовочная лампа

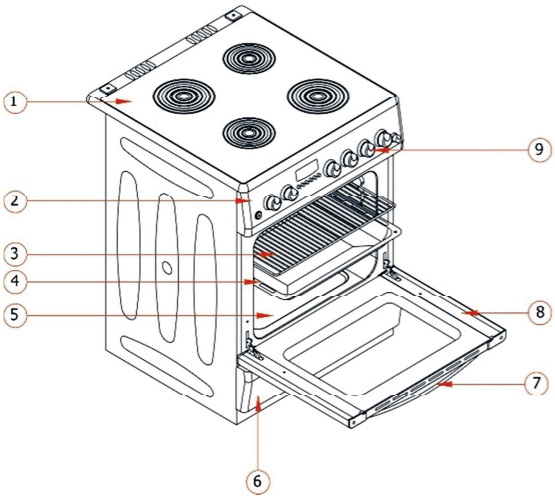

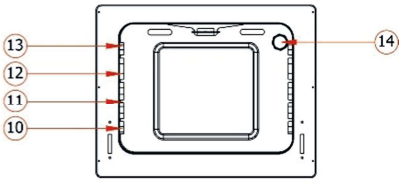

1- Варочная панель
2- Панель управления
3- Проволочная сетка
4- Поддон
5- Полость
6- Нижняя крышка
7- Дверная ручка
8- Дверца духовки
9- Командные ручки
10- Нижняя полка
11- Средняя нижняя полка
12- Средняя верхняя полка
13- Верхняя полка
14- Лампа духовки (опция)

ИСПОЛЬЗОВАНИЕ ВАШЕЙ ПЛИТЫ

Перед началом использования плиты, пожалуйста, удалите все легковоспламеняющиеся ленты, пенополистирол или любые другие материалы, прикрепленные к плите. Также выньте руководство пользователя и другие легковоспламеняющиеся материалы из плиты.

ИСПОЛЬЗОВАНИЕ И ОПИСАНИЕ СТЕКЛОКЕРАМИЧЕСКОЙ ПОВЕРХНОСТИ

Для контроля кольца

1. Управление варочной панелью осуществляется кольцевыми переключателями, расположенными на панели управления духовки. Эти переключатели регулируют температуру, выбранную Вами.

2. Для получения хорошего результата приготовления на варочной панели дно посуды должно быть максимально толстым и ровным.
3. Дно кастрюль и зона варки должны быть одинакового размера. Если возможно, всегда накрывайте крышкой кастрюлю. Всегда ставьте посуду в зону варки до включения плиты. Выключайте зоны варки до окончания времени приготовления, чтобы использовать остаточное тепло.
4. Нужно повернуть ручку по часовой стрелке, чтобы начать работу. Температуру, устанавливаемую положением ручки на линии, постепенно можно увеличить до максимума (Одна зона)
5. Для двойной зоны приготовления первое кольцо работает как одна зона; второе кольцо начинает работать после дополнительного поворота еще большей силой по часовой стрелке на конце области «макс» знака кольца. Когда вы повернете против часовой стрелки, то первое кольцо будет работать как максимальный диапазон, а мощность второго кольца будет снижаться до желаемой температуры.
6. В положении «0» все кольца отключаются.

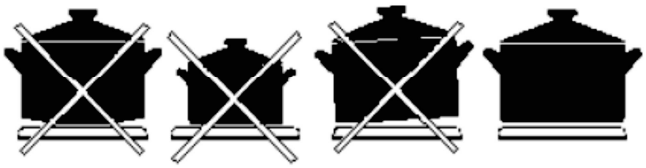

ОПИСАНИЕ ВАРОЧНОЙ ПОВЕРХНОСТИ

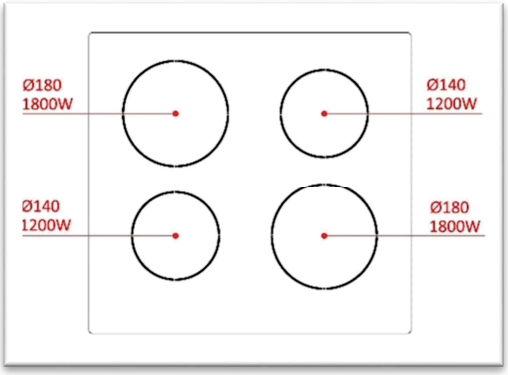

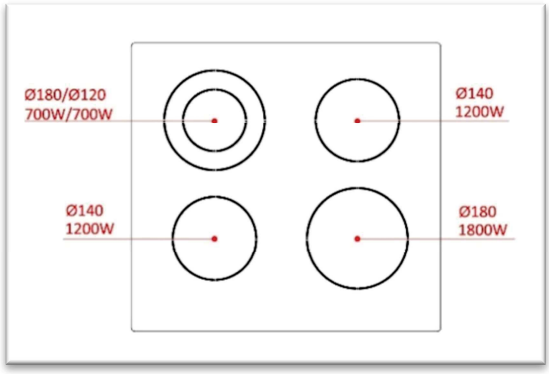

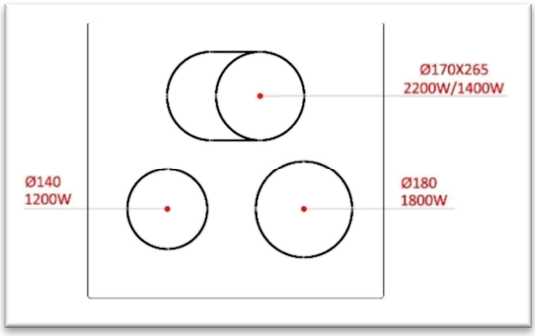

Использование электрической духовки:

1 При первом включении духового шкафа может появиться специфический запах, исходящий от нагревательных элементов. В этом случае, для избавления от запаха нужно прогреть духовку при температуре 250 °C в течение 45-60 минут (пустую духовку).

2 Ручка управления духовки должна быть установлена на желаемое значение.

3 Ручка термостата должна быть установлена на желаемое значение температуры.

4 Ручка управления таймером должна быть установлена на желаемое значение времени. По окончании установленного времени будет слышен тональный сигнал «bing», и плита прекратит работу. Если вы хотите использовать плиту без таймера, пожалуйста, поверните ручку управления таймером в ручное положение в виде символа ✋. (Необязательный)

5 Во время приготовления пищи дверцу духовки не следует часто открывать. Так как циркуляция тепла может быть нарушена.

6 До начала приготовления желательно 5-10 минутное предварительное нагревание духовки

График приготовления:

Меню	Температура (°C)	Положение противня	Время приготовления (min.)
Пирожное с кремом	150 - 170	2	30 - 35
Кондитерские изделия	200 - 220	2	35 - 45
Печенье	160 - 170	3	20 - 25
Булочки	160 – 170	3	20 - 35
Торты	160 - 180	2	25 - 35

Плетеное печенье	200 - 220	2	30 - 40
Слоеное тесто	180 - 220	2	35 - 45
Пряное	160 - 180	2	20 - 30
Мясо ягненка	200 - 230	1	90 - 120
Телятина	200 - 230	1	90 - 120
Баранина	210 - 230	1	90 - 120
Цыпленок (в кусочках)	210 - 230	1	75 – 100
Рыба	190 - 210	2	40 – 50

Примечание. Результаты могут меняться в зависимости от напряжения и различного материала, количества и температуры. Использование форм для выпечки позволяет достичь лучшего приготовления.

Если прибор не работает

Неисправность	Возможные причины	Рекомендации по устранению
Духовка не работает.	Неисправность предохранителя или автоматический предохранитель перегорел	Проверьте общий блок предохранителей и исправьте, заменив какие-либо прерыватели. Проверьте общий блок предохранителей, чтобы убедиться, что автоматический предохранитель или выключатель не сработали. Если проблема повторится, обратитесь в техническую службу, чтобы устранить причину перегорания предохранителя.
	Устройство отключено от электрической розетки	Убедитесь, что устройство подключено
Свет в духовке не работает	Лампа духовки неисправна.	Поменяйте лампу.
	Нет никакого тока	Проверьте общий блок предохранителей и исправьте, заменив какие-либо прерыватели. Проверьте общий блок предохранителей, чтобы увидеть, не сработали ли автоматический предохранитель или прерыватели. Если проблема повторится, обратитесь в техническую службу, чтобы устранить причину перегорания предохранителя.
Духовка не нагревается	Температура печи и / или режим приготовления не были выбраны	Установите режим приготовления и температуру

	Нет никакого тока	Проверьте общий блок предохранителей и исправьте, заменив какие-либо прерыватели. Проверьте общий блок предохранителей, чтобы убедиться, что автоматический предохранитель или выключатель не сработали. Если проблема повторится, обратитесь в техническую

Цифровой таймер / дисплей (модели с цифровым таймером)

Неисправность	Возможные причины	Рекомендации по устранению
Дисплей времени мигает.	Сбой	Установите текущее время. Выключите режим приготовления и выбирите режим приготовления

Если проблема не решена:

1) Отключите печь от электросети (отключите автоматический выключатель).
2) Позвоните производителю, его агенту по обслуживанию или подобным квалифицированным специалистам.

Важно!

Не пытайтесь отремонтировать устройство самостоятельно.

Пользование вертелем (*) необязательный

Если у вашей плиты есть опция «вертел», пожалуйста, следуйте рекомендациям, приведенным ниже;
Установите поворотный крюк в крепежное отверстие в полости. Поместите предмет приготовления (курица и т. д.) на гриль и зафиксируйте его мечом и винтами. Затем установите их на двигатель поворотной машины, как показано на рисунках ниже. Управление системой «вертел» осуществляется с помощью кнопки, расположенной на панели управления.

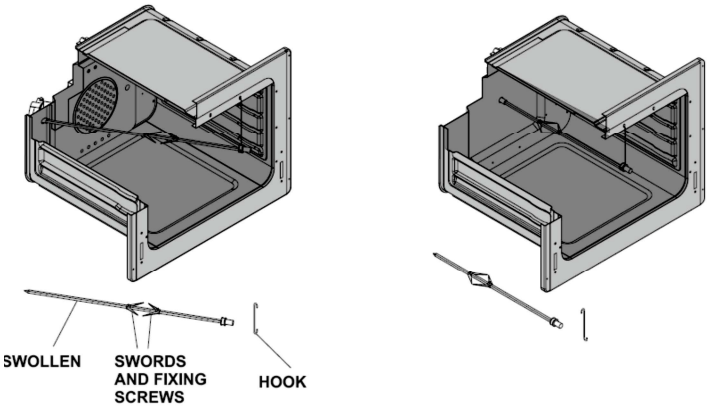

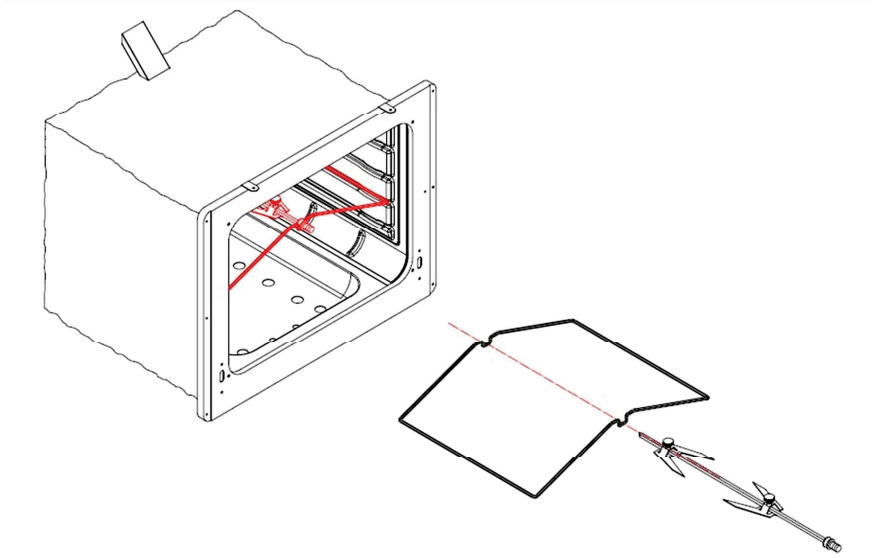

Обслуживание и Очистка

1. Отсоедините электрический шнур печи от розетки.
2. Во время работы печи или вскоре после ее начала она очень сильно нагревается. Вы должны избегать прикосновения к нагревательным элементам.
3. Никогда не чистите внутреннюю часть, панель, крышку, противни и все другие части духовки такими инструментами, как жесткая щетка, чистящая сетка или нож. Не используйте абразивные, царапающие вещества и моющие средства.
4. После очистки внутренних частей духовки мыльной тканью, промойте ее и затем тщательно вытрите мягкой тканью.
5. Чистите стеклянные поверхности специальными средствами для очистки стекла.
6. Не мойте духовку пароочистителями.
7. Перед тем, как открыть верхнюю крышку духовки, удалите пролитую жидкость с крышки. Кроме того, перед тем как закрыть крышку, убедитесь, что плита достаточно остыла.
8. Никогда не используйте легковоспламеняющиеся вещества, такие как кислота, разбавитель и бензин, для чистки духовки.
9. Не мойте какую-либо часть вашей духовки в посудомоечной машине.

Снятие дверцы духовки:

Замена лампы духовки:

Дайте духовому шкафу с грилем или нагревательным элементам остыть. Отключите вашу печь от электропитания перед сменой внутренней лампы. Замените термостойкой лампой мощностью 15-25 Вт, 300 С˚.

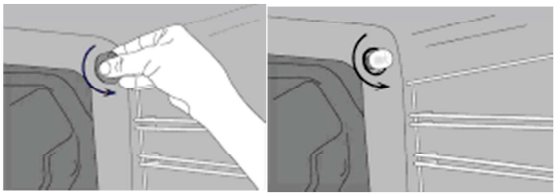

Продукция FICHE		
Тип :	50x50 &50x60 Электрическая отдельностоящая стеклокерамическая плита	60x60 Электрическая отдельностоящая стеклокерамическая плита
Номер полости:	1	1
Источник энергии:	Электрический	Электрический
Объем:	52 л	64 л
Энергопотребление / Режим конвекции (EC):	0,72 кВтч	0,78 кВтч
Индекс энергоэффективности (EEI):	95,6	95,4
Класс энергопотребления:	A	A
Метод измерения:	EN 60350-1 / Регулирование (EU)66/2014	EN 60350-1 / Регулирование (EU)66/2014

комплектность изделия	Модель духового шкафа			
	FF6403GAZW	FF6055XXVW	FF5403GAZW	FF5043XXZW
Духовой шкаф	1	1	1	1
Противень	1	1	1	1
Решетка	1	1	1	1
Руководство по эксплуатации	1	1	1	1
Упаковка	1	1	1	1

ИНФОРМАЦИЯ ДЛЯ ВНУТРЕННИХ ЭЛЕКТРИЧЕСКИХ ЧАСТЕЙ

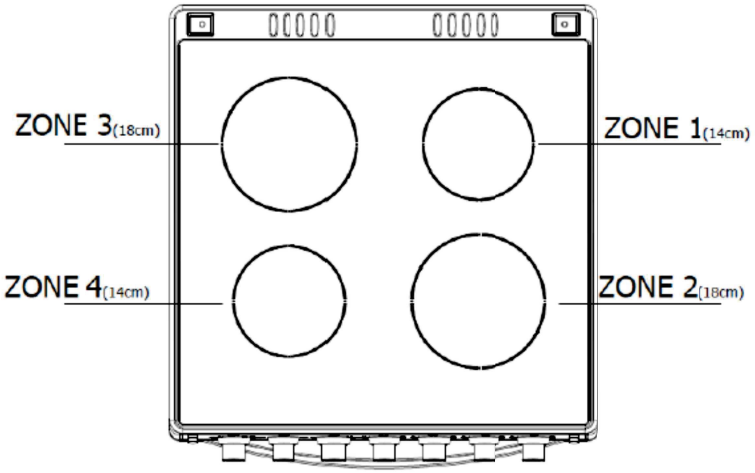

ZONE	EXPLANATION	TYPE
1	Электро Конфорка на правой задней зоне	14 см 1200 Вт
2	Электро Конфорка на правой передной зоне	18 см 1800 Вт
3	Электро Конфорка на левой задней зоне	18 см 1800 Вт

No 66/2014(EU) Table 5a			
	Символ	**Ценность**	**Ед. изм**
Обозначение модели	50x50 cm 50x60 cm 60x60 cm	/	/
Тип	Отделностоящая газовая плита	/	/
Количество варочных зон	/	4	/
технология отопления (индукционная варочная зона , лучистые зоны приготовления , конфорки)	конфорки лучистые зоны приготовления	/	/
Для круговой варочной зоны: диаметр полезной площади поверхности на электрическую зону нагрева, округленный до ближайшего 5 мм.	Ø	14/18	см
Для не круговой варочной зоны: длина и ширина полезной площади поверхности на электрическую зону нагрева, округленный до ближайшего 5 мм.	L W	/	/
Энергопотребление на каждую варочную зону рассчитано на кг	EC Электрическая плита	Конфорка 1: 201 Конфорка 2: 274 Конфорка 3: 279 Конфорка 4:201	Вт/кг
Энергопотребление на варочную поверхности рассчитано на кг	EC Электрические конфорки	189,7	Вт/кг

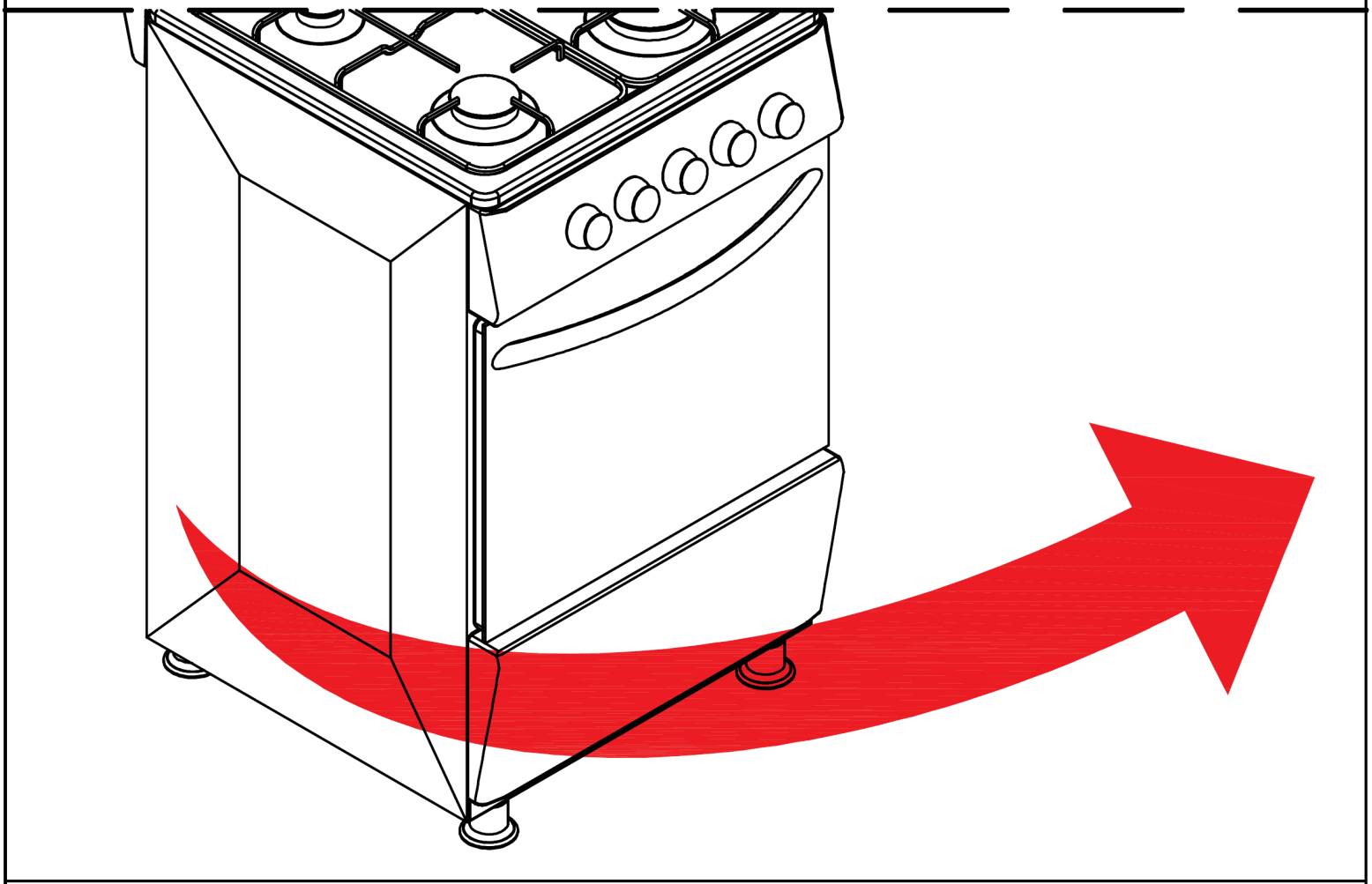

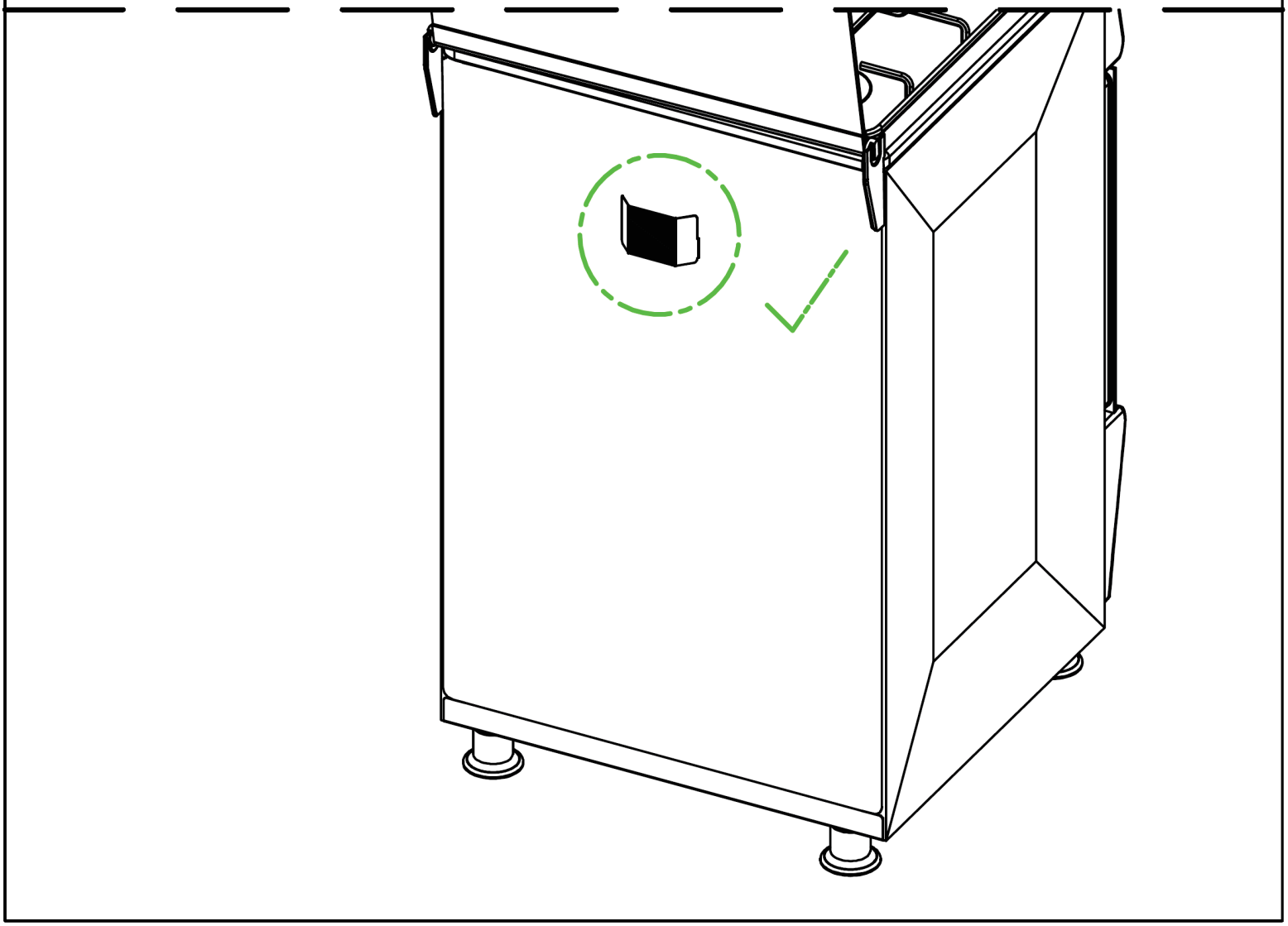

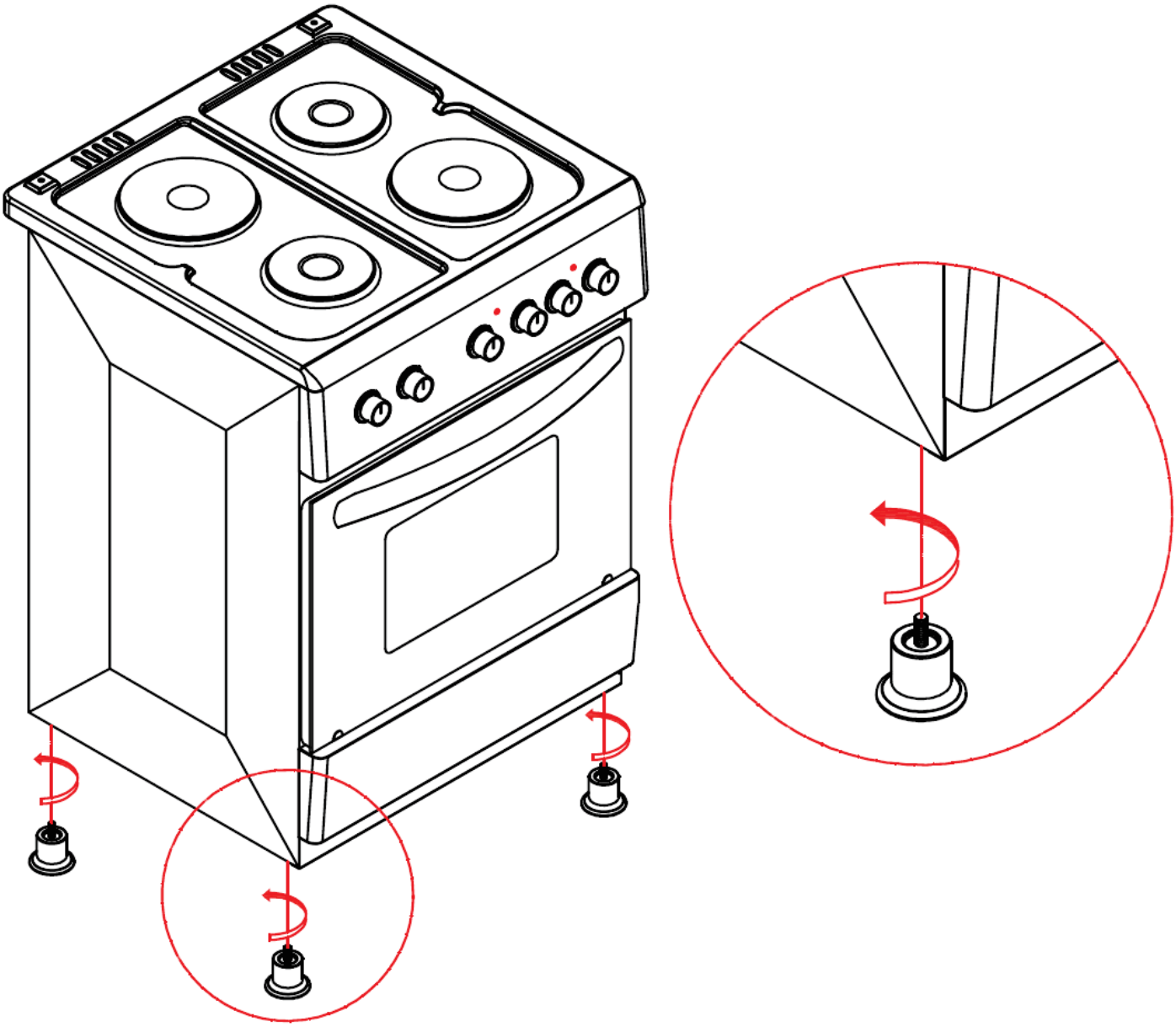

Соответствует требованиям технических регламентов Таможенного Союза:
«О безопасности низковольтного оборудования» ТР ТС 004/2011
«Электромагнитная совместимость технических средств» ТР ТС 020/2011
«Об ограничении применения опасных веществ в изделиях электротехники и радиоэлектроники» ТР ЕАЭС 037/2016

Фирма-производитель оставляет за собой право вносить изменения в дизайн, конструкцию и комплектность поставки продукции без дополнительного уведомления.

ГАРАНТИЙНЫЕ ОБЯЗАТЕЛЬСТВА

Изготовитель гарантирует работу плиты при соблюдении потребителем условий эксплуатации, хранения и транспортирования. Гарантийный срок плиты - 2 года со дня передачи плиты потребителю, на электрические компоненты – 1 год. День передачи определяется как день продажи через розничную торговую сеть. При отсутствии в отрывном талоне штампа магазина и даты продажи гарантийный срок исчисляется со дня выпуска плиты. При установке плиты в общежитии или эксплуатации плиты двумя или более семьями гарантийный срок составляет 2 месяца.

Гарантийное обслуживание не производится в случаях:

- неправильной установки плиты или не заполнения «Талона на установку» на плиту,
- неправильного подключения и эксплуатации плиты;
- несанкционированного ремонта или иного вмешательства;
- установки неоригинальных комплектующих;
- наличия на деталях плиты следов воздействия химических веществ;
- повреждений, вызванных животными или насекомыми;
- повреждений, вызванных пожаром, наводнениями, военными действиями и т.п.

Изготовитель не принимает претензий на некомплектность и механические повреждения плиты после его продажи.

Все претензии должны предъявляться к организациям торговли, где было приобретено изделие.

Гарантия не распространяется на установку и подключение плиты не в соответствии с требованиями данной Инструкции по эксплуатации, на механические повреждения.

Срок службы плиты - 10 лет.

Фирма ООО«Группа Компаний Техника» несет ответственность по гарантийным обязательствам товара в соответствиес законодательством Российской Федерации.

По вопросу установки, подключения, ремонта и сервисного обслуживания шкафа обращаться с понедельника по пятницу, с 9.00 до 17.00 по Московскому времени, по тел.+79828376261 или по адресу электронной почты:

e-mail: servicecenter.gct@gmail.com

Производитель: KENT DAYANIKLI TUKETIM MALLARI SANAYI TICARET LIMITED SIRKETI
Address: Турция, Velimese OSB Mah.251 Sk. No: 14 /1, Ergene , Tekirdag, Turkey
Импортер: ООО «АГТ Трейд», Россия, 105066, г.Москва, вн.тер.г. муниципальный округ Басманный, ул Нижняя Красносельская, д. 40/12 к. 20, офис 403; info@agt-trade.ru, www.agt-trade.ru
Importer : LLC «AGT Trade»
Address: RUSSIA, 105066, City of Moscow, Str. Nizhny Krasnoselskaya Building 40/12 k 20 office № 403; info@agt-trade.ru, www.agt-trade.ru
Произведено по заказу ООО«Группа Компаний Техника»
Адрес: 426028 Удмуртская Республикаг.Ижевск, ул. Маяковского д.41 офис 201

ТАЛОН НА УСТАНОВКУ

Установлен в г._____ по ул. _____ в доме № _____ кв. _____

и пущен в работу механиком

_____

_____
(наименование организации)

Механик
_____Владелец_____
(подпись) (подпись)

«_____»_____

СВИДЕТЕЛЬСТВО О ПРИЕМКЕ И ПРОДАЖЕ

Модель:

Серийный номер:

Продана _____
(наименование торгового предприятия)

Дата продажи _____

ТАЛОН НА ГАРАНТИЙНОЕ ОБСЛУЖИВАНИЕ

Модель: ……..
Серийный номер:……
Дата покупки: ……..
Штамп продавца:

Дата пуска в эксплуатацию:
……
Штамп организации, производившей пуск в эксплуатацию:

ТАЛОН НА ГАРАНТИЙНОЕ ОБСЛУЖИВАНИЕ

Модель: ……..
Серийный номер:……
Дата покупки: ……..
Штамп продавца:

Дата пуска в эксплуатацию:
……
Штамп организации, производившей пуск в эксплуатацию:

ТАЛОН НА ГАРАНТИЙНОЕ ОБСЛУЖИВАНИЕ

Модель: ……..
Серийный номер:……
Дата покупки: ……..
Штамп продавца:

Дата пуска в эксплуатацию:
……
Штамп организации, производившей пуск в эксплуатацию:

ТАЛОН НА ГАРАНТИЙНОЕ ОБСЛУЖИВАНИЕ

Модель: ……..
Серийный номер:……
Дата покупки: ……..
Штамп продавца:

Дата пуска в эксплуатацию:
……
Штамп организации, производившей пуск в эксплуатацию:

ФИО покупателя .....

.....

Адрес.....

.....

Телефон.....

Дата ремонта .....

Сервисный центр.....

Мастер.....

ФИО покупателя .....

.....

Адрес.....

.....

Телефон.....

Дата ремонта .....

Сервисный центр.....

Мастер.....

ФИО покупателя .....

.....

Адрес.....

.....

Телефон.....

Дата ремонта .....

Сервисный центр.....

Мастер.....

ФИО покупателя .....

.....

Адрес.....

.....

Телефон.....

Дата ремонта .....

Сервисный центр.....

Мастер.....