Size: 80x80 mm

CMYK: 38 13 21 1

СКОРОСТЬ ЗАРЯДКИ ПОДКЛЮЧЕННОГО УСТРОЙСТВА

Данная серия внешних аккумуляторов поддерживает стандартную (до 10Вт), ускоренную (до 15Вт), и быструю зарядку (до 22,5Вт). Для получения максимальной скорости зарядки подключенного устройства должны быть выполнены следующие условия:
1. Заряжаемое устройство должно поддерживать быструю зарядку;
2. Интерфейсный кабель, используемый для зарядки, должен поддерживать передачу данных и должен быть совместим с быстрой зарядкой.

При выполнении этих двух условий при подключении заряжаемого устройства к внешнему аккумулятору быстрая зарядка начнется автоматически, а параметры зарядки будут автоматически подобраны контроллером заряжаемого устройства и аккумулятора.

ОПРЕДЕЛЕНИЕ ТЕКУЩЕГО УРОВНЯ ЗАРЯДА АККУМУЛЯТОРА

В целях легкого определения оставшегося запаса энергии аккумулятора, данные модели оснащены встроенным дисплеем с цифровой индикацией, где цифровой показатель ориентировочно соответствует уровню оставшегося заряда в % от ёмкости. Например: 100 – полный заряд встроенного аккумулятора, 50 – половина оставшегося заряда, 25 – четверть оставшегося заряда. Показания дисплея обновляются до 60 раз в минуту.

Внимание! Для калибровки показаний дисплея аккумулятор должен пройти от 3х полных циклов зарядки – разрядки, каждый цикл включает в себя:
а) Полную зарядку внешнего аккумулятора от внешнего источника питания;
б) Полную разрядку – необходимо использовать внешний аккумулятор для зарядки совместимых устройств до момента, пока он не прекратит восполнять их энергию.

РАЗЪЯСНЕНИЯ ПО ЁМКОСТИ ВНЕШНИХ АККУМУЛЯТОРОВ

Независимо от производителя и модели внешнего аккумулятора, указанная в спецификации, инструкции и упаковке емкость аккумулятора в мА-ч является емкостью встроенной аккумуляторной батареи при напряжении 3,7В. Зарядка современных устройств от внешнего аккумулятора происходит с напряжением 5-12В, что неизменно приводит к тому (по законам физики), что емкость встроенной батареи не может быть полностью передана заряжаемому устройству. Хорошим показателем считается передача заряжаемому устройству 70% – 80% от ёмкости внешнего аккумулятора. Также, на этот показатель влияют температура окружающей среды, мощность зарядки и срок эксплуатации внешнего аккумулятора.

ОГРАНИЧЕНИЯ ДЛЯ БЕЗОПАСНОЙ ЭКСПЛУАТАЦИИ

Эти действия могут привести к сокращению срока жизни внешнего аккумулятора или полному выходу его из строя:
1. Нахождение под прямыми солнечными лучами
2. Нагрев поверхности внешнего аккумулятора выше +45°C и охлаждение ниже -30°C
3. Эксплуатация в помещениях с повышенной влажностью
4. Попадание влаги на разъемы и корпус внешнего аккумулятора
5. Механические повреждения, перегрузки при ударах, падении или переноске
6. Резкие перепады температуры при эксплуатации (более 20°C)

При зарядке внешнего аккумулятора не оставляйте его без присмотра на долгое время. Перед выходом отключите его от источника питания. Если корпус аккумулятора деформировался, вздулся или емкость аккумулятора значительно снизилась, прекратите его эксплуатацию и утилизируйте надлежащим образом.

Не храните и не заряжайте аккумулятор рядом с источниками тепла. Не оставляйте устройство на открытом солнечном свету. Не используйте аккумулятор в местах с затрудненным отводом тепла, убедитесь что устройство не накрыто одеждой, одеялом или другими вещами.

Внимание! Рекомендуется прекратить эксплуатацию аккумулятора, если он подвергся одному или нескольким из перечисленных выше действий.

ОГРАНИЧЕНИЯ ПО ПЕРЕВОЗКЕ АВИАТРАНСПОРТОМ

Модели емкостью до 20000мА-ч допускаются к перевозке в ручной клади.
Модели емкостью 30000 – 40000мА-ч допускаются к перевозке в ручной клади или багаже, только с разрешения авиакомпании.
Модели с емкостью более 40000мА-ч не допускаются к перевозке в ручной клади или багаже, согласно международным требования и ограничениям к безопасности провозки аккумуляторов авиатранспортом.

ИНФОРМАЦИЯ ОБ УТИЛИЗАЦИИ И ПЕРЕРАБОТКЕ ОТХОДОВ ЭЛЕКТРОННОГО ОБОРУДОВАНИЯ

После окончания сроков службы изделия его нельзя выбрасывать вместе с бытовым мусором. Оно подлежит сдаче на утилизацию в соответствующий пункт приема электронного оборудования для последующей переработки и утилизации в соответствии с федеральным или местным законодательством. Обеспечивая правильную утилизацию, вы помогаете сберечь природные ресурсы и предотвращаете ущерб для окружающей среды и здоровья людей. Подробную информацию о пунктах приема и утилизации данного продукта можно получить в местных муниципальных органах или на предприятиях по вывозу бытовых отходов.

01 PET 02 HDPE 21 PAP Li-ion

RU: Гарантийный срок 12 мес. с даты передачи товара покупателю. Срок службы 24 мес. с даты передачи товара покупателю. Товар сертифицирован. Произведено в Китае по технологии и под контролем Deppa Технолоджиз Лтд. по заказу ООО «Деппа». Изготовитель: Deppa Технолоджиз Лтд. (Deppa Technology Ltd.). Адрес: Кв./комн. 2104, Коммерческий центр Монгкок, 16 Эрджайл Стрит, Монгкок, Коулун, ГонКонг (Unit 2104 Mongkok Commercial Centre, 16 Argyle Street, Mongkok, Kowloon, Hong Kong). Импортер и организация, принимающая претензии от покупателей: ООО «Деппа», 197046, Россия, г. Санкт-Петербург, вн.тер.г. муниципальный округ Посадский, ул. Чапаева, д. 15, к. 2, лит. В, помещение 1-Н. ***BY:*** Гарантыйны тэрмін 12 мес. Тэрмін службы 24 мес. Тавар сертыфікаваны. Выраблена ў Кітаі па тэхналогіі і пад кантролем Deppa Технолоджиз Лтд. па замове ООО «Деппа». Вытворца: Deppa Технолоджиз Лтд. (Deppa Technology Ltd.). Адрас: Кв./пакоі 2104, Камерцыйны цэнтр Монгкок, 16 Эрджайл стрыт, Монгкок, Коулун, Ганконг (Unit 2104 Mongkok Commercial Centre, 16 Argyle Street, Mongkok, Kowloon, Hong Kong). Імпарцёр і арганізацыя, якая прымае прэтэнзіі ад пакупнікоў: ООО «Деппа», 197046, Расія, г. Санкт-Пецярбург, вн.тэр.г. муніцыпальная акруга Пасадскі, вул. Чапаева, д. 15, к. 2, літ. В, памяшканне 1-Н. Дата изготовления указана на упаковке.

deppa

NRG CABLE STATION 40000

Внешний аккумулятор

Руководство по эксплуатации

ВВЕДЕНИЕ

Благодарим Вас за приобретение внешнего аккумулятора Deppa серии NRG Cable Station. Вы сделали отличный выбор, так как данная серия поддерживает быструю зарядку, автоматически контролирует процесс зарядки и построена на основе современных и безопасных аккумуляторов Li-pol, а модельный ряд представлен емкостями от 40000мА-ч до 60000мА-ч. Данное руководство пользователя поможет Вам узнать ключевые особенности эксплуатации, пожалуйста, прочтите его перед началом использования.

ТЕХНИЧЕСКИЕ ХАРАКТЕРИСТИКИ

Модель: 33711;
Количество элементов питания: 4(3,7В);
Емкость портативного аккумулятора: 40000мА-ч (148Вт-ч);
Входной разъем USB-C: 5В/2,6А, 9В/2А, 12В/1,5А до 18Вт;
Входной разъем micro USB: 5В/2А, 9В/2А, 12В/1,5А до 18Вт;
Входной разъем Lightning: 5В/2А, 9В/2А, 15В/1,5А до 18Вт;
Выходной разъем USB-C: 5В/3А, 9В/2,22А, 12В/1,67А до 20Вт;
Выходные разъемы USB-A1/A2/A4: 5В/2А до 10Вт;
Выходной разъем USB-A3: 5В/3А, 9В/2А, 12В/1,5А, 10В/2,25А до 22,5Вт;
Выходной кабель USB-C: 5В/3А, 9В/2А, 12В/1,5А, 10В/2,25А до 22,5Вт;
Выходной кабель Lightning: 5В/2А;
Суммарная мощность всех портов: 5В/3А;
Материал корпуса: пластик;
Индикация: дисплей, отображение уровня заряда в %, индикация быстрой зарядки.

ВНЕШНИЙ ВИД

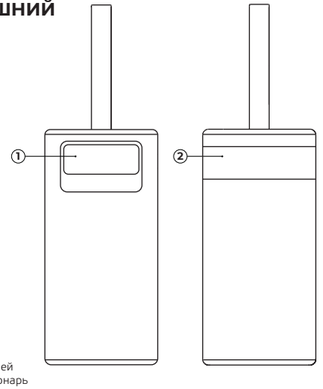

1. Дисплей
2. Led фонарь

Для того что бы включить фонарь дважды нажмите кнопку включения. Для отключения фонаря дважды нажмите кнопку включения.

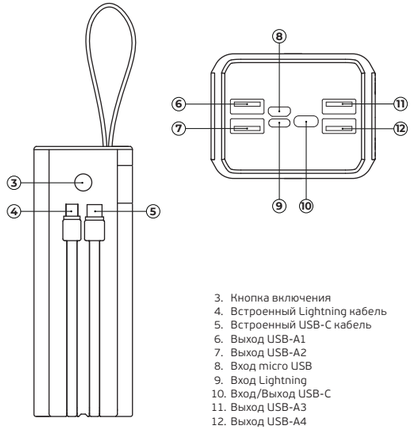

3. Кнопка включения
4. Встроенный Lightning кабель
5. Встроенный USB-C кабель
6. Выход USB-A1
7. Выход USB-A2
8. Вход micro USB
9. Вход Lightning
10. Вход/Выход USB-C
11. Выход USB-A3
12. Выход USB-A4

ЗАРЯДКА ВНЕШНЕГО АККУМУЛЯТОРА

Подключите внешний аккумулятор к разъему USB-C, micro USB или Lightning в зависимости от имеющегося у вас кабеля. Другой разъем подключите в сетевое зарядное устройство или автомобильное зарядное устройство с выходом USB-A или USB-C (совместимое с имеющимся у вас кабелем) Обратите внимание, встроенные кабели не предназначены для заряда аккумулятора, используйте их только для подзарядки мобильных устройств.

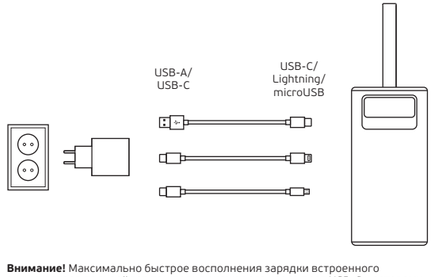

Внимание! Максимально быстрое восполнения зарядки встроенного аккумулятора произойдет при подключении его через порт USB-C к сетевому или автомобильному зарядному устройству с поддержкой быстрой зарядки одного из совместимых протоколов и выходной мощностью до 18Вт.

ЗАРЯДКА ПОДКЛЮЧЕННЫХ УСТРОЙСТВ

Для зарядки мобильных устройств подсоедените их интерфейсным кабелем ко внешнему аккумулятору через один из выходных разъемов (или используйте встроенный кабель).

Зарядка подключенного устройства начнется автоматически, оптимальные параметры зарядки будут определены автоматически.

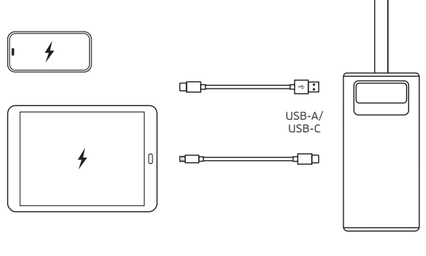

В случае, если зарядка не началась автоматически, нажмите кнопку питания на внешнем аккумуляторе.