STAVR



Генератор бензиновый

Бензин генераторы

RU

KZ

SEG 3500E, SEG 6500EA, SEG 8500EA

РУКОВОДСТВО ПО ЭКСПЛУАТАЦИИ

ПАЙДАЛАНУ БОЙЫНША БАСШЫЛЫҚ

СОДЕРЖАНИЕ

1 Общие указания 3
2 Технические требования 4
3 Комплектность 5
4 Требования безопасности 5
5 Функциональные элементы 10
6 Подготовка к работе 11
7 Порядок работы 13
8 Техническое обслуживание 16
9 Правила хранения 18
10 Срок службы 19
11 Возможные неисправности и методы их устранения 20
12 Гарантии изготовителя 21
13 Прочая информация 22

Наша компания благодарит Вас за Ваш выбор и надеется, что настоящее изделие торговой марки «STAVR» будет полностью отвечать Вашим ожиданиям. Для того, чтобы Ваше изделие прослужило Вам долгое время, необходимо правильно его использовать, хранить и проводить техническое и сервисное обслуживание, в связи с чем настоятельно рекомендуем Вам перед использованием тщательно изучить информацию, изложенную в настоящем руководстве.

УВАЖАЕМЫЙ ПОКУПАТЕЛЬ!

При покупке изделия необходимо удостовериться в его работоспособности, отсутствии механических повреждений, проверить комплектацию и наличие штампа торгующей организации, даты продажи и подписи продавца с номером модели и серийным номером на гарантийном талоне, являющемся неотъемлемой частью настоящего руководства.

МАЗМҰНЫ

1 Жалпы нұсқаулар 23
2 Техникалық талаптар 24
3 Жиынтықтылық 25
4 Қауіпсіздік талаптары 25
5 Атқарымдық элементтер 30
6 Жұмысқа дайындау 31
7 Жұмыс тәртібі 32
8 Техникалық қызмет көрсету 35
9 Сақтау шарттары 37
10 Қызметтік мерзімі 38
11 Ықтимал ақаулықтар және оларды жою тәсілдері 39
12 Дайындаушының кепілдіктері 39
13 Өзге ақпарат 40

Біздің компания Сіздің таңдауыңыз үшін Сізге алғысын білдіреді және «STAVR» сауда таңбасындағы аталған бұйымның Сіздің күтулеріңізге толықтай жауап беретін болады деп үміттенеміз. Сіздің бұйымыңыз Сізге ұзақ уақыт қызмет етуі үшін оны дұрыс қолдану, сақтау және техникалық және сервистік қызмет көрсетуді жүргізіп отыру қажет, осыған байланысты Сізге қолданудың алдында осы нұсқаулықта мазмұндалған ақпаратты мұқият оқып шығуды үзілді-кесілді ұсынамыз.

ҚҰРМЕТТІ САТЫП АЛУШЫ!

Бұйымды сатып алу кезінде оның жұмысқа қабілеттілігіне, механикалық бүлінулердің жоқтығына көз жеткізу, сонымен бірге жиынтықтылықты және осы нұсқаулықтың ажырамасы бөлігі болып табылатын кепілдік талонында үлгінің сериясы мен сериялық нөмірімен сатушы ұйым мөртабанының, сатылған күні мен сатушының қолтаңбасының болуын тексеріп алу қажет.

1 ОБЩИЕ УКАЗАНИЯ

Бензиновый генератор (далее изделие, оборудование, генератор) рассчитан на мобильное использование в качестве аварийного или автономного источника электроэнергии для одного или нескольких электропотребителей таких, как бытовые электроприборы и электроинструмент, в рамках бытовых нужд. Генератор – это двигатель, коленчатый вал которого жестко соединен с электрогенератором. В качестве двигателя используется одноцилиндровый бензиновый четырехтактный двигатель внутреннего сгорания с воздушным охлаждением, который надежно закреплен на металлическом каркасе.Генератор оснащен улучшенной электронной системой зажигания TCI. Посредством вращения вала бензинового двигателя, приводится во вращение вал генератора, который в свою очередь вырабатывает электрический ток. Уравнивание потенциалов (защитное отключение) генератора происходит через заземляющий кабель (не входит в комплект поставки).Генератор вырабатывает однофазный переменный ток с напряжением 220В и частотой 50Гц, который подается на стандартную брызгозащищенную евророзетку на лицевой панели генератора.



Настоятельно рекомендуется ознакомиться со всеми пунктами настоящего руководства по эксплуатации перед использованием изделия во избежание возникновения опасных ситуаций.

Данное изделие соответствует требованиям:

Технического регламента Таможенного союза ТР ТС 004/2011 «О безопасности низковольтного оборудования», утвержденный Решением Комиссии Таможенного союза от 16 августа 2011 г. №768; Технического регламента Таможенного союза ТР ТС 020/2011 «Электромагнитная совместимость технических средств», утвержденный Решением Комиссии Таможенного союза от 9 декабря 2011г. №879; Технического регламента Таможенного союза ТР ТС 037/2016 «Об ограничении применения опасных веществ в изделиях электротехники и радиоэлектроники», утвержденный Решением Совета Евразийской экономической комиссии от 18 октября 2016 г. №113.



Данное руководство по эксплуатации является неотъемлемой частью изделия. Храните руководство по эксплуатации в течение всего срока службы изделия.

Приобретенное вами изделие может иметь некоторые отличия от настоящего руководства, не влияющие на его эксплуатацию.

2 ТЕХНИЧЕСКИЕ ТРЕБОВАНИЯ

Таблица 1

Наименование параметра	Значение		
	SEG 3500E	SEG 6500EA	SEG 8500EA
Генератор	Однофазный, самовозбуждаемый		
Двигатель	Одноцилиндровый, 4-х тактный		
Мощность двигателя, л.с.	8,5	15	18
Объем двигателя, см³		420	459
Выходное напряжение/ Частота	220 - 240 В ~ 50 Гц		
Индикация напряжения	Цифровой дисплей		
Номинальная выходная мощность, Вт	3200	6000	8000
Максимальная выходная мощность, Вт	3500	6500	8500
Постоянное напряжение	12 В (8,3 А)		
Коэффициент мощности (cos φ)	1		
Емкость топливного бака, л	15	40	
Емкость масляного картера	0,6		
Топливо	Бензин АИ-92		
Масло	Рекомендуется использовать масло SAE 10W-30 (При низких температурах рекомендуется заливать масло SAE 5W-30)		
Способ охлаждения	Воздушное		
Время непрерывной работы, часов	10	13	10
Система регулировки напряжения	Автоматическая (AVR)		
Система зажигания	TCI		
Система запуска	Электростартер, Ручной стартер		
Система контроля аварийного уровня масла	Имеется		
Срок службы	3 года		
Габаритные размеры, мм	610x450x470		
Масса, кг	47	85	89
Температура окружающей среды / влажность			
при эксплуатации	-10 … +30 °C / ≤ 80%		
при хранении и транспортировке	+5 … + 40 °C / ≤ 80 %		

Шумовибрационные параметры изделия

Таблица 2

Наименование параметра	Значение		
	SEG 3500E	SEG 6500EA	SEG 8500EA
Шум, dB	LpA: 72, LwA: 92	LpA: 73, LwA: 93	LpA: 76, LwA: 96
Вибрация, m/s²	33	35	37

3 КОМПЛЕКТНОСТЬ

Таблица 3

Наименование	Значение		
	SEG 3500E	SEG 6500EA	SEG 8500EA
Генератор бензиновый	1 шт.		
Руководство по эксплуатации	1 шт.		
Аккумулятор	1 шт.		
Свечной ключ	1 шт.		
Вилка	3 шт.		
12В Комплект проводов	1 шт.		
Воронка	1 шт.		
Отвертка	1 шт.		
Колеса	-	2 шт.	

4 ТРЕБОВАНИЯ БЕЗОПАСНОСТИ

Безопасная и стабильная работа изделия гарантируется только при соблюдении следующих условий:

4.1.1 Не используйте изделие для любых иных целей, кроме указанных в данном руководстве по эксплуатации. Эксплуатация, обслуживание и хранение изделия должны осуществляться строго в соответствии с данным руководством по эксплуатации.

4.1.2 Не разрешайте детям контактировать с изделием, даже если оно выключено и отключено от электросети.

4.1.3 Не погружайте изделие или отдельные его части в воду или другие жидкости.

4.1.4 Не используйте изделие, если есть риск возгорания или взрыва, например, вблизи легковоспламеняющихся жидкостей, газов, дерева, пластика и прочих материалов.

4.1.5 Переносите изделие, держа его только за металлический каркас. Запрещено перемещать изделие, удерживая его за шнур питания подключенных потребителей электроэнергии.

4.1.6 Не переносите изделие во включенном состоянии или в случае подключения его к электросети.

4.1.7 При установке и обслуживании изделия пользуйтесь средствами индивидуальной защиты. В случае необходимости воспользуйтесь респиратором, специальными перчатками, очками и наушниками.

4.1.8 При работе с изделием рекомендуется надевать подходящую одежду, чтобы никакие части не контактировали с изделием. Также убедитесь, что на Вас нет ничего, что могло бы помешать работе или вызвать нежелательные последствия.

4.1.9 Не оставляйте включенное изделие без внимания.

4.1.10 Запрещено закрывать вентиляционные отверстия и выхлопную трубу изделия чем-либо или ограничивать доступ воздуха.

4.1.11 Избегайте попадания шнура пита-

ния и кабеля на горячие части изделия, которые могут его повредить.
4.1.12 Держите шнуры питания и кабели, подключенные к изделию, вдали от источника нагрева, масла и острых предметов.
4.1.13 Во время работы с изделием не прикасайтесь к заземленным предметам (например, трубопроводам, радиаторам отопления, газовым плитам, холодильнику).
4.1.14 При отключении потребителей электроэнергии от изделия держитесь за штекер шнура питания.
4.1.15 Всегда отключайте изделие и потребители электроэнергии, когда Вы его не используете, перед проведением технического или сервисного обслуживания, а также:
- в случае любых неполадок;
- во время технического обслуживания;
- перед чисткой;
- при повреждении силового кабеля или потребителя электроэнергии;
- после окончания работ.
4.1.16 Не пользуйтесь изделием после его падения или если на нем видны какие-либо следы повреждения, а также не подключайте потребители электроэнергии с поврежденным шнуром питания или штекером. Обратитесь в авторизованный сервисный центр для диагностики или ремонта изделия.
4.1.17 Работа и техобслуживание должны осуществляться регулярно и строго в соответствии с данным руководством. Во время технического обслуживания запрещено использовать чистящие средства, которые могут повредить изделие или шнур питания (бензин и прочие агрессивные вещества).
4.1.18 Неправильное обращение с изделием может привести к выходу его из строя, причинению вреда пользователю или его имуществу.

ЗАПРЕЩЕНО пользоваться изделием в состоянии алкогольного или наркотического опьянения, а также в иных условиях, мешающих объективному восприятию действительности, и не следует доверять изделие людям в таком состоянии или в таких условиях!

ПРЕДОСТЕРЕЖЕНИЕ! Во избежание опасности, вызываемой случайным возвратом термовыключателя в исходное положение, изделие не должен питаться через внешнее устройство, такое как таймер, или не должен быть соединен с цепью, в которой происходит регулярное включение и выключение питания.

ВНИМАНИЕ! Данное руководство по эксплуатации не может предусмотреть все возможные нештатные ситуации, которые могут возникнуть в процессе эксплуатации данного изделия. Пользователь должен самостоятельно соблюдать меры техники безопасности при работе с изделием!

4.2 МЕРЫ ПРЕДОСТОРОЖНОСТИ ПРИ РАБОТЕ С БЕНЗИНОВЫМ ГЕНЕРАТОРОМ

4.2.1 Перед первым использованием изделия включите его без нагрузки и дайте поработать несколько минут. Если за это время Вы услышите посторонний шум, почувствуете повышенную вибрацию или сильный посторонний запах, выключите изделие, отсоедините шнур питания от электросети и обратитесь в авторизованный сервисный центр для диагностики и ремонта изделия.
4.2.2 Изделие предназначено для эксплуатации с качественным топливом и моторным маслом. В качестве топлива используется автомобильный неэтилированный бензин АИ-92. В системе смазки двигателя генератора необходимо использовать масло для четырехтактных двигателей и отвечающее или превышающее по своим характеристикам классы SG, SF (по API). Рекомендуется использовать масло SAE 10W-30 (При низких

температурах рекомендуется заливать масло SAE 5W-30).

ЗАПРЕЩЕНО устанавливать на изделие иные расходные материалы, а также заливать бензин и масло, не предусмотренные конструкцией или не одобренные изготовителем.

ЗАПРЕЩЕНО запускать и проводить обслуживание генератора вблизи источников тепла, искр и огня.

4.2.3 Заправляйте топливо в хорошо проветриваемом месте, при остановленном двигателе, вдали от пламени или искр.
4.2.4 Избегайте вдыхания топливных паров, а также попадания топлива на кожу.
4.2.5 Топливные пары являются чрезвычайно горючими и могут воспламеняться после запуска двигателя. Перед запуском убедитесь, что пролитое при заправке топливо полностью удалено, а крышка топливного бака плотно закрыта.

ЗАПРЕЩЕНО эксплуатировать генератор в условиях повышенной влажности (осадки, вблизи с бассейнами или системами орошения).

ЗАПРЕЩЕНО подключать генератор к системе центрального электроснабжения.

ЗАПРЕЩЕНО подключать один генератор к другому.

ЗАПРЕЩЕНО запускать генератор под нагрузкой.

4.2.6 Обеспечьте достаточную вентиляцию в месте работы бензинового генератора. Выхлопные газы содержат ядовитый оксид углерода – бесцветный газ без запаха, или угарный газ. Вдыхание выхлопных газов может привести к потере сознания и смерти. Не используйте генератор внутри помещений или в плохо проветриваемом месте, даже при открытых окнах и дверях.

ЗАПРЕЩЕНО чем-либо накрывать генератор во время работы.

ЗАПРЕЩЕНО полностью или частично ограничивать выход выхлопных газов из трубы глушителя.

4.2.7 Будьте предельно внимательны при работе с электрическим током, вырабатываемым генератором. Оборудование вырабатывает достаточное количество электроэнергии, чтобы вызвать серьезное поражение или смерть от электрического удара в случае неправильного использования.
4.2.8 Во время работы не прикасайтесь к генератору мокрыми руками.
4.2.9 При хранении генератора на открытом воздухе каждый раз перед началом работы тщательно проверяйте все электрические компоненты.
4.2.10 Храните легковоспламеняющиеся материалы вдали от генератора, т.к. выхлопная система нагревается достаточно сильно для того чтобы произошло возгорание.
4.2.11 Не прикасайтесь к глушителю во время работы генератора, т.к. это может привести к серьезным ожогам.
4.2.12 Слейте топливо из бака и карбюратора, если генератор не используется в течение длительного времени или перевозится автомобильным транспортом.
4.2.13 Храните бензиновый генератор, топливо и масло в недоступном для детей и животных месте.
4.2.14 Перед подключением потребителей тока убедитесь в том, что выходные параметры генератора соответствуют требованиям данных потребителей к электрической сети.
4.2.15 Подключайте потребитель тока к генератору только после того, как Вы убедитесь, что выключатель потребите-

ля тока работает исправно и находится в положении ОТКЛ.
4.2.16 В целях вашей безопасности настоятельно не рекомендуется работать с неустойчивым или установленным на неровную поверхность изделием.

4.3 СВЕДЕНИЯ О КВАЛИФИКАЦИИ ПОЛЬЗОВАТЕЛЯ И ОБСЛУЖИВАЮЩЕГО ПЕРСОНАЛА

4.3.1 Для эксплуатации изделия пользователю не требуется какая-либо специальная квалификация.
4.3.2 К работе с данным изделием не допускаются лица, не изучившие настоящее руководство по эксплуатации, а также не достигшие 18 лет и не имеющие необходимые знания и навыки по использованию изделия.
4.3.2 Изделие должно использоваться, обслуживаться и ремонтироваться лицами, хорошо знающими характеристики, а также обученные правилам пользования и безопасности при работе с изделием.
4.3.3 Изделие не предназначено для использования лицами (включая детей) с пониженными физическими, сенсорными или умственными способностями или при отсутствии у них жизненного опыта или знаний, если они не находятся под присмотром или не проинструктированы об использовании изделия лицом, ответственным за их безопасность. Дети должны находиться под присмотром для недопущения игр с изделием. Не допускайте контакта животных с изделием. Не допускайте присутствия детей, животных или посторонних в рабочей зоне.
4.3.4 К работе допускаются лица в хорошей физической форме и уравновешенном душевном состоянии. Ошибки в оценках и действиях могут быть очень опасными и привести к травмам или летальному исходу.
4.3.5 К работе с изделием не допускаются больные лица, а также переутомлённые, находящиеся под действием любых веществ или медицинских препаратов.

ЗАПРЕЩЕНО пользоваться изделием в состоянии алкогольного или наркотического опьянения, а также в иных условиях, мешающих объективному восприятию действительности, и не следует доверять изделие людям в таком состоянии или в таких условиях!

4.4 КРИТЕРИИ ПРЕДЕЛЬНЫХ СОСТОЯНИЙ

4.4.1 Возникновение сильной вибрации, чуждой для данного изделия.
4.4.2 Возникновение посторонних звуков.
4.4.3 Повышение температуры корпуса или других частей изделия.
4.4.4 Необратимая деформация корпуса, исключающая эксплуатацию изделия в нормальном режиме.
4.4.5 Механические повреждения корпуса, а также трещины и иные нарушения целостности изделия.

ВНИМАНИЕ! В силу технической сложности изделия, иные критерии предельных состояний не могут быть определены пользователем самостоятельно. В случае явной или предполагаемой неисправности изделия, во избежание получения травмы, следует незамедлительно выключить изделие, прекратить его эксплуатацию и обратиться в авторизованный сервисный центр для диагностики и ремонта изделия.

При получении травмы при работе с изделием нужно незамедлительно прекратить любые работы и обратиться за медицинской помощью к врачу или в ближайшее медицинское учреждение.

4.5 ПЕРЕЧЕНЬ КРИТИЧЕСКИХ ОТКАЗОВ

4.5.1 не использовать при обнаружении повреждений / деформации корпуса и розеток;
4.5.2 не использовать при обнаружении повреждений / деформации стальной рамы или защитного кожуха;
4.5.3 не использовать при появлении дыма / запаха гари непосредственно из корпуса изделия;
4.5.4 не использовать при обнаружении перебоев хотя бы с одним из выключателей;
4.5.6 не использовать при обнаружении вздутия или перегрева аккумулятора;
4.5.7 не использовать при появлении посторонних звуков в двигателе или сильной вибрации;
4.5.8 не использовать при попадании воды в корпус.

4.6 ДЕЙСТВИЯ ПЕРСОНАЛА В СЛУЧАЕ ИНЦИДЕНТА, КРИТИЧЕСКОГО ОТКАЗА ИЛИ АВАРИИ

При возникновении инцидента, аварии и чрезвычайной ситуации следует незамедлительно остановить работу с изделием, обратиться за помощью и в авторизованной сервисный центр, действовать по указаниям сервиса, если таковые поступили, и не допускать нахождение людей в зоне аварии и изделия.
В случае возникновения происшествия убедитесь, что поблизости от места выполнения работ имеется аптечка первой помощи. Заменяйте все использованные компоненты аптечки.
Незамедлительно остановите работу с изделием и окажите первую помощь пострадавшему.
Обращаясь за помощью, сообщайте следующую информацию: место происшествия, описание происшествия, число пострадавших, тип травм и свое имя.

5 ФУНКЦИОНАЛЬНЫЕ ЭЛЕМЕНТЫ

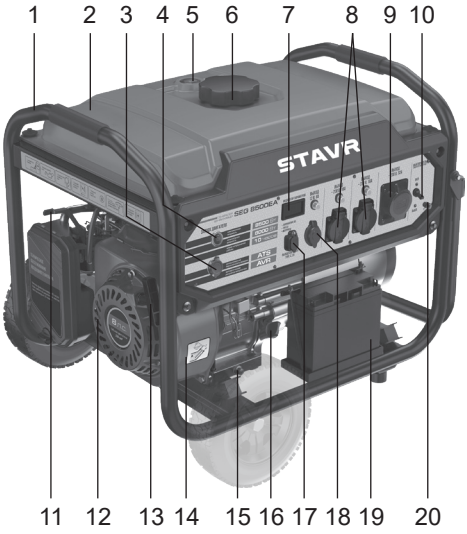



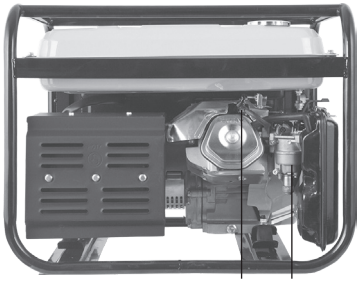



1. Металлический каркас
2. Топливный бак
3. Автозапуск (ATS)*
4. Выключатель двигателя
5. Индикатор уровня топлива
6. Крышка топливного бака
7. Вольтметр / Дисплей
8. Розетка переменного тока 16А
9. Розетка переменного тока 32А*
10. Прерыватель цепи переменного тока
11. Рычаг дроссельной заслонки
12. Вентиляционные отверстия
13. Стартер ручной
14. Двигатель
15. Пробка маслосливного отверстия
16. Крышка маслозаливной горловины с измерительным стержнем
17. Выход USB и Type-C
18. Розетка 12В
19. Аккумулятор
20. Клемма заземления
21. Воздушный фильтр
22. Топливный кран
23. Свеча зажигания
24. Карбюратор
25. Глушитель
26. Выхлопная труба

* – наличие - см. характеристики и комплектацию Вашей модели

6 ПОДГОТОВКА К РАБОТЕ

ВНИМАНИЕ! Генератор поставляется без топлива в баке и масла в картере двигателя. При покупке необходимо залить масло в двигатель. Запрещено запускать генератор без масла.

6.1 МАСЛО

Проверяйте уровень масла в двигателе генератора перед каждым использованием, поставив его на ровную поверхность. В системе смазки двигателя генератора необходимо использовать масло для четырехтактных двигателей и отвечающее или превышающее по своим характеристикам классы SG, SF (по API).

ПРИМЕЧАНИЕ: машинное масло – это один из основных расходных материалов, который оказывает непосредственное влияние на работу и срок службы двигателя. Масла для двухтактных двигателей без присадок повредят двигатель, поэтому они не рекомендуются.

При использовании генератора во всем диапазоне температур рекомендуется использовать масло SAE 10W-30. При низких температурах рекомендуется заливать масло SAE 5W-30.

6.1.1 Для проверки масла выкрутите крышку маслозаливной горловины.

6.1.2 Протрите измерительный стержень.

6.1.3 Вставьте измерительный стержень в горлышко воронки (а), не закручивая его.

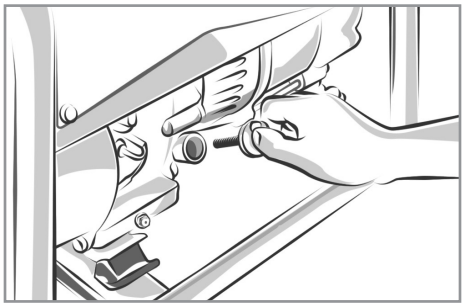

6.1.4 Уровень масла должен находиться выше нижней отметки на измерительной стороне.

6.1.5 При необходимости залейте масло до верхнего уровня (б) маслозаливной горловины.

6.1.6 Закрутите крышку маслозаливной горловины.

6.1.7 Пролитое моторное масло следует немедленно удалить.

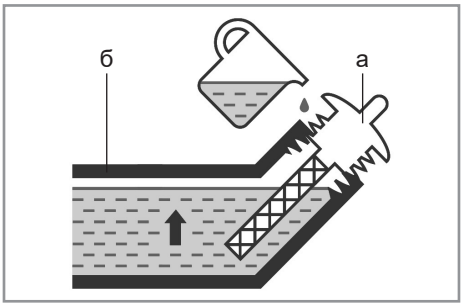

6.2 ТОПЛИВО

В качестве топлива используется автомобильный неэтилированный бензин АИ-92.

ВНИМАНИЕ! Запрещено использовать этилированный бензин, т.к. он приводит к различным отложениям в цилиндре, на свечах зажигания и сокращает срок службы двигателя и выхлопной системы.

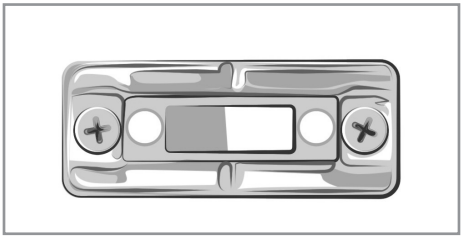

6.2.1 Выключите бензогенератор и дайте ему остыть в течении нескольких минут.

6.2.2 Проверьте индикатор уровня топлива.

6.2.3 Медленно отворачивайте крышку топливного бака для сброса давления в системе.

6.2.4 При необходимости залейте бензин в бак. Не заливайте бензин выше края топливного фильтра.
6.2.5 Плотно закрутите крышку топливного бака.



ВНИМАНИЕ! Не переполняйте топливный бак, т.к. при нагреве топливо расширяется.

Никогда не используйте просроченный, грязный бензин или смесь масла/бензина. Избегайте попадания грязи или воды в топливный бак.
Периодически в ходе работы при больших нагрузках вы можете слышать легкий звук «детонации» (металлический стук). Если звук детонации происходит при стабильной скорости двигателя при нормальной нагрузке, поменяйте марку топлива. Если звук детонации остался, обратитесь в авторизованный сервисный центр.

ВНИМАНИЕ! Эксплуатация генератора при постоянном металлическом стуке или детонациях может вызвать повреждение двигателя.

6.3 СБОРКА КОЛЕС

Модели (SEG 6500EA, SEG 8500EA) поставляются вместе с транспортировочными колесами и крепежом.

6.3.1 Установите опоры резиновые на кронштейны опоры и зафиксируйте на металлическом каркасе генератора в соответствующих отверстиях на основании.

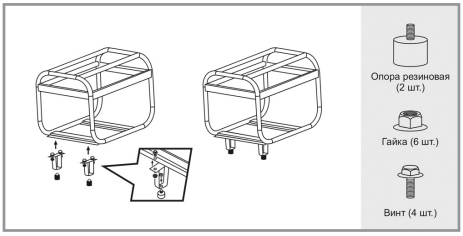

6.3.2 С помощью скоб крепления оси установите ее на основание генератора.

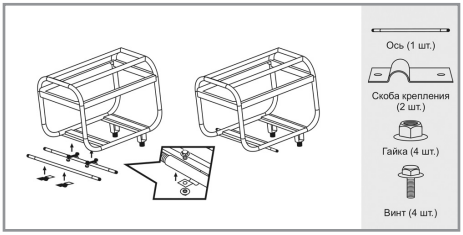

6.3.3 Установите на ось колеса и зафиксируйте.

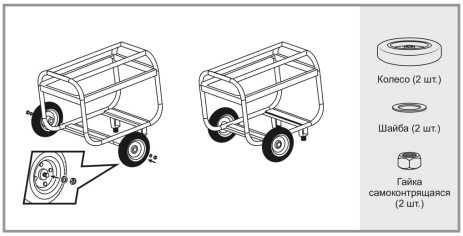

6.3.1 Установите и зафиксируйте рукоятки на металлическом каркасе генератора в соответствующих отверстиях.

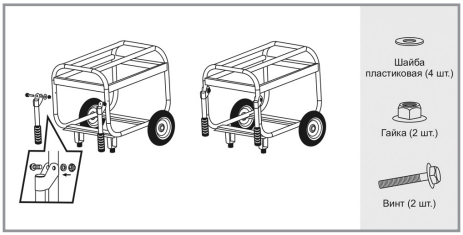

7 ПОРЯДОК РАБОТЫ

Изделие предназначено для эксплуатации в умеренном климате при температуре окружающей среды от +1°С до +35°С и относительной влажности воздуха не более 80%.

ВНИМАНИЕ! В течении первых 20 часов работы не нагружайте бензиновый генератор больше, чем на 50% от его номинальной мощности.

7.1 ЗАЗЕМЛЕНИЕ

Клемма заземления генератора соединена с рамой (корпусом) генератора, металлическими частями генератора, которые не передают электрический ток, и клеммами заземления каждой выходной розетки переменного тока. Системное заземление не подключено к нулевому проводу переменного тока.

ВНИМАНИЕ! Перед использованием генератора необходимо подключить кабель заземления к клемме.

Кабель заземления от клеммы рекомендуется подсоединить к штырю, вбитому в землю или к заземленному проводнику. Если такого рода заземление невозможно, то подсоедините кабель заземления к заземляющему выводу электрооборудования или инструмента, подключаемого к генератору.

7.2 ТОПЛИВНЫЙ КРАН

Топливный кран располагается между топливным баком и карбюратором. Когда рычаг клапана находится в положении ВКЛ, топливо течет из топливного бака в карбюратор.

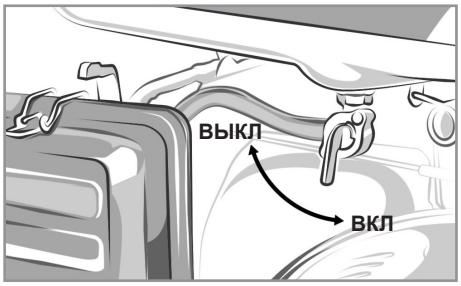

Убедитесь, что после остановки двигателя Вы вернули рычаг в положение ВЫКЛ.

ВНИМАНИЕ! При транспортировке генератора кран должен быть закрытым.

7.3 СТАРТЕР

Чтобы запустить двигатель, слегка по-тяните ручку стартера, пока не почувствуете сопротивление, затем резко-натяните.

ПРИМЕЧАНИЕ: не позволяйте шнуру стартера отскакивать и ударяться ручкой о двигатель. Мягко верните ручку в начальное положение во избежание повреждения двигателя.

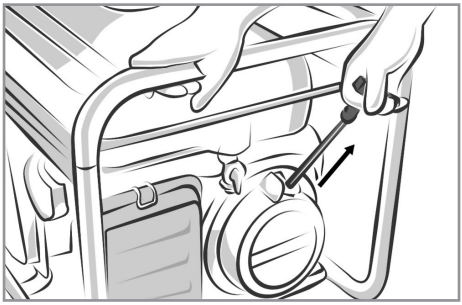

7.4 ДРОССЕЛЬНАЯ ЗАСЛОНКА

Дроссель используется для обогащения топливной смеси бензином при запуске холодного двигателя. Вы можете управлять дроссельной заслонкой вручную.

Перед запуском двигателя рекомендуется закрывать дроссельную заслонку, а после прогрева двигателя – открыть.

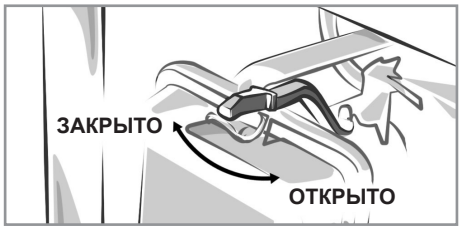

7.5 ПРЕРЫВАТЕЛЬ ЦЕПИ

Автоматический прерыватель цепи включается и выключается вручную для управления электрическим выходом генератора.

Также прерыватель цепи будет автоматически выключаться при коротком замыкании или существенной перегрузке генератора.

Если прерыватель цепи автоматически выключился, перед повторным включением убедитесь, что генератор работает правильно и общая нагрузка не превышает максимально допустимой величины.

7.6 ПОСТОЯННЫЙ ТОК

Клеммы постоянного тока могут использоваться только для зарядки аккумуляторных батарей 12 вольт.

Перед подключением клемм к батарее, установленной в автомобиле, отключите от нее минусовой кабель.

Клеммы выкрашены красным цветом для обозначения положительного полюса (+), и черным для обозначения отрицательного полюса (-). Батарея должна подключаться к клеммам постоянного тока генератора с соответствующей полярностью (плюс батареи к красной клемме генератора и минус батареи к черной клемме генератора).

ВНИМАНИЕ! Не запускайте автомобиль, пока подключены кабели зарядки батареи и работает генератор. Это может привести к повреждению генератора, а также электроники автомобиля.

ВНИМАНИЕ! Аккумуляторная батарея выделяет ядовитые газы. Держите ее вдали от искр, пламени и источников тепла. Обеспечьте достаточную вентиляцию при зарядке или использовании батарей.

7.7 СИСТЕМА ЗАЩИТЫ ПРИ НИЗКОМ УРОВНЕ МАСЛА

Система сигнализации низкого уровня масла предназначена для предупреждения повреждения двигателя из-за недостаточного количества масла в картере. Прежде чем уровень масла в картере сможет упасть ниже безопасного предела. Система сигнализации низкого уровня масла автоматически остановит двигатель, выключатель двигателя останется в положении ВКЛ.

7.8 ДИСПЛЕЙ

Модели оснащены дисплеем, на котором отображаются в автоматическом режиме по очереди напряжение, частота и общее время работы.

7.9 ЗАПУСК ГЕНЕРАТОРА (у SEG 8500EA запуск двигателя производится с помощью кнопки старт-стоп)

7.9.1 Откройте топливный кран.

7.9.2 Переведите ключ в замке зажигания двигателя в положение ВКЛ (либо выключатель в зависимости от модели).

7.9.3 При необходимости закройте дроссельную заслонку.

7.9.4 Переведите ключ в замке зажигания в положение «Старт» и удерживайте его до момента запуска двигателя, но не дольше 3-5 секунд (для моделей с ручным запуском воспользуйтесь стартером).

7.9.5 Если двигатель не запустился, произведите повторный запуск не ранее, чем через 1 минуту, или воспользуйтесь ручным стартером.

7.9.6 Прерыватель цепи переменного тока переведите в положение ВКЛ.

7.9.7 Подключите штекер сетевого кабеля прибора (или устройства) к розетке. Некоторые устройства при запуске потребляют больше номинального тока. Не превышайте предел тока, указанный для каждой из розеток. Если перегруженная цепь приводит к выключению прерывателя цепи переменного тока, уменьшите электрическую нагрузку в цепи, подождите несколько минут и затем перезапустите прерыватель цепи.

ПРИМЕЧАНИЕ: перед подключением убедитесь в исправности подключаемого устройства и сетевого шнура.

ВНИМАНИЕ! Если прибор начинает работать неправильно, немедленно выключите его, отсоедините от генератора и определите, является ли источником проблемы подключаемый прибор или превышение номинальной допустимой нагрузки генератора.

ПРИМЕЧАНИЕ: превышение временного предела для работы на максимальной мощности или небольшая перегрузка генератора могут и не отключить прерыватель цепи, но сократят срок службы генератора. Ограничьте работу на максимальной мощности до 5 минут.

7.10 ОСТАНОВКА ГЕНЕРАТОРА

7.10.1 Во время нормальной работы:

• Переведите прерыватель цепи переменного тока в положение ВЫКЛ.
• Отключите всю нагрузку от генератора и зарядные кабели для батареи постоянного тока.
• Переведите выключатель в положение ВЫКЛ.
• Поверните топливный кран в положение ВЫКЛ.

7.10.2 При экстренной остановке:

• Переведите выключатель в положение ВЫКЛ.
• Отключите всю нагрузку от генератора и зарядные кабели для батареи постоянного тока.
• Переведите прерыватели цепи в положение ВЫКЛ.

7.11 ПОДКЛЮЧЕНИЕ К ЭЛЕКТРИЧЕСКОЙ СИСТЕМЕ ЗДАНИЯ

Подключение бензомоторного генератора в качестве резервного источника энергии в жилом здании или любом другом помещении должно производиться квалифицированным электриком. Соединение должно полностью изолировать электрическую цепь генератора от электроснабжения помещения, а также должно соответствовать требованиям всех законов и электротехнических норм.

ВНИМАНИЕ! Неправильное подключение генератора к системе энергоснабжения помещения может привести к тому, что электрический ток от центральной электростанции общего пользования направится обратно в генератор. При восстановлении энергоснабжения, генератор может взорваться, сгореть или вызвать пожар в системе центрального энергоснабжения.

8 ТЕХНИЧЕСКОЕ ОБСЛУЖИВАНИЕ

	Наработка часов					Календарный период, месяцев	
	Перед каждым пуском	10 (обкатка) один раз	50	100	500	3	6
1. Проверка уровня масла	■	■					
2. Проверка свечи зажигания		■	■			■	
3. Замена свечи зажигания, очистка сетки искрогасителя				■			■
4. Воздушный фильтр			■			■	
5. Топливные фильтры				■		■	
6. Замена масла*		■	■				■
7. Проверка утечки масла, топлива	■						
8. Полные диагностика и ТО, регулировки и профилактические работы					■		■

* Внимание! Рекомендуется производить в авторизованном сервисном центре.

ВНИМАНИЕ! Выхлопной газ содержит ядовитый оксид углерода (угарный газ). Выключите двигатель перед выполнением любых работ по техобслуживанию.

Если двигатель должен работать, убедитесь, что место хорошо проветривается и прерыватель цепи находится в положении ВЫКЛ.
Будьте осторожны, во время работы глушитель двигателя очень сильно разогревается.
1. Регулярно проверяйте надежность крепления всех винтов. При обнаружении ослабленного винта немедленно затяните его. В противном случае Вы подвергаете себя риску получения травмы.
2. После работы тщательно протирайте генератор.
3. Следите за тем, чтобы вентиляционные отверстия всегда были чистыми.
4. Запрещается использовать едкие химические вещества и жидкости для протирки корпусных деталей.

ВНИМАНИЕ! Запрещено использовать воду для очистки генератора.

8.1 Замена машинного масла

ПРИМЕЧАНИЕ: рекомендуется сливать масло из теплого двигателя, т.к. это обеспечит быстрое и полное удаление отработанного масла из картера двигателя.
8.1.1 Снимите сливную пробку и уплотнительную шайбу.
8.1.2 Снимите крышку маслозаливной головины.

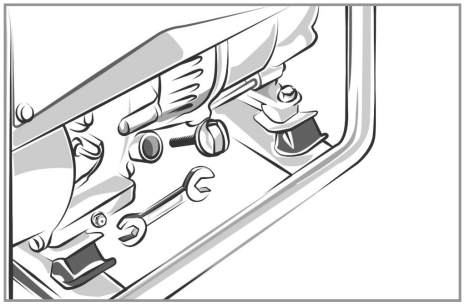

8.1.3 Слейте масло.

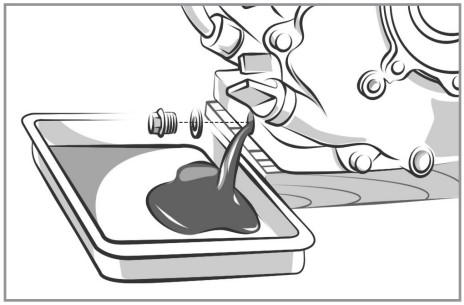

8.1.4 Установите обратно уплотнительную шайбу и пробку маслосливного отверстия.
8.1.5 Плотно закрутите пробку.
8.1.6 Залейте рекомендованное масло.
8.1.7 Проверьте уровень.
8.1.8 Установите крышку маслозаливной горловины.

ВНИМАНИЕ! Тщательно мойте руки с мылом сразу же после работы с отработанным маслом.

Рекомендуется избавляться от отработанного моторного масла безопасным для окружающей среды способом, вывозить его в герметичном контейнере на местную станцию техобслуживания или центр утилизации отходов. Не выбрасывайте его вместе с мусором и не выливайте на землю.

8.2 Обслуживание воздушного фильтра

Загрязненный воздушный фильтр будет преграждать поток воздуха к карбюратору. Для предотвращения неисправностей, рекомендуется проводить регулярное обслуживание воздушного фильтра

ВНИМАНИЕ! Использование бензина или горючего растворителя для чистки фильтрующего элемента может вызвать пожар или взрыв. Используйте только мыльную воду или негорючий растворитель.

ВНИМАНИЕ! Никогда не эксплуатируйте генератор без воздушного фильтра. Это приведет к быстрому износу двигателя.

8.2.1 Отстегните зажимы крышки воздушного фильтра.

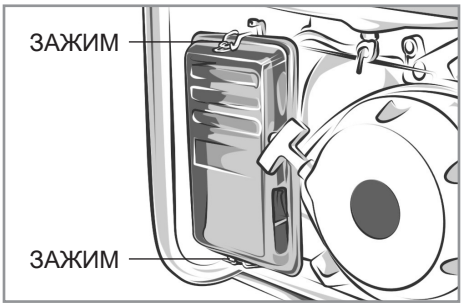

8.2.2 Снимите крышку воздушного фильтра и извлеките фильтрующий элемент (а).

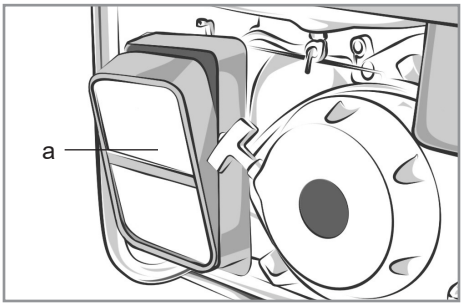

8.2.3 Промойте фильтрующий элемент в растворе бытового моющего средства и теплой воды

8.2.4 Затем тщательно промойте фильтрующий элемент в негорючем растворителе или растворителе с высокой температурой воспламенения.
8.2.5 Окуните элемент в чистое машинное масло и выжмите излишек масла. Двигатель будет дымить при первом запуске, если в элементе останется слишком много масла.
8.2.6 Тщательно промойте крышку воздушного фильтра.

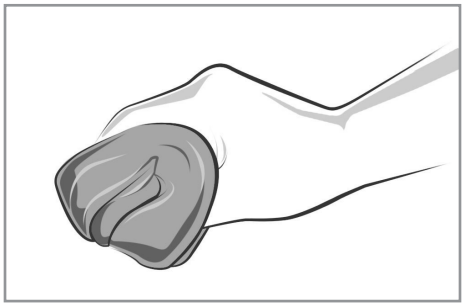

8.2.7 Установите обратно фильтрующий элемент (а) воздушного фильтра и крышку.

8.3 Обслуживание свечи зажигания
Рекомендуемые свечи зажигания для бензинового генератора – GX160.
Для обеспечения надлежащей работы двигателя свеча зажигания должна быть правильно установлена и не содержать отложений.
8.3.1 Снимите колпачок (а) свечи зажигания.

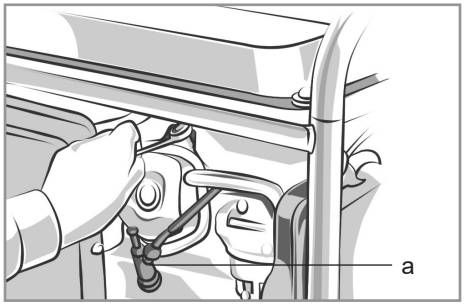

8.3.2 Удалите грязь вокруг основания свечи.
8.3.3 Для снятия свечи зажигания используйте свечной ключ.
8.3.4 Тщательно осмотрите свечу зажигания. Необходимо заменить свечу, если изолятор треснул или имеются следы повреждения.
8.3.5 Если свеча пригодна для повторного использования, тщательно прочистите ее проволочной щеткой.
8.3.6 Измерьте зазор свечи щупом для измерения зазоров.
8.3.7 Отрегулируйте, при необходимости, аккуратно отогнув боковой электрод.
Зазор должен быть: 0.70-0.80 мм (0.028–0.031 дюйм)

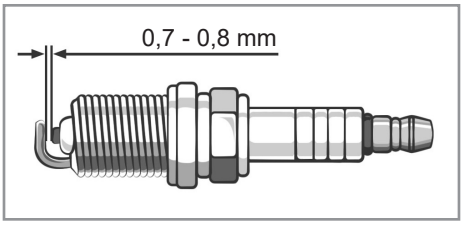

8.3.8 Проверьте шайбу свечи. Убедитесь, что она находится в хорошем состоянии.

9 ПРАВИЛА ХРАНЕНИЯ

9.1.1 Хранить изделие необходимо при температуре окружающей среды от +5°С до +40°С и относительной влажности воздуха не более 80% в закрытом отапливаемом помещении, недоступном для детей и животных. В случае длительного хранения, следует использовать заводскую упаковку.
9.1.2 При транспортировании, погрузке, разгрузке и хранении изделия следует руководствоваться, помимо изложенных в руководстве по эксплуатации, следующими требованиями:
- запрещается подвергать изделие существенным механическим нагрузкам, которые могут привести к повреждению изделия и / или нарушению целостности его упаковки;
- необходимо избегать попадания на из-

делие или его упаковку воды, снега и прочих осадков, а также солнечного и иного излучения.
9.1.3 Срок хранения изделия составляет 20 лет, срок хранения аккумулятора – 5 лет (при его наличии) при соблюдении условий, указанных в пунктах 9.1.1 и 9,2.
9.1.4 Во избежание повреждений перевозите изделие только в заводской упаковке. После транспортирования или хранения изделия при пониженной температуре необходимо выдержать его при комнатной температуре не менее двух часов.
9.1.5 Перед транспортированием или передачей на хранение при отрицательной температуре, бывшего в эксплуатации, изделия необходимо убедиться в том, что в изделии отсутствует вода. Все поверхности изделия должны быть сухими. Подробные требования к условиям транспортирования смотрите в ГОСТ 15150-69.1.
9.1.6 Оберегайте изделие от значительных перепадов температур и воздействия прямых солнечных лучей. Подробные требования к условиям хранения смотрите в ГОСТ 15150-69 (Условие 1).
9.1.7 Неправильная утилизация изделия наносит непоправимый вред окружающей среде. Не выбрасывайте неисправное изделие, а также отработанные элементы питания вместе с бытовыми отходами. Обратитесь для этих целей в специализированный пункт утилизации. Адреса пунктов приема бытовых изделий, оборудования и отработанных элементов питания на переработку Вы можете получить в муниципальных службах Вашего населенного пункта.

9.2 Хранение больше года

9.2.1 Повторите действия описанные в пункте 2 раздела «Хранение».

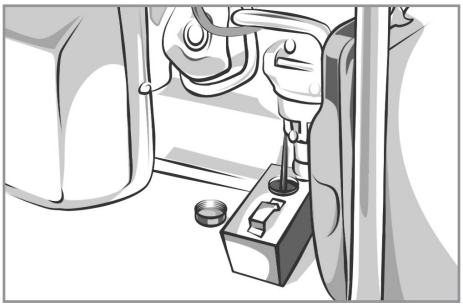

9.2.2 Залейте в цилиндр столовую ложку машинного масла.
9.2.3 Прокрутите двигатель несколько оборотов, чтобы распределить масло.
9.2.4 Установите обратно свечу зажигания.
9.2.5 Медленно потяните ручку стартера, пока не почувствуете сопротивление. В этот момент поршень поднимается вверх на такте сжатия, и оба клапана – впускной и выпускной – закрыты.
Хранение двигателя в таком положении поможет защитить его от внутренней коррозии.

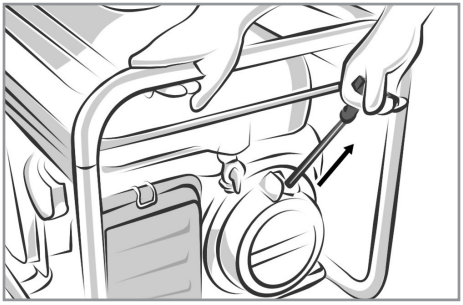

9.2.6 Выровняйте желоб на шкиве стартера по отверстию в верхней части стартера.
9.2.7 После выноса с хранения слейте застойный бензин в подходящий контейнер и перед запуском залейте свежий.

10 СРОК СЛУЖБЫ

Данное изделие при соблюдении всех требований, указанных в настоящем руководстве, должно прослужить не менее

3-х лет.
Изготовитель обращает внимание покупателей, что при эксплуатации изделия в рамках личных нужд и соблюдений правил пользования, приведенных в данном руководстве по эксплуатации, срок службы изделия может значительно превысить указанный в настоящем руководстве.
Изготовитель оставляет за собой право вносить в конструкцию и комплектацию изменения, не ухудшающие эксплуатационные качества изделия.

11 ВОЗМОЖНЫЕ НЕИСПРАВНОСТИ И МЕТОДЫ ИХ УСТРАНЕНИЯ

Если изделие вышло из строя, не следует пытаться отремонтировать его самостоятельно. Настоятельно рекомендуется обратиться в авторизованный сервисный центр.

Таблица 5

№	Неисправность	Причина	Способ устранения
1	Двигатель не запускается (срабатывание автоматической системы контроля за уровнем масла)	Низкий уровень масла, или генераторная установка установлена в наклонном положении	Проверить уровень масла, в случае необходимости долить, или установить генератор горизонтальном положении
2	Двигатель не запускается.	Попадание масла в камеру сгорания (в следствие сильного наклона или падения агрегата). Выключатель находится в положении «Выкл».	Вывернуть свечу зажигания и повернуть коленчатый вал двигателя, дернув 3-4 раза трос стартера. Очистить карбюратор и воздушный фильтр. Переведите выключатель в положение «Вкл»
3	На выходе отсутствует напряжение	Неисправность конденсатора	Обратитесь в авторизованный сервисный центр
		Замыкание в обмотке статора	
		Замыкание в обмотке ротора	
		Неисправны диоды	
4	Срабатывает автоматический выключатель перегрузки	Превышена допустимая нагрузка или поврежден выключатель	Включите выключатель, в случае его неисправности заменить.
5	Генератор перегрелся	Высокая температура окружающей среды	Генератор рассчитан на эксплуатацию до +40 С
		Перегрузка генератора	Уменьшить нагрузку.
6	Напряжение генератора пропадает, но после охлаждения появляется	Срабатывает тепловой предохранитель генератора	Переместите генератор в прохладное место
7	Напряжение генератора пропадает	Обрыв в контуре переменного тока	Обратитесь в авторизованный сервисный центр

12 ГАРАНТИИ ИЗГОТОВИТЕЛЯ

Обращаем Ваше внимание, что в течение гарантийного срока изделие будет принято на бесплатное сервисное обслуживание или ремонт при соблюдении следующих условий:

Гарантийные обязательства осуществляются при наличии правильно заполненного гарантийного талона с указанием в нем даты продажи, серийного номера, печати (штампа) торгующей организации, подписи продавца. У вас может быть не заполнен гарантийный талон (например, при покупке в интернет-магазине). В этом случае рекомендуем распечатывать и сохранять кассовый чек, чтобы подтвердить дату приобретения товара, и предъявлять их при обращении в сервисный центр. При отсутствии у Вас правильно заполненного гарантийного талона мы будем вынуждены отклонить Ваши претензии по качеству данного изделия. Во избежание недоразумений убедительно просим Вас перед началом работы с изделием внимательно ознакомиться с руководством по эксплуатации.

Обращаем Ваше внимание на исключительно бытовое назначение изделия. Условия гарантии не предусматривают периодическое техническое обслуживание на дому у владельца. Правовой основой настоящих гарантийных условий является действующее законодательство Российской Федерации, в частности, последняя редакция Федерального закона «О защите прав потребителей» и Гражданский кодекс Российской Федерации. Гарантийный срок эксплуатации изделия указан на гарантийном талоне. Этот срок исчисляется со дня продажи через розничную сеть. Наши гарантийные обязательства распространяются только на неисправности, выявленные в течение гарантийного срока, и обусловленные производственными, технологическими и конструктивными дефектами, т. е. допущенными по вине компании-изготовителя.

12.1 Гарантийные обязательства не распространяются на:

12.1.1 Неисправности изделия, возникшие в результате:

- несоблюдения пользователем предписаний руководства по эксплуатации;
- механического повреждения, вызванного внешним или любым другим воздействием;
- применения изделия не по назначению;
- неблагоприятных атмосферных и внешних воздействий на изделие, таких как дождь, снег, повышенная влажность, нагрев, агрессивные среды, несоответствие параметров питающей электросети требованиям руководства по эксплуатации;
- использования принадлежностей, расходных материалов и запчастей, не предусмотренных технологической конструкцией данной модели, не рекомендованных или не одобренных производителем.
- попадания внутрь изделия инородных предметов или засорения вентиляционных отверстий большим количеством отходов, таких как пыль и т.п.

12.1.2 Изделия, подвергавшиеся вскрытию, ремонту или модификации неуполномоченными на то лицами.

12.1.3 Неисправности, возникшие вследствие ненадлежащего обращения или хранения изделия, такие как:

- Наличие ржавчины на металлических элементах изделия;
- Обрывы и надрезы силового провода или кабелей зарядки;
- Сколы, царапины, сильные потертости корпуса, пластиковых частей изделия и др.

12.1.4 Неисправности, возникшие в результате перегрузки изделия, повлекшей выход из строя встроенного аккумулятора, оплавление контактов или выходных разъемов.

12.1.5 Изделия без читаемого серийного номера.
12.1.6 Расходные материалы, сменные детали, узлы, подлежащие периодической замене, а также аксессуары и комплектующие, поставляемые в комплекте с изделием.
12.1.7 К безусловным признакам перегрузки относятся:
- деформация или оплавление деталей и узлов изделия;
- вздутие встроенного аккумулятора;
- оплавление контактов;
- потемнение или обугливание изоляции проводов.

Обращаем Ваше внимание, что доставка изделия в сервисный центр и из него осуществляется конечным потребителем (владельцем) или за его счет.

Техническое освидетельствование изделия на предмет установления гарантийного случая производится только в авторизованном сервисном центре.

Срок службы изделия составляет 3 года.

ВНИМАНИЕ! При покупке изделия требуйте проверки комплектности и исправности, а также правильного заполнения гарантийного талона.

Список сервисных центров можно узнать на сайте **ставр.рф, stavr-tools.ru** или у продавца.

13 ПРОЧАЯ ИНФОРМАЦИЯ

Импортер, уполномоченное изготовителем лицо: ООО «Омега».
Адрес: 432048, Российская Федерация, Ульяновская область, г.о. город Ульяновск, г. Ульяновск, ул. Локомотивная, зд.14А.
Телефон: +78422324242
Адрес электронной почты:
mail@simbirsk-crown.ru

Изготовитель: Лутиан Машинери Ко Лимитед.
Адрес: 1, Лутиан Роуд, Хэнцзе, Луцяо, Тайчжоу, провинция Чжэцзян, Китай.
Сделано в КНР.

Дата изготовления указана на серийном номере. В соответствии со стандартом изготовителя серийный номер содержит: номер заказа / месяц и год изготовления / порядковый номер изделия.

1 ЖАЛПЫ НҰСҚАУЛАР

Бензинді генератор тұрмыстық мұқтаждықтар аясында тұрмыстық электр құралдары, электр аспабтары секілді бір немесе бірнеше электрді тұтынушылар үшін электр энергиясын апаттық немесе автономды көзі ретінде мобильді қолдануға есептелген. Бұйым тұрмыстық тағайындалуға ие. Сіздің назарыңызды аталған жабдықтың ауыр өнеркәсіптік жұмыстарға арналмағанына аударамыз. Бұйымды тағайындалуы бойынша қолданбау кепілдікті жөндеуден бас тартудың негіздемесі болып табылады.

Қауіпті жағдайлардың туындауын болдырмау үшін бұйымды пайдалану алдында осы пайдалану жөніндегі нұсқаулықтың барлық тармақтарымен танысу ұсынылады.

Аталған бұйым келесі талаптарға сәйкес болады: Кедендік одақ Комиссиясының 2011 жылдың 16 тамызындағы №768 Шешімімен бекітілген ТР ТС 004/2011 «Төменвольтты жабдықтың қауіпсіздігі туралы» Кедендік одақтың Техникалық регламентіне; Кедендік одақ Комиссиясының 2011 жылдың 9 желтоқсанындағы №879 Шешімімен бекітілген ТР ТС 020/2011«Техникалық құралдардың электромагниттік үйлесімділігі туралы» Кедендік одақтың Техникалық регламентіне; Еуразиялық экономикалық комиссия Кеңесінің 2016 жылғы 18 қазандағы №113 шешімімен бекітілген «Электр және электронды өнімдерде қауіпті заттарды пайдалануды шектеу туралы» Кеден одағының ТР ТС 037/2016 техникалық регламенттері.

Осы Пайдалану нұсқаулығы бұйымның ажырамас бөлігі болып табылады. Пайдалану жөніндегі нұсқаулықты бұйымның барлық қызметтік мерзімінің ішінде сақтаңыз.

Сіз арқылы сатып алынған бұйым осы нұсқаулықтан оны пайдалануға әсер етпейтін кейбір айырмашылықтарға ие болуы мүмкін.

2 ТЕХНИКАЛЫҚ ТАЛАПТАР

1 кесте

Наименование параметра	Значение		
	SEG 3500E	SEG 6500EA	SEG 8500EA
Генератор	Бір фазалы, өздігінен қозғалатын		
Қозғалтқыш	Бір цилиндрлі, 4 тактілі		
Қозғалтқыш қуаты, л. с.	8,5	15	18
Қозғалтқыш көлемі, см³		420	459
Шығыс кернеуі/ жиілігі	220 - 240 В ~ 50 Гц		
Кернеуді көрсету	Сандық дисплей		
Номиналды шығыс қуаты, Вт	3200	6000	8000
Максималды шығыс қуаты, Вт	3500	6500	8500
Тұрақты кернеу	12 В (8,3 А)		
Қуат коэффициенті (cos φ)	1		
Жанармай бағының сыйымдылығы, л	15	40	
Май картерінің сыйымдылығы	0,6		
Жанармай	АИ-92 бензині		
Май	SAE 10W-30 майын қолдану ұсынылады (Төмен температурада SAE 5W-30 майын құю ұсынылады)		
Салқындату әдісі	Әуе		
Үздіксіз жұмыс уақыты, сағат	10	13	10
Кернеуді реттеу жүйесі	Автоматты (AVR)		
Тұтану жүйесі	TCI		
Іске қосу жүйесі	Электр стартері, ҚОЛМЕН стартер		
Майдың апаттық деңгейін бақылау жүйесі	Бар		
Қызмет мерзімі	3 жыл		
Габариттік өлшемдері, мм	610x450x470		
Салмағы, кг	47	85	89
Қоршаған орта температурасы / ылғалдылық			
пайдалану кезінде	-10 … +30 °C / ≤ 80%		
сақтау және тасымалдау кезінде	+5 … + 40 °C / ≤ 80 %		

Шудіріл сипаттамалары

2 кесте

Параметр атауы	Мағынасы		
	SEG 3500E	SEG 6500EA	SEG 8500EA
Шу, dB	LpA: 72, LwA: 92	LpA: 73, LwA: 93	LpA: 76, LwA: 96
Діріл, m/s²	33	35	37

3 ЖИЫНТЫҚТЫЛЫҚ

3 кесте

Атауы	Мағынасы		
	SEG 3500E	SEG 6500EA	SEG 8500EA
Бензин генераторы	1 дана.		
Пайдалану жөніндегі Нұсқаулық	1 дана.		
Батарея	1 дана.		
Шам кілті	1 дана.		
Шанышқы	3 дана.		
12В сымдар жиынтығы	1 дана.		
Шұңқыр	1 дана.		
Бұрағыш	1 дана.		
Дөңгелектер	-	2 дана.	

4 ҚАУІПСІЗДІК ТАЛАПТАРЫ

Өнімнің қауіпсіз және тұрақты жұмысына келесі шарттар орындалған жағдайда ғана кепілдік беріледі:

4.1.1 өнімді осы пайдалану нұсқаулығында көрсетілгеннен басқа кез келген басқа мақсатта пайдаланбаңыз. Өнімді пайдалану, қызмет көрсету және сақтау осы пайдалану нұсқаулығына сәйкес қатаң түрде жүзеге асырылуы керек.

4.1.2 балаларға өніммен байланысуға рұқсат бермеңіз, тіпті ол өшірулі және электр желісінен ажыратылған болса да.

4.1.3 өнімді немесе оның жеке бөліктерін суға немесе басқа сұйықтықтарға батырмаңыз.

4.1.4 егер өрт немесе жарылыс қаупі болса, мысалы, тез тұтанатын сұйықтықтардың, газдардың, ағаштың, пластиктің және басқа материалдардың жанында өнімді пайдаланбаңыз.

4.1.5 өнімді тек металл жақтаудан ұстаңыз. Қосылған электр тұтынушыларының қуат сымынан ұстап, өнімді жылжытуға тыйым салынады.

4.1.6 өнімді қосулы күйде немесе оны электр желісіне қосқан жағдайда өткізбеңіз.

4.1.7 өнімді орнату және қызмет көрсету кезінде жеке қорғаныс құралдарын қолданыңыз. Қажет болса, респираторды, арнайы қолғапты, көзілдірікті және құлаққапты қолданыңыз.

4.1.8 өніммен жұмыс істегенде, ешқандай бөліктер өніммен байланыста болмас үшін қолайлы киім кию ұсынылады. Сондай-ақ, жұмысқа кедергі келтіретін немесе жағымсыз салдарға әкелетін ештеңе жоқ екеніне көз жеткізіңіз.

4.1.9 қосылған өнімді назардан тыс қалдырмаңыз.

4.1.10 өнімнің желдеткіш саңылаулары мен шығатын құбырларын бір нәрсемен жабуға немесе ауаның кіруін шектеуге тыйым салынады.

4.1.11 қуат сымы мен кабельді бұйымның

оны зақымдауы мүмкін ыстық бөліктеріне тигізбеңіз.

4.1.12 өнімге қосылған қуат сымдары мен кабельдерді жылу көзінен, майдан және өткір заттардан алыс ұстаңыз.

4.1.13 өніммен жұмыс істеу кезінде жерге тұйықталған заттарға (мысалы, құбырлар, жылыту радиаторлары, газ плиталары, Тоңазытқыш) қол тигізбеңіз.

4.1.14 электр энергиясын тұтынушыларды өнімнен ажыратқан кезде қуат сымының ашасын ұстаңыз.

4.1.15 техникалық немесе сервистік қызмет көрсетуден бұрын, сондай-ақ өнімді және электр энергиясын тұтынушыларды пайдаланбаған кезде әрқашан ажыратыңыз:

- кез келген ақаулар болған жағдайда;
- техникалық қызмет көрсету кезінде;
- тазалау алдында;
- Қуат кабелі немесе электр энергиясын тұтынушы зақымдалған жағдайда;
- жұмыс аяқталғаннан кейін.

4.1.16 өнімді құлағаннан кейін немесе қандай да бір зақымдану белгілері байқалса пайдаланбаңыз, сондай-ақ электр сымы немесе штепсель зақымдалған электр тұтынушыларын қоспаңыз. Өнімді диагностикалау немесе жөндеу үшін уәкілетті қызмет көрсету орталығына хабарласыңыз.

4.1.17 жұмыс және техникалық қызмет көрсету осы Нұсқаулыққа сәйкес үнемі және қатаң түрде жүргізілуі керек. Техникалық қызмет көрсету кезінде өнімді немесе қуат сымын (бензин және басқа агрессивті заттар) зақымдауы мүмкін тазартқыш құралдарды қолдануға тыйым салынады.

4.1.18 өніммен дұрыс жұмыс істемеу оның істен шығуына, пайдаланушыға немесе оның мүлкіне зиян келтіруге әкелуі мүмкін.

Бұйымды алкогольдік немесе есірткілік мас күйінде, сондай-ақ шындықты объективті қабылдауға кедергі келтіретін өзге де жағдайларда пайдалануға тыйым салынады және бұйымды осындай күйдегі немесе осындай жағдайдағы адамдарға сенуге болмайды!

ЕСКЕРТУ! Термиялық қосқышты кездейсоқ бастапқы күйіне қайтару қаупін болдырмау үшін өнім таймер сияқты сыртқы құрылғы арқылы қуатталмауы керек немесе қуат үнемі қосылатын және өшірілетін тізбекке қосылмауы керек.

НАЗАР АУДАРЫҢЫЗ! Бұл пайдалану жөніндегі Нұсқаулық осы өнімді пайдалану процесінде туындауы мүмкін барлық мүмкін емес жағдайларды қарастыра алмайды. Пайдаланушы өніммен жұмыс істеу кезінде қауіпсіздік шараларын өз бетінше сақтауы керек!

4.2 БЕНЗИН ГЕНЕРАТОРЫМЕН ЖҰМЫС ІСТЕУ КЕЗІНДЕГІ САҚТЫҚ ШАРАЛАРЫ

4.2.1 өнімді бірінші рет қолданар алдында оны жүктеместен қосыңыз және бірнеше минут жұмыс жасаңыз. Егер сіз осы уақыт ішінде бөгде шуды естісеңіз, дірілдің жоғарылауын немесе күшті бөгде иісті сезсеңіз, өнімді өшіріңіз, қуат сымын электр желісінен ажыратыңыз және өнімді диагностикалау және жөндеу үшін уәкілетті қызмет көрсету орталығына хабарласыңыз.

4.2.2 өнім сапалы отынмен және мотор майымен пайдалануға арналған. Отын ретінде АИ-92 қорғасынсыз автомобиль бензині пайдаланылады. Генератордың қозғалтқышын майлау жүйесінде төрт тактілі қозғалтқыштарға арналған майды қолдану қажет және оның сипаттамалары бойынша SG, SF (API бойынша) кластарына жауап береді немесе одан асады. Ұсынылады SAE 10W-30 майын қолданыңыз (төмен температурада SAE 5W-30 майын құю ұсынылады).

Бұйымға өзге де шығыс материалдарын орнатуға, сондай-ақ конструкцияда көзделмеген немесе дайындаушы мақұлдамаған бензин мен май құюға тыйым салынады.

Генераторды жылу, ұшқын және өрт көздеріне жақын жерде іске қосуға және қызмет көрсетуге тыйым салынады.

4.2.3 жанармайды жақсы желдетілетін жерде, қозғалтқыш тоқтаған кезде, жалыннан немесе ұшқыннан алыс жерде толтырыңыз.

4.2.4 жанармай буын жұтудан, сондайақ жанармайдың теріге түсуінен аулақ болыңыз.

4.2.5 жанармай буы өте жанғыш және қозғалтқыш іске қосылғаннан кейін тұтануы мүмкін. Іске қосар алдында жанармай құю кезінде төгілген отынның толығымен алынып тасталғанына және жанармай багының қақпағы мықтап жабылғанына көз жеткізіңіз.

Генераторды жоғары ылғалдылық жағдайында пайдалануға тыйым салынады (жауын-шашын, бассейндерге немесе суару жүйелеріне жақын).

Генераторды орталық электрмен жабдықтау жүйесіне қосуға тыйым салынады.

Бір генераторды екіншісіне қосуға тыйым салынады.

Генераторды жүктеме кезінде іске қосуға тыйым салынады.

4.2.6 бензин генераторы жұмыс істейтін жерде жеткілікті желдетуді қамтамасыз етіңіз. Пайдаланылған газдардың құрамында улы көміртегі оксиді бар – түссіз, иіссіз газ немесе көміртегі тотығы. Пайдаланылған газды ингаляциялау сананың жоғалуына және өлімге әкелуі мүмкін. Генераторды үй ішінде немесе нашар желдетілетін жерде, тіпті терезелер мен есіктер ашық болса да пайдаланбаңыз.

Жұмыс кезінде генераторды ештеңемен жабуға тыйым салынады.

Пайдаланылған газдардың дыбыс өшіргіш құбырынан шығуын толық немесе ішінара шектеуге тыйым салынады.

4.2.7 генератор шығаратын электр тогымен жұмыс істегенде өте мұқият болыңыз. Жабдық дұрыс емес жағдайда электр тогының соғуынан қатты зақымдануға немесе өлімге әкелетін жеткілікті электр энергиясын өндіреді пайдалану.

4.2.8 жұмыс кезінде генераторды дымқыл қолмен ұстамаңыз.

4.2.9 генераторды ашық ауада сақтаған кезде, әр бастамас бұрын барлық электр компоненттерін мұқият тексеріңіз.

4.2.10 жанғыш материалдарды генератордан алыс жерде сақтаңыз, өйткені шығару жүйесі жану үшін жеткілікті түрде қызады.

4.2.11 генератор жұмыс істеп тұрған кезде дыбыс өшіргішке қол тигізбеңіз, себебі бұл қатты күйікке әкелуі мүмкін.

4.2.12 генератор ұзақ уақыт бойы пайдаланылмаса немесе автомобиль көлігімен тасымалданса, резервуар мен карбюратордан отынды төгіп тастаңыз.

4.2.13 бензин генераторын, отын мен майды балалар мен жануарлардың қолы жетпейтін жерде сақтаңыз.

4.2.14 ток тұтынушыларын қоспас бұрын генератордың Шығыс параметрлері тұтынушылардың электр желісіне қойылатын талаптарына сәйкес келетініне көз жеткізіңіз.

4.2.15 ток тұтынушысын генераторға тек ток тұтынушысының қосқышы дұрыс жұмыс істеп тұрғанына және ажыратылған күйде екеніне көз жеткізгеннен кейін қосыңыз.

4.2.16 сіздің қауіпсіздігіңіз үшін тұрақсыз немесе тегіс емес бетке орнатылған өніммен жұмыс істеу ұсынылмайды.

4.3 ПАЙДАЛАНУШЫ МЕН ҚЫЗМЕТ КӨРСЕТУШІ ПЕРСОНАЛДЫҢ БІЛІКТІЛІГІ ТУРАЛЫ МӘЛІМЕТТЕР

4.3.1 өнімді пайдалану үшін пайдаланушыға арнайы біліктілік қажет емес.

4.3.2 осы бұйыммен жұмыс істеуге осы пайдалану жөніндегі нұсқаулықты зерделемеген, сондай-ақ 18 жасқа толмаған және бұйымды пайдалану бойынша қажетті білімі мен дағдылары жоқ адамдар жіберілмейді.

4.3.2 өнімді сипаттамаларын жақсы білетін, сондай-ақ өніммен жұмыс істеу кезінде пайдалану және қауіпсіздік ережелеріне үйретілген адамдар пайдалануы, қызмет көрсетуі және жөндеуі керек.

4.3.3 бұйым физикалық, сенсорлық немесе ақыл-ой қабілеттері төмен адамдардың (балаларды қоса алғанда) немесе оларда өмірлік тәжірибесі немесе білімі болмаған кезде, егер олар бақылауда болмаса немесе олардың қауіпсіздігіне жауапты адамның бұйымды пайдалануы туралы нұсқау берілмесе, пайдалануға арналмаған. Өніммен ойын ойнауға жол бермеу үшін балалар бақылауда болуы керек. Жануарлардың өніммен жанасуына жол бермеңіз. Жұмыс аймағында балалардың, жануарлардың немесе бөгде адамдардың болуына жол бермеңіз.

4.3.4 жұмысқа дене бітімі жақсы және ақыл-ойы теңдестірілген адамдар жіберіледі. Бағалау мен әрекеттердегі қателіктер өте қауіпті болуы мүмкін және жарақатқа немесе өлімге әкелуі мүмкін.

4.3.5 бұйыммен жұмыс істеуге ауру адамдар, сондай-ақ кез келген заттардың немесе медициналық препараттардың әсеріндегі шамадан тыс жұмыс істегендер жіберілмейді.

Бұйымды алкогольдік немесе есірткілік мас күйінде, сондай-ақ шындықты объективті қабылдауға кедергі келтіретін өзге де жағдайларда пайдалануға тыйым салынады және бұйымды осындай күйдегі немесе осындай жағдайдағы адамдарға сенуге болмайды!

4.4 ШЕКТІ КҮЙЛЕРДІҢ КРИТЕРИЙЛЕРІ

4.4.1 осы өнімге жат күшті дірілдің пайда болуы.

4.4.2 сыртқы дыбыстардың пайда болуы.

4.4.3 корпустың немесе бұйымның басқа бөліктерінің температурасын көтеру.

4.4.4 қалыпты режимде өнімді пайдалануды болдырмайтын корпустың қайтымсыз деформациясы.

4.4.5 корпустың механикалық зақымдануы, сондай-ақ жарықтар және бұйымның тұтастығының өзге де бұзылулары.

НАЗАР АУДАРЫҢЫЗ! Бұйымның техникалық күрделілігіне байланысты шекті күйлердің өзге де өлшемдерін пайдаланушы дербес айқындай алмайды. Бұйымның анық немесе болжамды ақауы болған жағдайда, жарақат алуды болдырмау үшін бұйымды дереу өшіріп, оны пайдалануды тоқтатып, бұйымды диагностикалау және жөндеу үшін уәкілетті сервис орталығына жүгіну керек.

Өніммен жұмыс істеу кезінде жарақат алған кезде сіз кез-келген жұмысты дереу тоқтатып, дәрігерден немесе жақын жердегі медициналық мекемеден медициналық көмек сұрауыңыз керек.

4.5 СЫНИ СӘТСІЗДІКТЕР ТІЗІМІ

4.5.1 корпус пен розеткалардың зақымдануы / деформациясы анықталған кезде қолдануға болмайды;
4.5.2 Болат жақтаудың немесе қорғаныш қаптаманың зақымдануы / деформациясы анықталған кезде қолдануға болмайды;
4.5.3 өнім корпусынан түтін / жану иісі пайда болған кезде тікелей қолдануға болмайды;
4.5.4 ажыратқыштардың кем дегенде біреуімен үзілістер анықталған кезде қолдануға болмайды;
4.5.6 батареяның ісінуі немесе қызып кетуі анықталған кезде қолдануға болмайды;
4.5.7 қозғалтқышта бөгде дыбыстар немесе қатты діріл пайда болған кезде қолдануға болмайды;
4.5.8 корпусқа су кірген кезде қолдануға болмайды.

4.6 ОҚИҒА, СЫНИ БАС ТАРТУ НЕМЕСЕ АПАТ БОЛҒАН ЖАҒДАЙДА ПЕРСОНАЛДЫҢ ІС-ӘРЕКЕТІ

Оқиға, авария және төтенше жағдай туындаған кезде бұйыммен жұмысты дереу тоқтатып, көмек сұрап және уәкілетті сервис орталығына жүгіну, егер олар келіп түскен болса, Сервистің нұсқаулары бойынша әрекет ету және адамдардың авария аймағында және бұйымда болуына жол бермеу керек.
Егер оқиға орын алса, жұмыс орнына жақын жерде алғашқы медициналық көмек қобдишасы бар екеніне көз жеткізіңіз. Алғашқы көмек жинағының барлық қолданылған компоненттерін ауыстырыңыз.
Өніммен жұмысты дереу тоқтатып, Жәбірленушіге алғашқы көмек көрсетіңіз. Көмек сұраған кезде келесі ақпаратты хабарлаңыз: оқиға орны, оқиғаның сипаттамасы, зардап шеккендердің саны, жарақат түрі және аты-жөні.

5 АТҚАРЫМДЫҚ ЭЛЕМЕНТТЕР

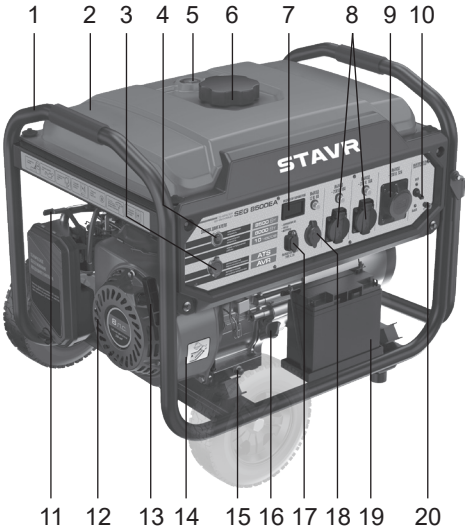

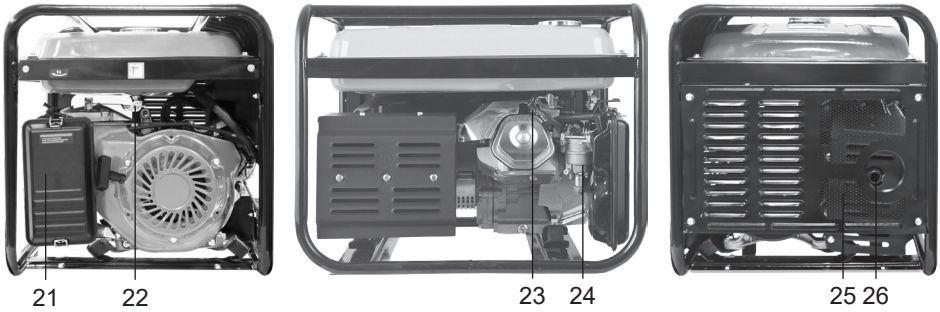

1. Металл жақтау
2. Жанармай багы
3. Автоматты іске қосу (ATS)*
4. Қозғалтқыш қосқышы
5. Жанармай деңгейінің индикаторы
6. Жанармай багының қақпағы
7. Вольтметр / Дисплей
8. 16а айнымалы ток розеткасы
9. Айнымалы ток розеткасы 32А*
10. Айнымалы ток тізбегін ажыратқыш
11. Дроссель тұтқасы
12. Желдеткіш саңылаулар
13. Қолмен стартер
14. Қозғалтқыш
15. Май төгетін тесік тығыны
16. Өлшеу таяқшасы бар май құятын мойын қақпағы
17. USB және Type-C шығысы
18. 12В Розетка
19. Батарея
20. Жерге қосу терминалы
21. Ауа сүзгісі
22. Жанармай шүмегі
23. Ұшқын шамы
24. Карбюратор
25. Дыбыс өшіргіш
26. Шығару құбыры

* - қол жетімділік-модельдің сипаттамалары мен жиынтығын қараңыз

6 ЖҰМЫСҚА ДАЙЫНДАУ

НАЗАР АУДАРЫҢЫЗ! Генератор бакта отынсыз және қозғалтқыштың картерінде майсыз жеткізіледі. Сатып алған кезде қозғалтқышқа май құю керек. Генераторды майсыз іске қосуға тыйым салынады.

6.1 Май

Әрбір қолдану алдында оны тегіс бетке қоя отырып генератордың картеріндегі май деңгейін тексеріп алыңыз.
Генератордың қозғалтқышын майлау жүйесінде төрт тактілі қозғалтқыштарға арналған және SG, SF(API бойынша) өз класының сипаттамалары бойынша жауап беруші немесе артып кетуші майды қолдану қажет.

ЕСКЕРТУ: машина майы – бұл қозғалтқыштың жұмысы мен қызметтік мерзіміне тікелей әсер ететін негізгі шығындық элементтердің бірі. Екі тактілі қозғалтқыштарға арналған қоспасым май қозғалтқышты бүлдіреді, сондықтан олар ұсынылмайды. Генераторды температураның барлық ауқымында қолдану кезінде SAE 10W-30 майын қолдану ұсынылады. Төмен температуралар кезінде SAE 5W-30 майын құю ұсынылады.
6.1.1 Майды тексеру үшін май құйғыш қылтаның қақпағын бұрап босатыңыз.
6.1.2 Өлшегіш өзекті сүртіңіз.
6.1.3 Өлшегіш өзекті оны бұрамай құйғыштың мойнына (а) қойыңыз.

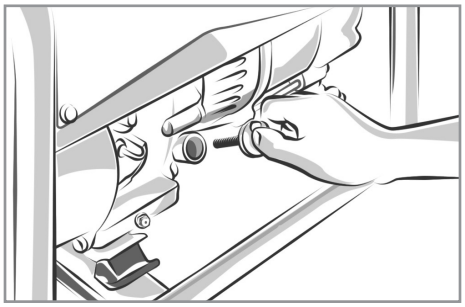

6.1.4 Май деңгейі өлшегіш жақта төменгі белгіден жоғары болуы керек.
6.1.5 Қажет болған жағдайда майды май құйғыш қылтаның жоғары деңгейіне дейін құйыңыз.
6.1.6 Май құйғыш қылтаның қақпағын бұрап бекітіңіз.
6.1.7 Төгілген мотор майын жылдам кетіру керек.

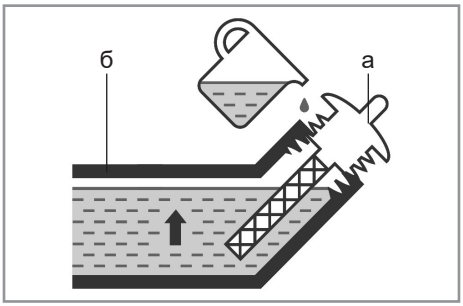

6.2 Отын

Отын ретінде АИ-92 автомобильдік этилдендірілмеген бензин қолданылады.

НАЗАР АУДАРЫҢЫЗ! Этилдендірілген бензинді қолдануға тыйым салынады, себебі ол цилиндрде, оталдыру білтелерінде түрлі тұндырғыларға әкеліп соқтырады және қозғалтқыштың және шығарғыш жүйенің қызметтік мерзімін қысқартады.

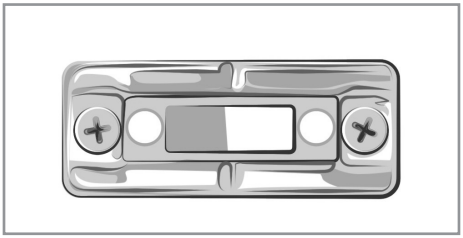

6.2.1 Бензогенераторды сөндіріңіз және оның суынуына бірнеше минут уақыт беріңіз.
6.2.2 Отын деңгейінің индикторын тексеріңіз.
6.2.3 Жүйедегі қысымды тастау үшін отынды бактың қа қпағын баяу бұраңыз.

6.2.4 Қажет болған жағдайда баққа бензин құйыңыз. Бензинді отын сүзгісінің жиегінен жоғары құймаңыз.
6.2.5 Отын бағының қақпағын тығыз бұрап бекітіңіз.

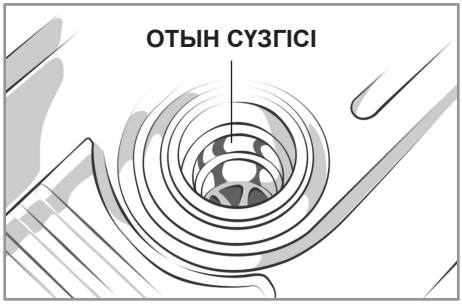

НАЗАР АУДАРЫҢЫЗ! Отынды бакты толтырмаңыз, себебі қызу кезінде отын кеңейеді.

Мерзімі өткен, лай бензинді немесе май/бензиннің қоспасын ешқашан қолданбаңыз. Лайдың немесе судың отын бағына түсіп кетуін болдармаңыз. Үлкен жүктемелердегі жұмыс барысында сіз «детонацияның» (металлдық дыбыс) жеңіл дыбысын ести аласыз. Егер дыбысы қозғалтқыштың тұрақты жылдамдығы кезінде, қалыпты жүктеме кезінде шығатын болса, отынның маркасын ауыстырыңыз. Егер детонацияның дыбысы қалып қойса, авторландырылған сервистік орталыққа жүгініңіз.

НАЗАР АУДАРЫҢЫЗ! Генераторды тұрақты метталдық дыбыс немесе детонациялар кезінде пайдалану қозғалтқыштың бүлінуін шақыруы мүмкін.

7 ЖҰМЫС ТӘРТІБІ

Бұйым +1°С-тан +35°С-қа дейінгі қоршаған орта температурасы кезінде қоңыржай климатта және 80%-дан аспайтын ауаның салыстырмалы ылғалдылығы кезінде пайдалануға арналған.

НАЗАР АУДАРЫҢЫЗ! Жұмыстың алғашқы 20 сағатының ішінде бензинді генераторға оның атаулы қуатынан 50% -ға артық жүктемеңіз.

7.1 Жерге тұйықтау

Генератордың жерге тұйықталу клеммасы электр тоғын таратпайтын генератордың жақтауымен (корпусымен), генератордың металл бөліктерімен, және айнымалы тоқтың әрбір шығыс резеткелерін жерге тұйықтаушы клеммаларымен қосылған. Жүйелік жерге тұйықтау айнымалы тоқтың нөл сымына қосылмаған.

НАЗАР АУДАРЫҢЫЗ! Генераторды қолданудың алдында жерге тұйықтак кабелін клеммаға қосу қажет.
Клеммадан жерге тұйықтау кабелін жерге енгізілген қадауға немесе жерге тұйықталған өткізгішке қосу ұсынылады. Егер осындай жерге тұйықтау мүмкін болмаса, онда жерге тұйықтаушы кабелді генераторға қосылған электр жабдығының немесе құралдың жерге тұйықтаушы шығысына қосыңыз.

7.2 Отындық шүмек

Отындық кран отын бағы мен карбюратордың арасында орналасады. Клапанның тетігі ҚОС күйінде тұрған кезде, отын отын бағынан карбюраторға ағады.
Қозғалтқыштың тоқтауынан кейін Сіздің тетікті АЖЫР күйіне қайтарғаныңызға көз жеткізіңіз.

НАЗАР АУДАРЫҢЫЗ! Тасымалдау кезінде генератордың шүмегі жабық болуы керек.

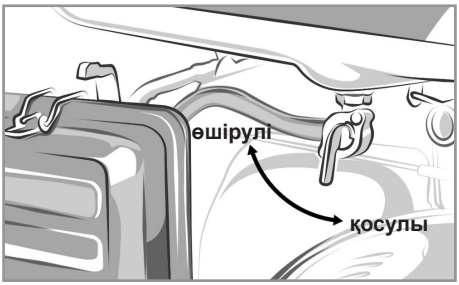

НАЗАР АУДАРЫҢЫЗ! Генераторды тасымалдау кезінде кран жабық болуы керек.

7.3 Стартер

Стартерді іске қосу үшін кедергіні сезінгенше дейін стартердің тұтқасына аздап тартыңыз, содан кейін қатты тартыңыз.

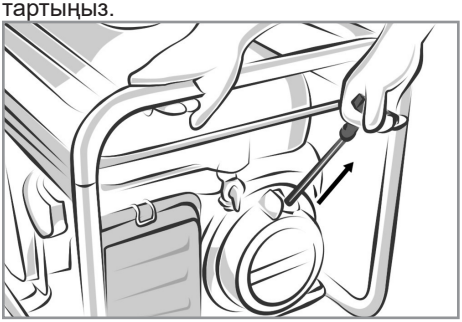

ЕСКЕРТУ: стартер баусымының кері серпілуіне және қозғалтқышқа тұтқасымен соғылуына мүмкіндік бермеңіз. Тұтқаны қозғалтқыштың бүлінуін болдырмау үшін бастапқы күйіне жұмсақ қайтарыңыз.

7.4 Дроссельді жапқыш

Дроссель суық қозғалтқышты іске қосу кезінде отын қоспаларын бензинмен байыту үшін қолданылады. Сіз дроссельді жапқышты қолмен басқара аласыз. Қозғалтқышты іске қосудың алдында дроссельді жапқышты жабу, ал қозғалтқыштың қызуынан кейін – ашу ұсынылады.

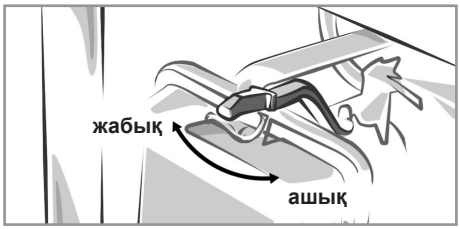

7.5 Тізбектердің үзгіші

Тізбектердің автоматты үзгіші генератордың электр шығысын бақылау үшін қолмен қосылады және сөндіріледі. Тізбектердің үзгіші сонымен бірге қысқа тұйықталулар немесе генератордың елеулі асқын жүктелуі кезінде автоматты ажыратылады.

Егер тізбектердің үзгіші автоматты ажыратылса, қайта қосудың алдында генератордың дұрыс жұмыс істеп тұрғанына және жалпы жүктеменің максималды рұқсат етілетін шамадан аспайтындығына көз жеткізіңіз.

7.6 Тұрақты тоқ

Тұрақты тоқтың клеммалары 12 вольттық аккумуляторлық батареяларды зарядтау үшін ғана қолданыла алады.

ЕСКЕРТУ: 3 кВт дейінгі генераторлар 50 А дейінгі, 5,5 кВт дейінгі – 80А дейінгі аккумуляторлық батареяларды зарядтай алады.

Клемманы автомобильге орнатылған батареяға қосудың алдында, одан минустық кабелді ажыратыңыз.

Клеммалар тұрақты оң полюсті (+) көрсету үшін қызыл түспен және теріс полюсті (-) көрсету үшін қарамен боялған. Батарея генератордың тұрақты тоқтың клеммаларына тиісті қарама-қарсылықпен (батеряның плюсі генератордың қызыл клеммасына және батеряның минусы генератордың қара клеммасына) қосылуы керек.

НАЗАР АУДАРЫҢЫЗ! Автомобильді батареяны зарядтаушы кабелдер қосылып тұрған және генаратор жұмыс істеп тұрған кезде іске қоспаңыз. Бұл генератордың, сонымен бірге автомобиль электроникасының бүлінуіне әкеліп соқтыруы мүмкін.

7.7 Дисплей

Генераторлары кернеу, жиілік және жалпы жұмыс уақытын автоматты түрде көрсететін дисплеймен жабдықталған.

7.8 Генераторды іске қосу

7.8.1 Отындық шүмекті ашыңыз.
7.8.2 Ажыратқыш қозғалтқышты тетігінде ҚОС күйіне ауыстырыңыз.
7.8.3 Қажет болған жағдайда дроссельді жапқышты жабыңыз.
7.8.4 Іске қосыңыз қозғалтқыш көмегімен қолмен стартер.
7.8.5 Егер қозғалтқыш іске қосылмаса, 1 минуттан кейін қайтадан іске қосуды жүргізіңіз.
7.8.6 Прерыватель айнымалы ток тізбегінде ауыстырыңыз ережеге ҚОСУ.
7.8.7 Құралдың (немесе құрылғының) желілік кабелінің істікшесін розеткіге қосыңыз.

Кейбір құрылғылар іске қосу кезінде атаулы тоқты көптеу тұтынады. Розеткілердің әрқайсысына көрсетілген ток шегін асырмаңыз. Егер артық жүктелген тізбек тізбектердің үзгішінің ажыратылуына әкеліп соқтырса, тізбектегі электр жүктемені кемітіңіз, бірнеше минут тоса тұрыңыз және тізбектердің үзгішін қайта іске қосыңыз.

ЕСКЕРТУ: қосудың алдында қосылушы құрылғының және желілік баусымның жарамдылығына көз жеткізіп алыңыз.

НАЗАР АУДАРЫҢЫЗ! Егер құрал қате жұмыс істей бастаса, оны жылдам сөндіріңіз, генератордан ажыратыңыз және қосылушы құралдың немесе генератордың атаулы рұқсат етілетін жүктемесінің артып кетуінің туындаған мәселенің көзі болып табылуы мүмкін бе екендігін анықтаңыз.

ЕСКЕРТУ: максималды қуатта жұмыс жасауға арналған уақытша шектің артуы немесе генератордың аздап асқын жүктелуі тізбектерді үзгішті ажыратауы мүмкін, бірақ генератордың қызметтік мерзімін қысқартатын болады. Максималды қуаттағы жұмысты 5 минутқа дейін шектеңіз.

7.9 Генераторды тоқтату

7.9.1 Қалыпты жұмыс жасау уақытында:
• Айнымалы тоқтың тізбектер үзгішін АЖЫР күйіне ауыстырыңыз.
• Генератордан барлық жүктемені және тұрақты тоқтың батареясына арналған зарядтау кабелдерін ажыратыңыз.
• Кілтті қозғалтқыштың тұтандыру тетігінде АЖЫР күйіне бұраңыз.
• Отындық шүмекті АЖЫР күйіне бұраңыз.

7.9.2 Төтенше тоқтату кезінде:
• Кілтті қозғалтқыштың тұтандыру тетігінде АЖЫР күйіне бұраңыз.
• Генератордан барлық жүктемені және тұрақты тоқтың батареясына арналған зарядтау кабелдерін ажыратыңыз
• Тізбектердің үзгішін АЖЫР күйіне ауыстырыңыз.

8 ТЕХНИКАЛЫҚ ҚЫЗМЕТ КӨРСЕТУ

	Наработка часов					Календарный период, месяцев	
	Перед каждым пуском	10 (обкатка) один раз	50	100	500	3	6
1. Проверка уровня масла	■	■					
2. Проверка свечи зажигания		■	■			■	
3. Замена свечи зажигания, очистка сетки искрогасителя				■			■
4. Воздушный фильтр			■			■	
5. Топливные фильтры				■		■	
6. Замена масла*		■	■				■
7. Проверка утечки масла, топлива	■						
8. Полные диагностика и ТО, регулировки и профилактические работы					■		■
* Внимание! Рекомендуется производить в авторизованном сервисном центре.							

НАЗАР АУДАРЫҢЫЗ! Генераторды тазарту үшін суды пайдалануға тыйым салынады.

НАЗАР АУДАРЫҢЫЗ! Пайдаланылған газ құрамында улы көміртегі оксиді (көміртегі тотығы) бар. Кез-келген техникалық қызмет көрсету жұмыстарын жасамас бұрын қозғалтқышты өшіріңіз.

Егер қозғалтқыш жұмыс істеуі керек болса, орынның жақсы желдетілгеніне және тізбектің үзгішінің өшірулі күйде екеніне көз жеткізіңіз.
Абайлаңыз, жұмыс кезінде қозғалтқыш сөндіргіші қатты қызады.
1. Барлық бұрандалардың сенімді бекітілуін үнемі тексеріп отырыңыз. Бос бұранданы анықтаған кезде оны дереу қатайтыңыз. Әйтпесе, сіз өзіңізді жарақат алу қаупіне ұшыратасыз.
2. Жұмыстан кейін генераторды мұқият сүртіңіз.
3. Желдеткіштердің әрқашан таза екеніне көз жеткізіңіз.
4. Корпустық бөлшектерді сүрту үшін күйдіргіш химиялық заттар мен сұйықтықтарды пайдалануға тыйым салынады.

8.1 Машина майын ауыстыр

ЕСКЕРТУ: отындық қозғалтқыштан майды ағызып отыру ұсынылады, өйткені бұл қозғалтқыш картерінен пайдаланылған майды тез және толық кетірумен қамтамасыз етеді.
8.1.1 Ағызғыш тығынды және нығыздаушы тығырықты шешіңіз.
8.1.2 Май құйғыш қылтаның қақпағын шешіңіз.
8.1.3 Майды төгіңіз.

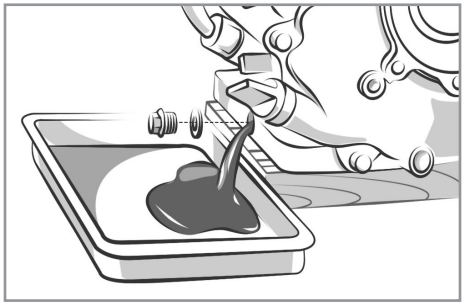

8.1.4 Нығыздаушы тығырықты және май ағызғыш саңылаудың тығынын қайта орнатыңыз.
8.1.5 Тығынды тығыздап бекітіңіз.
8.1.6 Ұсынылған майды құйыңыз.
8.1.7 Деңгейін тексеріңіз.
8.1.8 Май құйғыш қылтаның қақпағын орнатыңыз.

8.2 Ауа сүзгісіне қызмет көрсету.
Ластанған ауа сүзгісі карбюраторға ауа ағынының келіп түсуіне бөгет болады. Ақаулықтарды болдырмау үшін ауа сүзгісіне тұрақты қызмет көрсетіп отыру ұсынылады.

НАЗАР АУДАРЫҢЫЗ! Сүзгіш элементті тазалау үшін бензинді немесе жанғыш ерітіндіні қолдану өртті немесе жарылысты шақыруы мүмкін. Тек сабынды суды немесе жанбайтын ерітіндіні ғана қолданыңыз.

НАЗАР АУДАРЫҢЫЗ! Генераторды ешқашан ауа сүзгісісіз пайдаланбаңыз. Бұл қозғалтқыштың тез тозуына әкеліп соқтырады.

8.2.1 Ауа сүзгісі қақпақтарының қысқыштарын босатыңыз.

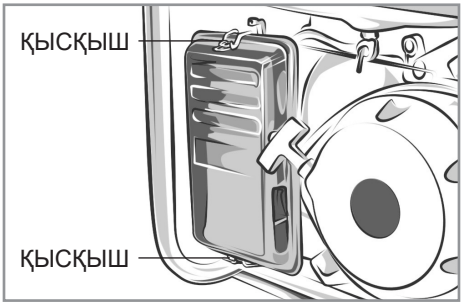

8.2.2 Ауа сүзгісінің қақпағын шешіңіз және сүзгіш элементті (а) шығарыңыз.
8.2.3 Сүзгіш элементті тұрмыстық жуғыш құралдың ерітіндісінде және жылы сумен жуыңыз.
8.2.4 Сосын сүзгіш элементті жанбайтын ерітіндіде немесе тұтану температурасы жоғары ерітіндіде әбден жуыңыз.
8.2.5 Элементті таза машина майына салыңыз және майдың артықтарын сығып кетіріңіз. Қозғалтқыш егер элементте тым көп май қалып қойса бірінші рет іске қосу кезінде түтіндейтін болады.
8.2.6 Ауа сүзгісінің қақпағын мұқият жуыңыз.

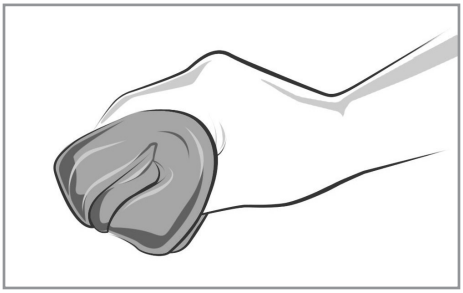

8.2.7 Ауа сүзгісінің сүзгіш элементін және қақпағын қайта орнатыңыз.

8.3 Оталдыру білтесіне қызмет көрсету
GX160 бензинді генераторы үшін ұсынылатын оталдыру білтелері

Қозғалтқышты лайықты жұмыспен қамтамасыз ету үшін оталдыру білтесі дұрыс орнатылған болуы және

түзілімдерді құрамауы тұндыру керек.
8.3.1 Оталдыру білтесінің қақпақшасын (а) шешіңіз.

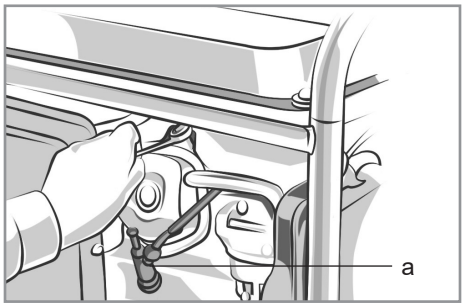

8.3.2 Білтенің табанының маңайындағы кірді кетіріңіз.
8.3.3 Оталдыру білтесін шешу үшін білтелік кілтті қолданыңыз.
8.3.4 Оталдыру білтесін мұқият қарап шығыңыз. Егер оқшаулағыш жарылса немесе бүліну іздері болса білтені ауыстыру қажет болады.
8.3.5 Егер білте қайта қолдануға жарамды болса, оны сымды шөткемен мұқият тазалаңыз.

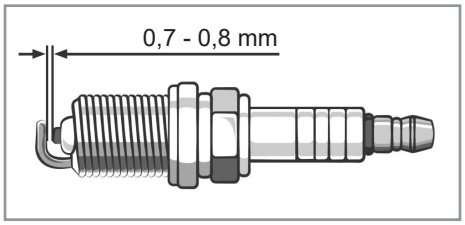

8.3.6 Білтенің саңылауларын саңылауларды өлшеуге арналған аспаппен өлшеңіз.
8.3.7 Қажет болған жағдайда қапталдық электродты абайлап ие отырып реттеңіз. Саңылау келесідей болуы керек: 0.70-0.80 мм (0.028 – 0.031 дюйм).
8.3.8 Білтенің тығырығын тексеріңіз. Оның жақсы күйде екеніне көз жеткізіңіз.
8.3.9 Білтені қолмен тартып бекітіңіз.
8.3.10 Білте өз орнына қонғаннан кейін тығырықта қысу үшін оны білтелі кілтпен бұрап бекітіңіз.

ЕСКЕРТУ: Жаңа оталдыру білтелерін орнату кезінде тығыздағыш тығырықты қысу үшін оны білтелік кілтпен жарты айналымға тартып бекітіңіз. Бұрын қолданылған білтені орнату кезінде оны орнатқаннан кейін тығыздағыш тығырықты қысу үшін 1/8 – 1/4 айналымға тарту қажет.

НАЗАР АУДАРЫҢЫЗ! Оталдыру білтесі сенімді тартылған болуы керек. Қате орнатылған білте қатты қызуы және қозғалтқышты бүлдіруі мүмкін. Ешқашан оталдыру тетігін жарамайтын қызу ауқымымен қолданбаңыз. Тек ұсынылған білтелерді немесе олардың аналогтарын ғана қолданыңыз.

9 САҚТАУ ШАРТТАРЫ

9.1.1 өнімді қоршаған ортаның температурасы +5°С-тан +40°С-қа дейін және ауаның салыстырмалы ылғалдылығы 80% - дан аспайтын, балалар мен жануарларға қол жетімді емес жабық жылытылатын бөлмеде сақтау қажет. Ұзақ мерзімді сақтау жағдайында зауыттық қаптаманы пайдалану керек.
9.1.2 өнімді тасымалдау, тиеу, түсіру және сақтау кезінде пайдалану жөніндегі нұсқаулықта баяндалғандардан басқа мынадай талаптарды басшылыққа алу қажет:
- бұйымды Елеулі механикалық жүктемелерге ұшыратуға тыйым салынады, бұл бұйымның зақымдалуына және /немесе оның қаптамасының тұтастығының бұзылуына әкелуі мүмкін;
- өнімге немесе оның қаптамасына су, қар және өзге де жауын-шашын, сондай-ақ күн және өзге де сәуле түсуден аулақ болу қажет.
9.1.3 бұйымның сақтау мерзімі 20 жылды, аккумулятордың сақтау мерзімі – 9.1.1 және 9.1.2-тармақтарда көрсетілген шарттар сақталған жағдайда 5 жылды (ол болған жағдайда) құрайды.

9.1.4 зақымдануды болдырмау үшін өнімді тек зауыттық қаптамада тасымалдаңыз. Өнімді төмен температурада тасымалдағаннан немесе сақтағаннан кейін оны бөлме температурасында кем дегенде екі сағат ұстау керек.

9.1.5 пайдалануда болған теріс температурада тасымалдау немесе сақтауға беру алдында бұйымда судың жоқтығына көз жеткізу қажет. Өнімнің барлық беттері құрғақ болуы керек. Тасымалдау шарттарына қойылатын толық талаптарды ГОСТ 15150-69 қараңыз.

9.1.6 өнімді температураның айтарлықтай өзгеруінен және тікелей күн сәулесінің әсерінен қорғаңыз. Сақтау шарттарына қойылатын толық талаптарды ГОСТ 15150-69 (1-шарт) қараңыз.

9.1.7 өнімді дұрыс емес кәдеге жарату қоршаған ортаға орны толмас зиян келтіреді. Ақаулы өнімді, сондай-ақ тұрмыстық қалдықтармен бірге пайдаланылған қуат элементтерін тастамаңыз. Осы мақсаттар үшін мамандандырылған қайта өңдеу пунктіне хабарласыңыз. Сіз өзіңіздің елді мекеніңіздің муниципалдық қызметтерінен тұрмыстық бұйымдарды, жабдықтарды және пайдаланылған тамақ өнімдерін қайта өңдеуге қабылдау пункттерінің мекен-жайларын ала аласыз.

9.2 Бір жылдан аса уақыт сақтау

9.2.1 «Сақтау» бөлімінің 2 тармағында сипатталған әрекеттерді қайталаңыз.

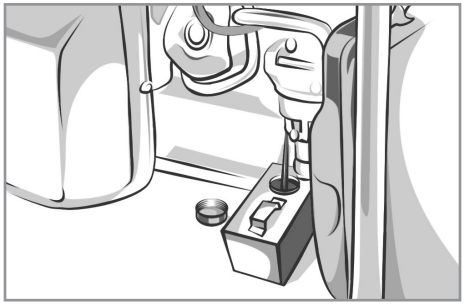

9.2.2 Цилиндрге ас қасық машина майын құйыңыз.

9.2.3 Майды тарату үшін қозғалтқышты бірнеше айналымдарға айналдырыңыз.

9.2.4 Оталдыру білтесін қайта орнатыңыз.

9.2.5 Кедіргіні сезінгенше дейін старттердің тұтқасын ақырындап тартыңыз. Осы сәтте поршень қысу тактісі бойынша жоғары көтеріледі, және қос клапандары – енгізу және шығару – жабық болады. Қозғалтқышты осы күйде сақтау оны ішкі коррозиядан қорғауға көмектеседі.

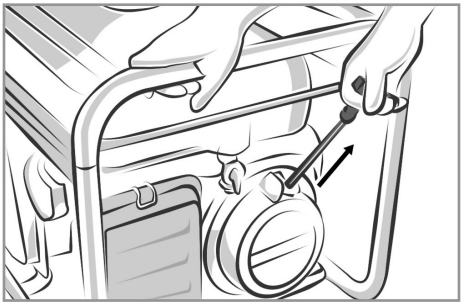

9.2.6 Стартердің тегершігіндегі науаны стартердің жоғары бөлігіндегі саңылау бойынша тегістеңіз.

9.2.7 Сақтаудан шығарудан кейін тұрып қалған бензинді жарамды контейнерге төгіңіз және іске қосу алдында тазасын құйыңыз.

10 ҚЫЗМЕТТІК МЕРЗІМІ

Аталған бұйым осы нұсқаулықта көрсетілген барлық талаптарды сақтау кезінде кем дегенде 3 жыл қызмет етуі керек.

Дайындаушы сатып алушылардың назарын бұйымды тұрмыстық мұқтаждықтардың аясында пайдалану және осы пайдалану жөніндегі нұсқаулықта келтірілген қолдану ережелерінің сақталуы кезінде бұйымның қызметтік мерзімінің осы нұсқаулықта көрсетілгеннен айтарлықтай асып кететіндігіне аударады.

Дайындаушы өзіне бұйымның пайдаланушылық сапасын нашарлатпайтын құрылымы мен жиынтықтылауына өзгерістер енгізу құқығын қалдырады.

11 ЫҚТИМАЛ АҚАУЛЫҚТАР ЖӘНЕ ОЛАРДЫ ЖОЮ ТӘСІЛДЕРІ

Егер құрал істен шықса, оны өздігіңізден жөндеуге тырыспаңыз. Авторландырылған сервистік орталыққа жүгіну үзілді-кесілді ұсынылады.

12 ДАЙЫНДАУШЫНЫҢ КЕПІЛДІКТЕРІ

Сізідң назарыңызды кепілдікті мерзімінің ішінде келесі шарттардың сақталулары кезінде бұйымның тегін сервистік қызмет көрсетуге немесе жөндеуге қабылданатын болатындығына аударамыз:

Кепілдік міндеттемелер сату күні, сериялық нөмірі көрсетілген дұрыс толтырылған кепілдік талоны болған кезде жүзеге асырылады, сауда ұйымының мөрі (мөртабаны), сатушының қолы. Сізде мүмкін болуы толтырылмайды кепілдік талоны (мысалы, интернет-дүкенде сатып алу кезінде). Бұл жағдайда тауарды сатып алу күнін растау үшін кассалық чекті басып шығаруды және сақтауды және қызмет көрсету орталығына жүгінген кезде оларды көрсетуді ұсынамыз. Егер сізде дұрыс толтырылған кепілдік талоны болмаса, біз осы өнімнің сапасына қатысты шағымдарыңызды қабылдамауға мәжбүр боламыз. Түсініспеушіліктерді болдырмау үшін сізден өніммен жұмыс жасамас бұрын пайдалану жөніндегі нұсқаулықпен мұқият танысуыңызды сұраймыз. Біз сіздің назарыңызды тек өнімнің тұрмыстық мақсатына аударамыз. Кепілдік шарттары иесінің үйінде мерзімді техникалық қызмет көрсетуді көздемейді.

Осы кепілдікті шарттардың құқықтық негіздемесі Ресей Федерациясының қолданыстағы заңнамасы, әсіресе, «Тұтынушылардың құқықтарын қорғау туралы» Федералдық заңы және Ресей Федерациясының Азаматтық кодексі болып табылады. Өнімнің кепілдік мерзімі кепілдік талонында көрсетілген. Бұл мерзім бөлшек желі арқылы сатылған күнінен бастап саналады. Біздің кепілдікті міндеттемелер кепілдікті мерзімнің ішінде анықталған, және өндірістік, технологиялық және конструктивтік, яғни, дайындаушы-компанияның кінәсі бойынша жол берілген ақаулармен шарттас ақаулықтарға ғана таралады.

12.1 Кепілдікті міндеттемелер келесілерге таралмайды:

12.1.1 Келесілердің нәтижесінде орын алған ақаулықтарға;

- қолданушы арқылы пайдалану жөніндегі нұсқаулықтағы нұсқамалардың сақталмауы;
- сыртқы немесе кез келген басқа әсермен шақырылған механикалық бүлінулерге;
- бұйымды тағайындалуы бойынша қолданбауға;
- бұйымға жаңбыр, қар, жоғары ылғалдылық, қызу, агрессивтік орталар, электр желісінің қуат беруші параметрлерінің пайдалану жөніндегі нұсқаулықтың талаптарына сәйкессіздігі секілді жағымсыз атмосфералық және сыртқы әсерлерге;
- аталған үлгінің технологиялық құрылымында қарастырылмаған, өндірушімен ұсынылмаған немесе мақұлданбаған керек-жарақтардың, шығын материалдарының және қосалқы бөлшектердің қолданылуына;
- бұйымның ішіне бөгде заттардың ішіне кіріп кетуіне немесе желдеткіш саңылаулардың шаң және т.б. секілді үлкен мөлшердегі қалдықтармен бітеліп қалуларына.

12.1.2 Уәкілетті емес тұлғалармен ашуға, жөндеуге немесе түрлендіруге ұшыраған бұйымға.
12.1.3 Келесідей бұйымды лайықсыз қолданудың немесе сақтаудың салдарынан орын алған ақаулықтарға:
- Бұйымның металл элементтерінде тотықтардың болуы;
- Желілік кабелдің үзілулері мен кесіктері;
- Сызаттар, жарықшақтар, корпустың, бұйымның пластик бөліктерінің күшті үйкелістері және бас.
12.1.4 Бұйымның асқын жүктелуінің нәтижесінде электрлі қозғалтқыштың немесе басқа да түйіндер мен бөлшектердің істен шығуына әкеліп соқтырған ақаулықтарға;
12.1.6 Мезгілдік ауыстырып отыруға жататын шығын материалдарына, алынбалы бөлшектерге, түйіндерге, сонымен бірге электр құралымен жиынтықта жеткізілетін керек-жарақтар мен толымдаушыларға.
12.1.7 Асқын жүктелудің мінсіз белгілеріне жататындар:
- бұйымның бөлшектері мен түйіндерінің деформациялануы мен балқуы;
- ротор мен қозғалтқыш статорының бір уақытта істен шығуы;
- сымдардың оқшаулағыштарының қараюы немесе күюі.

Сізідң назарыңызды бұйымды сервистік орталыққа жеткізу соңғы тұтынушы (иегері) арқылы немесе оның есебінен жүзеге асырылатындығына аударамыз. Құралға кепілдікті жағдайды орнату бойынша техникалық куәландыру тек авторландырылған сервистік орталықта жүргізіледі.

Құралдың қызметтік мерзімі 3 жылды құрайды

НАЗАР АУДАРЫҢЫЗ! Бұйымды сатып алу кезінде жиынтықтылықты және жарамдылықты, сонымен бірге кепілдік талонының дұрыс толтырылуын тексеріңіз.

Сервистік орталықтардың тізімін сатушыдан немесе **ставр.рф, stavr-tools.ru** сайтынан білуге болады.

13 ӨЗГЕ АҚПАРАТ

Импорттаушы, дайындаушы уәкілеттік берген тұлға: «Омега» ЖШҚ.
Мекен-жай: 432048, Ресей Федерациясы, Ульяновск облысы,қ.о. Ульяновск қаласы, Ульяновск қ., Локомотивная көш.,ғим.14А.
Телефон: +78422324242
Электрондық поштаның мекенжайы: mail@simbirsk-crown.ru

Дайындаушы: Лутиан Машинери Ко Лимитед.
Мекенжай: 1, Лутиан Роуд, Хэнцзе, Луцяо, Тайчжоу, Чжэцзян провинциясы, Қытай.
ҚХР жасалған.

Дайындалған күні сериялық нөмірде көрсетілген. Дайындаушының стандартына сәйкес сериялық нөмір келесілерден тұрады: тапсырыстың нөмірі / дайындалған айы мен жылы / бұйымның реттік нөмірі.

Срок гарантии 36 месяцев
Кепілдік мерзімі 36 ай

STAVR

ГАРАНТИЙНЫЙ ТАЛОН / КЕПІЛДІК ТАЛОНЫ

Уважаемый покупатель!
Благодарим Вас за выбор торговой марки STAVR. Мы уверены в качестве нашей продукции и всегда стремимся улучшить его. В случае поломки, готовы обеспечить Вас гарантийным обслуживанием в сервисных мастерских. Список сервисных центров можно узнать у продавца или на сайте: **stavr-tools.ru** а также по QR-коду.
Телефон горячей линии: **8-804-333-51-52** (звонок по РФ бесплатный)

Құрметті сатып алушы!
Сізге STAVR сауда таңбасын таңдағаныңыз үшін алғыс айтамыз. Біз өніміміздің сапасына сенімдіміз және әрқашан оны жақсартуға тырысамыз. Бұзылған жағдайда, Сізді сервистік шеберханаларда кепілдікті қызмет көрсетумен қамтамасыз етуге дайынбыз. Сервистік орталықтардың тізімін сатушыдан немесе **stavr-tools.ru** сайтынан, сондай-ақ QR-код бойынша білуге болады.
Жедел желі телефоны: **8-804-333-51-52** (РФ бойынша қоңырау соғу тегін)

stavr-tools.ru

Наименование изделия
Бұйымның атауы
Генератор бензиновый
Генератор бензинді

Модель
Моделі

Серийный номер
Сериялық нөмірі

Торговая организация
Сауда ұйымы

Дата продажи
Сатылған күні
День / Күн | Месяц / Ай | Год / Жыл

Проверено в моем присутствии, претензий к внешнему виду и комплектации не имею, с правилами эксплуатации и условиями гарантии ознакомлен.

Тексерілді, менің қатысуымен наразылық сыртқы түрі және комплекции жоқ пайдалану ережелерімен және шарттарымен кепілдік таныстым.

Подпись покупателя / Сатып алушының қолы

Печать продавца
Сатушының мөрі

СВЕДЕНИЯ О РЕМОНТЕ / ЖӨНДЕУ ЖӨНІНДЕГІ МӘЛІМЕТ

№	Сервис-центр Сервис-орталығы	Дата приема Қабылдау күні	Дата выдачи Берілген күні	Подпись мастера Қолы шебер
1				
2				
3				

Гарантийные условия и дополнительную информацию вы можете найти в руководстве по эксплуатации изделия.
Кепілдік шарттары және қосымша ақпаратты таба аласыз пайдалану жөніндегі басшылықта бұйымдар.

STAVR