Sheffilton
Удобная мебель. Всегда.

ИНСТРУКЦИЯ ПО СБОРКЕ

СТОЛИК ЖУРНАЛЬНЫЙ SHT-CT97

sheffilton.com

ОБЩИЙ ВИД

1.

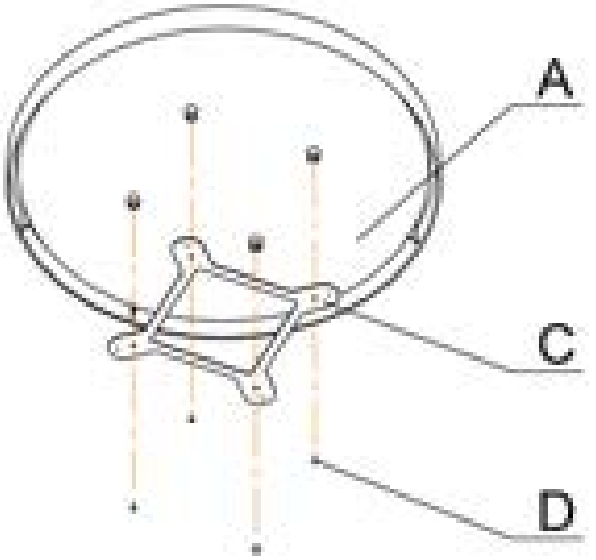

2.

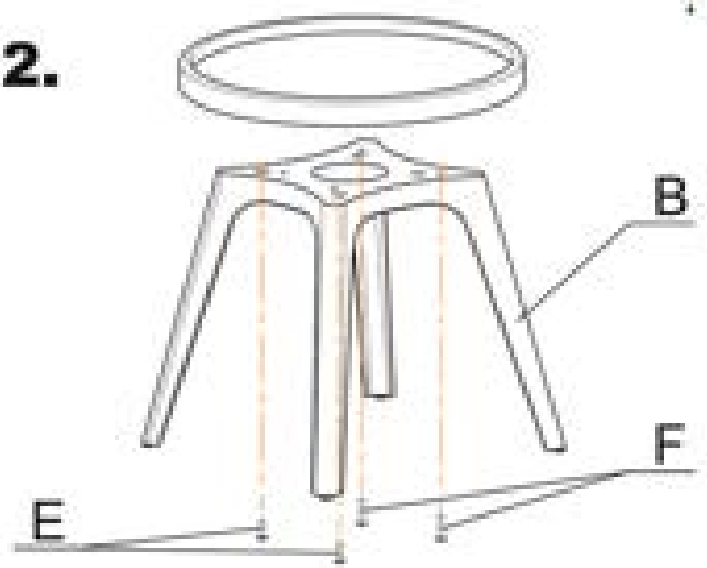

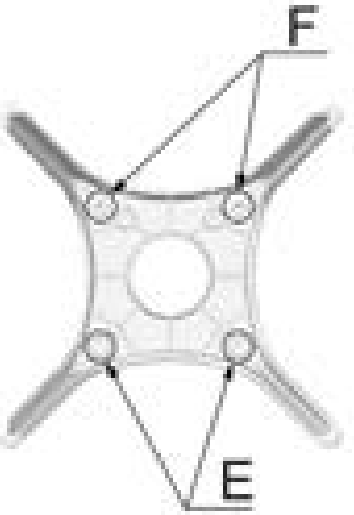

КОМПЛЕКТАЦИЯ

A Столешница	B Опора	C Пластина перекладина	D Саморез 4,2x16	E Винт M6x25	F Винт M6x35
	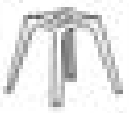				
1 шт.	1 шт.	1 шт.	4 шт.	2 шт.	2 шт.

Изделие поставляется в собранном виде.

ВНИМАНИЕ!!!

Эксплуатация изделия возможна после установки и затяжки всего крепежа.
Периодически (не реже 1 раза в месяц) производить подтяжку всех резьбовых соединений (винты, шурупы, стяжки и т.д.)

Максимальная статическая нагрузка в кг. **50**