Инструкция по сборке офисного кресла (X7 GG-1000)

1	2	3	4	5	6	7	8	9	10	11
1 шт.	1 шт.	5 шт.	1 шт.	1 шт.	1 шт.	1 шт.	1 шт.	Винт М6х25 мм 8 шт.	Шайба 6 4 шт.	Шайба пруж. 6 4 шт.

12
Винт М6х20 мм 4 шт.

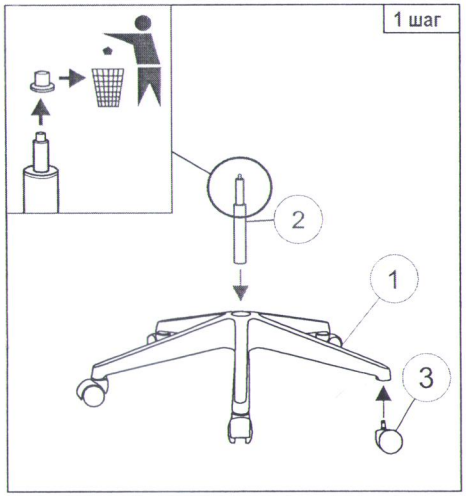

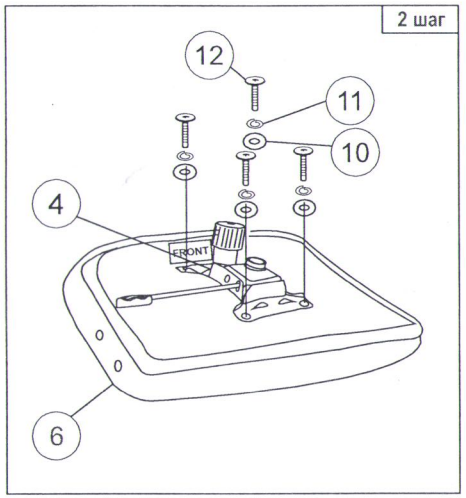

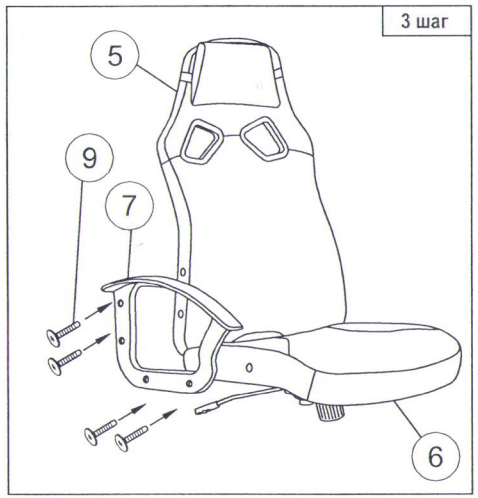

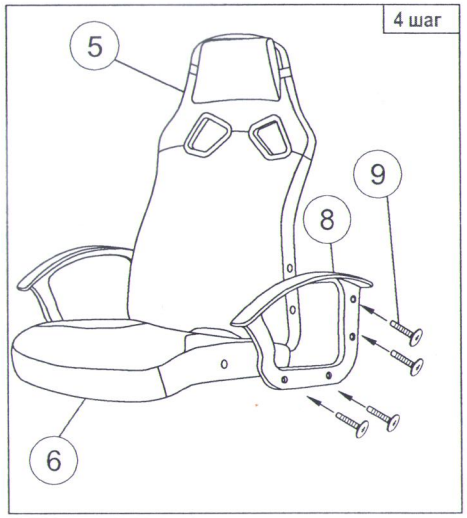

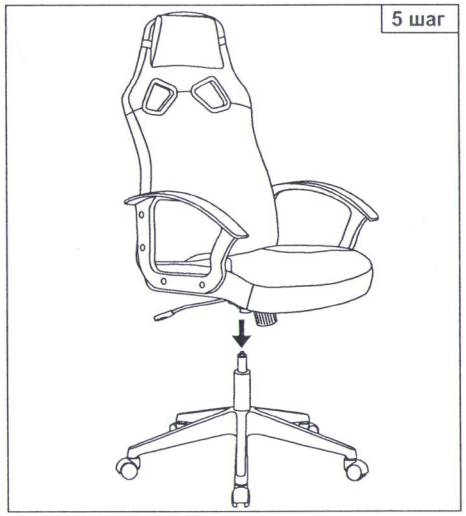

Примечание: Шаг 1. Снять защитный колпачок с газлифта, в случае его наличия.