HARPER

User manual **ENG**

Руководство по эксплуатации **RUS**

Bluetooth Speaker

Bluetooth колонка

Harper PSL-021

INTRODUCTION

Device is aimed for listening to audio content and broadcasting audio files from memory cards of smart-phones, i-pads and other sources of information.

PRECAUSION MEASURES

1. Do not attempt to modify, repair or disassemble the battery yourself, it can lead to malfunction.

2. In case any malfunction arise, please address to authorized service center

3. Do not leave the device and accessories to it without attention. Keep it out of reach of children and home pets. Small parts of device may cause suffocation.

4. Device is aimed for operation in normal climate conditions. Extreme climate conditions (temperature lower than 0 degree and higher than 45 °C) may lead to serious malfunction and damage of electronic components of device.

5. Do not bring light indicator close to your eyes. Blinking of indicator in close contact with your eyes may be dangerous to sight.

6. Device is aimed for operation in residential and commercial zones, civil places and industrial zones with low and middle currency consumption , without effect of dangerous industrial factors. Device is aimed for operation without constant attention of maintenance personnel.

7.Conditions of transportation: devices shall be transported in factory packaging in covered transport vehicles by any means of transport.

8. Do not immerse the speaker into water.

PACKAGE CONTENTS

PSL-210 x 1 pc	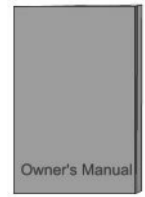 User Manual x 1 pc
USB cable for charging x 1 pc	AUX Cable x 1 pc

LOCATION OF CONTROLS AND INDICATORS

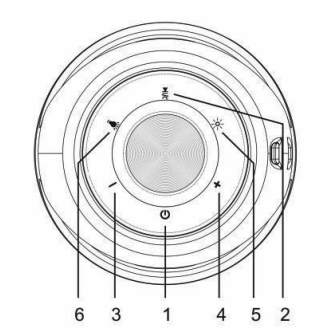

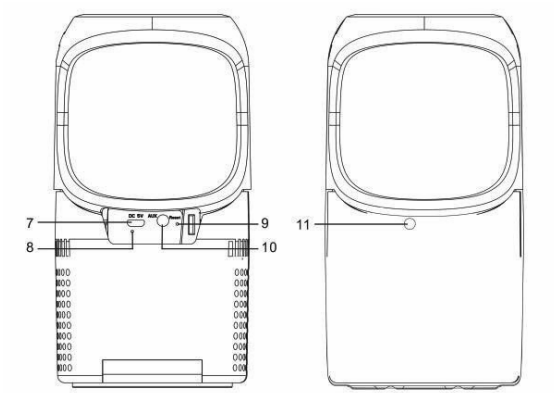

1) ⏻: Long press 2 seconds to power on or off; Short press to switch Audio mode: Bluetooth Mode, Aux in Mode.

2) ▶II/📞: Short press to play or pause music when play music; Short press to answer and long press ▶II●📞 to reject the coming call, and short press to hand up the phone call when on calling; Promptly press twice to call back last phone number on Bluetooth mode.

3) – : Short press to decrease volume and long press 2 seconds to enter previous song.

4) +: Short press to increase volume and long press 2 seconds to enter next song.

5)☀: Short press to switch the light brightness: high brightness, mid brightness & light off (only for normal light mode).

6) 💡: Long press 2 seconds to switch light mode: Normal light, Breath light, Color dance light; Short press to switch light color (Only for normal light mode & breathing light mode; 11 kinds of colors for option).

7) DC 5V Power supply.

8) Lithium battery charging display.

9) Reset: Restore to factory settings.

10) AUX in jack.

11) Microphone for Hands free.

CHARGING THE UNIT

1) Low power: «du, du» voice prompt when it is low power, and it prompts every 20 seconds. The speaker power off after it prompts for 3 times.

2) Plug the charging cable in micro USB port of PSL-021 for charging. The red indicator lights on while PSL-021 is charging and the red light turns to green when it is fully charged.

BLUETOOTH MODE

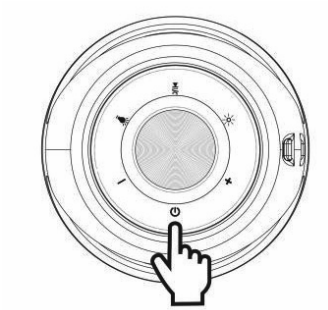

1) Long press ⏻ 2 seconds to turn on PSL-021, and automatically enter Bluetooth Mode or short press ⏻ to enter Bluetooth Mode from Aux In mode when PSL-021 is power on, hear voice «Bluetooth mode», and RGB light flash.

2) Turn on the Bluetooth of another device (such as mobile phones, MID, computer), search and select «PSL-021» to pair, hear voice «Bluetooth Connected», and RGB light flash, then pairing is successful, and can play music.

3) Continuous prompt «du, du….» when has a phone call, short press ▶II● to answer and long press to reject the coming call, and short press ▶II● to hand up the phone call when on calling. Promptly press twice to call back last phone number.

4) Long press – or + to switch to previous or next song, short press – or + to decrease or increase the volume.

5) Disconnect Bluetooth, hear voice «Bluetooth disconnected», and RGB light flash.

AUX IN MODE

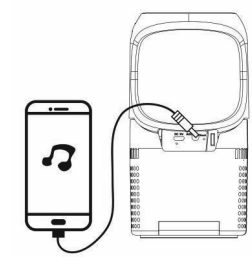

1) Plug Aux cable in the «AUX» jack, another end inserts to the computer or other audio device, it automatically enter AUX in mode or short press ⏻ to enter Aux in Mode from bluetooth mode when PSL-021 is power on, hear voice «Audio in», and RGB light flash.

2) Press – or + to decrease or increase volume.

SPECIFICATION

1) Charging:

DC 5V 1A max

2) Built in Lithium battery:

3.7V 2200mAh

3) Power output:

5W*2 (Φ45mm driver*2)

DISPOSAL INFORMATION

This device is designed and manufactured from high quality materials and components that can be recycled and reused. This symbol means that electrical and electronic equipment must be disposed of separately from household waste after use.

Note. This product does not contain precious metals

HARPER

BLUETOOTH SPEAKER
HARPER PSL-021

Products have passed all procedures of evaluation fixed in technical instructions of Customs Union
Production date is indicated on the giftbox
Life duration of product: 24 months
Warranty period: 12 months

Warranty service is provided on the base of warranty card that goes together with thy product. Warranty card and User manual are inevitable parts of the product. For additional information about the product and authorized service centres you may find at harper.ru or by telephone 8-800-600-7107.

Manufacture: Harper International Trading Limited 15F, Radio City, 505 Hennessy Road, Causeway Bay, HongKong, PRC
Made in PRC

Importer: LLC «Progress-Plyus», App.11, floor 2, Build.50, k.1, Udaltsova Str., Moscow, Russia, 119607, tel: +74951330210, info@harper.ru

EAC

ВВЕДЕНИЕ

Устройство предназначено для прослушивания аудио контента и трансляции аудиофайлов с карт памяти смартфонов, планшетов и иных источников информации.

МЕРЫ ПРЕДОСТОРОЖНОСТИ

1. Не разбирайте устройство самостоятельно, это может привести к неисправностям в работе.

2. В случае возникновения неполадок обращайтесь в авторизованный сервисный центр.

3. Не оставляйте устройство и аксессуары без присмотра. Храните их вне пределов досягаемости детей и домашних животных. Мелкие детали устройства могут стать причиной удушья.

4. Устройство предназначено для эксплуатации в нормальных климатических условиях.Экстремальные климатические условия (температура ниже 0°C или выше 45°C), могут стать причиной неполадок и вывести из строя электронные компоненты устройства.

5. Мигание индикатора в непосредственной близости от глаз может быть опасным для зрения. Не подносите светящийся индикатор близко к глазам.

6. Оборудование предназначено для работы в жилых и коммерческих зонах, общественных местах, производственных зонах с малым и средним электропотреблением, без воздействия вредных и опасных производственных факторов. Оборудование предназначено для эксплуатации без постоянного присутствия обслуживающего персонала.

7. Правила и условия перевозки (транспортирования): Транспортировка оборудования должна производиться в заводской упаковке в крытых транспортных средствах любым видом транспорта.

8. Не погружайте устройство в воду.

КОМПЛЕКТ СОСТОИТ ИЗ

PSL-021 x 1 шт	Инструкция x 1 шт
USB провод для зарядки x 1 шт	AUX проводе x 1 шт

КНОПКИ И ИНДИКАТОРЫ

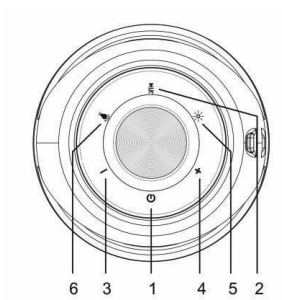

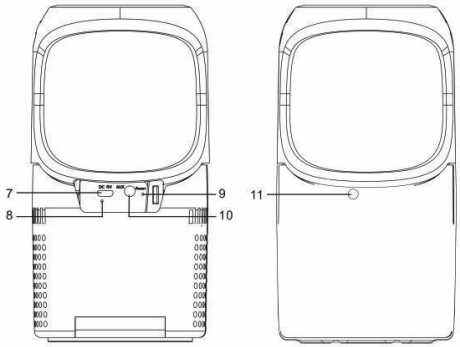

1) ⏻: Нажмите и удерживайте в течение 2 секунд кнопку включения питания; быстро нажмите на кнопку для переключения в режим аудио: либо Bluetooth режим, либо Aux режим.

2) ▶II/📞: быстро нажмите для прослушивания музыки или установки на паузу при прослушивании; быстро нажмите ▶II●📞 для ответа либо длительно удерживайте кнопку чтобы отказаться от входящего звонка, и быстро нажмите чтобы повесить трубку во время набора номера или звонка; быстро дважды нажмите, чтобы набрать последний номер в режиме Bluetooth.

3) –: Быстро нажмите, чтобы уменьшить громкость и длительно удерживайте в течение 2 секунд, чтобы включить предыдущий трек.

4) +: быстро нажмите, чтобы прибавить громкость либо длительно удерживайте в течение 2 секунд, чтобы включить следующий трек.

5) ☀: быстро нажмите, чтобы переключить яркость подсветки: яркая подсветка, средняя подсветка и подсветка выключена (только для режима стандартной подсветки)

6) 💡: нажмите и удерживайте в течение 2 сек для переключения режима подсветки: стандартный режим с переключением цветов быстрым нажатием кнопки управления, «мерцающий» режим, режим «цветомузыка»; быстро нажмите на кнопку управления для переключения цвета подсветки (только для стандартного режима и режима «мерцающий» свет; доступно 11 цветов).

7) питание DC 5V

8) дисплей на литийной батарее

9) перегрузка: восстановление заводских настроек

10) разъем AUX

11) Микрофон для режима «Hands free»

ЗАРЯДКА УСТРОЙСТВА

1) Низкий уровень заряда: В случае если колонка разряжена Вы услышите звуковой сигнал «du du», повторяющийся каждые 20 сек. Колонка отключится после троекратного уведомления о низком уровне заряда.

2) Подключите кабель для зарядки к порту микро-USB колонки PSL-021. Во время зарядки горит красный индикатор, зеленый индикатор загорается при полном уровне заряда.

РЕЖИМ BLUETOOTH

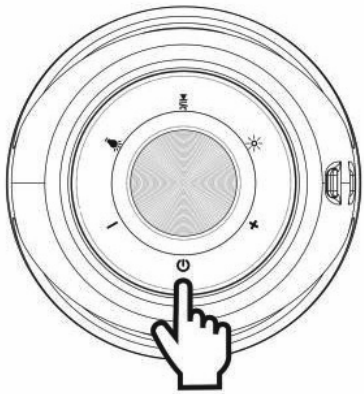

1) Нажмите и удерживайте в течение 2х секунд ⏻ для включения колонки PSL-021, и автоматического включения режима Bluetooth или быстро нажмите ⏻, чтобы переключиться в режим Bluetooth из режима Aux, когда колонка PSL-021 включена, вы услышите звуковое оповещение «Bluetooth mode», и мигнет подсветка.

2) Включите Bluetooth на Вашем устройстве (мобильном телефоне, мобильном интернет устройстве, компьютере), найдите и выберете «PSL-021» для сопряжения, услышите звуковое оповещение «Bluetooth Connected», и подсветка колонки мигнет – сопряжение произведено успешно, вы можете прослушивать музыку.

3) Вы услышите многократное звуковое уведомление «du, du….» Во время входящего звонка, быстро нажмите ▶II●📞 для ответа или длительно удерживайте кнопку, чтобы отклонить входящий звонок, быстро нажмите ▶II●📞, чтобы повесить трубку. Быстро дважды нажмите ▶II●📞 чтобы перезвонить на последний номер.

4) Нажмите и удерживайте **–** или **+**, чтобы переключиться на предыдущую **–** или **+** следующий трек, быстро нажмите **–** или **+**, чтобы уменьшить/прибавить звук.

5) Отключите режим Bluetooth, прозвучит звуковое оповещение «Bluetooth disconnected», и мигнет подсветка.

РЕЖИМ AUX

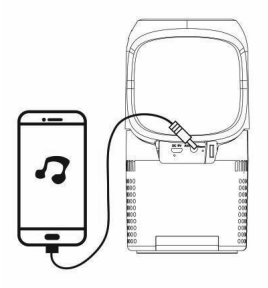

1) Подключите AUX провод в разъем «AUX», другой конец провода подключите к компьютеру или иному аудио устройству, оно автоматически подключается в режим AUX или быстро нажмите ⏻ чтобы перейти в режим AUX из режима bluetooth PSL-021 при включенном питании, услышите звуковое оповещение «Audio in», мигнет цветовая подсветка.

2) нажмите или чтобы прибавить или уменьшить громкость.

СПЕЦИФИКАЦИЯ

1) Вход:

DC 5V 1A max

2) Встроенная литийная батарея:

3.7V 2200mAh

3) Мощность:

5W*2 (динамик 45мм*2)

ИНФОРМАЦИЯ ОБ УТИЛИЗАЦИИ

Данное устройстворазработано и изготовлено из высококачественных материалов и компонентов, которые могут быть переработаны и использованы повторно. Данный символ означает, что электрическое и электронное оборудование после окончания использования должно быть утилизировано отдельно от бытовых отходов.

Примечание. Данное изделие не содержит драгоценных металлов.

27.03.2020

HARPER

BLUETOOTH КОЛОНКА

HARPER PSL-021

Продукция прошла все установленные в технических регламентах Таможенного союза процедуры оценки.

Дата производства указана на упаковке

Срок службы – 2 года

Гарантийный срок – 1 год

Гарантийное обслуживание осуществляется согласно прилагаемому гарантийному талону.

Гарантийный талон и руководство по эксплуатации являются неотъемлемыми частями данного изделия.

Дополнительную информацию о товаре и данные авторизованного сервисного центра вы можете узнать на сайте harper.ru или по телефону технической поддержки 8-800-600-7107

Изготовитель: Харпер Интернэшнл Трейдин Лимитед 15Ф, Радио Сити, 505 Хэннесси Роуд, Козвэй Бэй, Гонконг, КНР

Сделано в КНР

Импортер/организация уполномоченная на принятие претензий:

ООО «Прогресс-Плюс» 119607, г.Москва, ул.Удальцова, д.50, корп.1,

тел: +74951330210, info@harper.ru

EAC