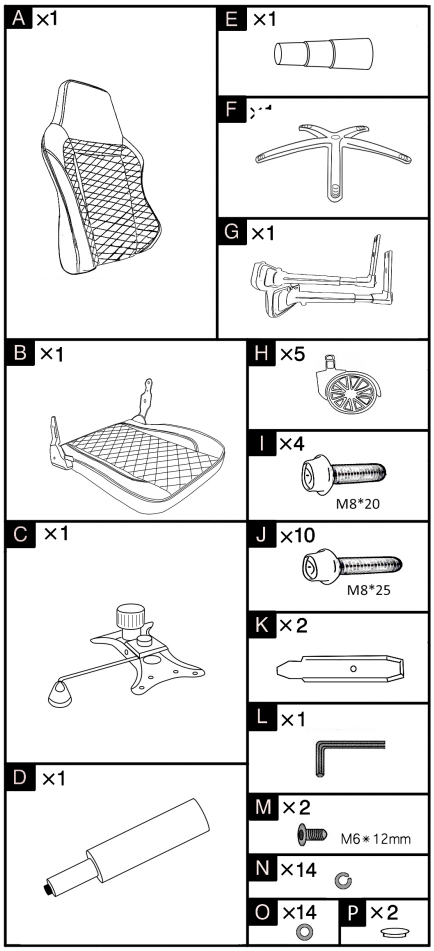

RED SQUARE

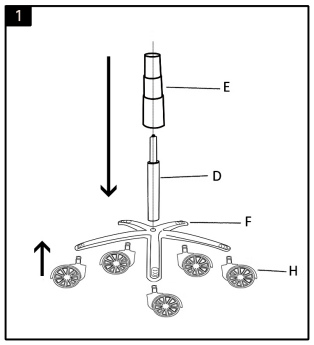

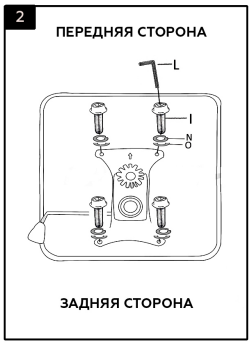

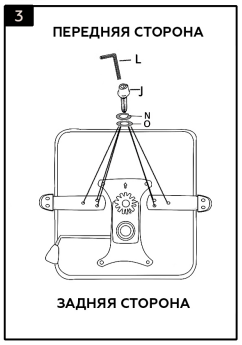

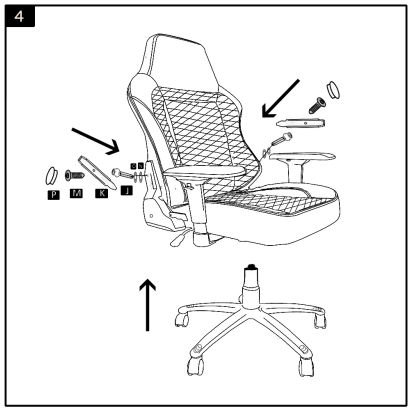

Чистка

На поверхности кресла появились пятна? Не беда! Вам поможет обыкновенное полотенце и пятновыводитель! Итак, возьмите пятновыводитель и нанесите его на мягкое полотенце. Круговыми движениями протирайте загрезнившуюся поверхность до полного удаления пятен. Все просто!

Обратите внимание: Не наносите пятновыводитель прямо на кресло!