ATH-SR9

User Manual / Portable Headphones

Manuel de l'utilisateur / Casque portable

Bedienungsanleitung / Tragbarer Kopfhörer

Manuale dell'utente / Cufe portatili

Manual de usuario / Auriculares portátiles

Manual do Usuário / Fones de ouvido portáteis

Руководство пользователя / Портативные наушники

사용설명서 / 휴대용 헤드폰

用户手册 / 便携式耳机

使用說明書 / 便攜型耳機

audio-technica

Thank you for purchasing this product. Before using the product, read through the user manual to ensure that you will use the product correctly. Please keep this manual for future reference.

Nous vous remercions d'avoir choisi ce produit. Avant utilisation, merci de lire attentivement ce manuel pour vous assurer du bon usage du produit. Veuillez conserver ce manuel pour consultation ultérieure.

Vielen Dank für den Kauf dieses Produkts. Lesen Sie diese Bedienungsanleitung vor Gebrauch des Produkts um sicherzustellen, dass Sie es korrekt verwenden. Bewahren Sie diese Anleitung für später anfallende Fragen auf.

Grazie per aver acquistato questo prodotto. Prima dell'utilizzo, leggere attentamente il manuale dell'utente per assicurarsi che il prodotto sia utilizzato correttamente. Conservare il manuale come riferimento futuro.

Le agradecemos la compra de este producto. Antes de utilizarlo, lea el manual de usuario para asegurarse de que lo utilizará correctamente. Conserve este manual para consultarlo en un futuro.

Obrigado por comprar este produto. Antes de usar o produto, leia atentamente o manual do usuário para assegurar o uso correto do produto. Guarde este manual para futuras consultas.

Благодарим Вас за приобретение данного изделия. Перед использованием изделия внимательно прочтите руководство пользователя, чтобы обеспечить правильную эксплуатацию изделия. Сохраните данное руководство для использования в будущем.

본 제품을 구매해 주셔서 감사합니다 . 본 제품을 올바르게 사용할 수 있도록 제품을 사용하기 전에 사용설명서를 빠짐없이 읽으십시오 . 나중에 참조할 수 있도록 이 설명서를 보관하십시오 .

感谢您购买本产品。在使用产品之前，请全文浏览本用户手册以确保您将正确地使用本产品。请妥善保管本手册以供将来参考。

感謝您購買本商品。使用前，請務必詳閱本使用說明書，確保以正確的方式使用本產品。請妥善保管本說明書以備隨時參閱。

Audio-Technica Corp.
2-46-1 Nishi-naruse, Machida, Tokyo 194-8666, Japan

中国大陆客户联系资料
制造商：鐵三角有限公司
代理商：广州市德讯贸易有限公司
地址：广州市越秀区中山二路31号鸿瑞大厦908室
电话：+86 (0)20 - 37619291
生产标准：GB8898-2011, GB13837-2012
原产地：中国東莞市　出版日期：2016年12月

香港及澳門客戶聯絡資料
總代理：鐵三角(大中華)有限公司
地址：香港九龍紅磡民裕街51號凱旋工商中心第二期9樓K室
電話：+852 - 23569268

台灣客戶聯絡資料
進口廠商：台灣鐵三角股份有限公司
地址：32050 桃園市中壢區過嶺里福達路二段322巷6號
服務專線：0800-774488　原產地：中國東莞市

Global Support Contact: www.at-globalsupport.com

©2016 Audio-Technica Corp.

132507390-01-01
ver.1 2016.12.31

English

Safety precautions

- Follow applicable laws regarding mobile phone and headphone use if using headphones while driving.
- Do not use the product in places where the inability to hear ambient sound presents a serious risk (such as at railroad crossings, train stations, and construction sites).
- To prevent damage to your hearing, do not raise the volume too high. Listening to loud sound for an extended period may cause temporary or permanent hearing loss.
- Discontinue use if skin irritation results from direct contact with the product.
- Do not disassemble, modify or attempt to repair the product to avoid electric shock, malfunction or fire.
- Be careful to avoid pinching yourself between the housing and the arm of product.

Notes on use

- To ensure compatibility and correct usage, always consult the user manual of any device before connecting the product to it.
- Audio-Technica will not be liable in any way for any loss of data in the unlikely event that such losses should occur while using the product.
- On public transport systems or in other public places, keep the volume low so as not to disturb other people.
- Minimize the volume on your audio device before connecting the product in order to avoid hearing damage from sudden exposure to excessive volume.
- When using the product in a dry environment, you may feel a tingling sensation in your ears. This is caused by static electricity accumulated on your body, not by product malfunction.
- Do not subject the product to strong impact to avoid electric shock, malfunction or fire.
- Do not store the product under direct sunlight, near heating devices or in a hot, humid or dusty place to avoid malfunction. And do not allow the product to get wet.
- When the product is used for a long time, the product may become discolored due to ultraviolet light (especially direct sunlight) or wear.
- The cable may become caught or severed if the product is placed in a bag without adequate protection. Always store the product in the included case/pouch.
- Connect/disconnect the included cable by holding the plug. Pulling directly on the cable can result in a broken wire and the risk of electric shock.
- Do not wind the included cable around your audio device. This may damage or sever the cable.

- Lengthening the headphone cable requires a separate extension cable available from your dealer.

Care

Get into the habit of regularly cleaning the product to ensure that it will last for a long time. Do not use alcohol, paint thinners or other solvents for cleaning purposes.

- Use a dry cloth to clean the headphones and the in-line controller.
- After using the included cable, clean it with a dry cloth if sweat or dirt is present. Failure to clean the cable may cause it to deteriorate and harden over time, resulting in malfunction.
- Wipe the plugs on included cable with a dry cloth if dirty. Using the plug without cleaning it can cause sound skipping or distortion.
- To clean the earpads and headband, wipe with a dry cloth. Earpads and headband may fade if sweat or water dries on them. If the earpads and headband get wet, we recommend wiping them with a dry cloth and allowing them to dry in the shade.

- For long-time storage, keep the product in a well-ventilated place without high temperatures and humidity.
- The earpads deteriorate over time due to use or storage. For information about replacing earpads or other parts, or for information about other serviceable parts, contact your local Audio-Technica dealer.

Français

Consignes de sécurité

- Respectez les lois en vigueur concernant l'utilisation de téléphones mobiles et casques si vous utilisez le produit en conduisant.
- N'utilisez pas le produit dans des endroits où l'incapacité à entendre les sons ambiants présente un risque grave (tels qu'un passage à niveau, une gare ferroviaire et des chantiers).
- Pour éviter d'endommager votre ouïe, n'augmentez pas trop le volume. L'écoute prolongée de sons forts peut provoquer une perte auditive temporaire ou permanente.
- Cessez d'utiliser le produit en cas d'irritation cutanée découlant d'un contact direct avec celui-ci.
- Ne démontez, ni modifiez ou essayez de réparer le produit pour éviter tout risque d'électrocution, de dysfonctionnement ou d'incendie.
- Prenez garde de ne pas vous pincer entre la coque et le bras du produit.

Remarques concernant l'utilisation

- Pour garantir la compatibilité et une utilisation correcte, consultez toujours le mode d'emploi de l'appareil auquel vous connecterez le produit.
- Audio-Technica ne pourra en aucun cas être tenu responsable des pertes de données dans le cas peu probable de leur survenue pendant l'utilisation du produit.
- Dans les transports publics ou dans d'autres lieux publics, veillez au volume afin de ne pas déranger les autres.
- Baissez le volume sur votre appareil audio avant d'y connecter le produit afin d'éviter d'endommager votre ouïe en raison d'une exposition soudaine à un volume sonore excessif.
- Si vous utilisez le produit dans une atmosphère sèche, vous pouvez ressentir des picotements dans les oreilles. Ceci est dû à l'électricité statique accumulée sur votre corps et non pas à un dysfonctionnement du produit.
- Ne soumettez pas le produit à un choc violent pour prévenir le risque d'électrocution, de dysfonctionnement ou d'incendie.
- Ne placez pas le produit sous un ensoleillement direct, près d'appareils générant de la chaleur ou dans un endroit chaud, humide ou poussiéreux. Ne mouillez pas le produit.
- Si vous utilisez longtemps le produit, il peut se décolorer en raison de la lumière ultraviolette (particulièrement sous un ensoleillement direct) ou de l'usure.
- Le câble peut se retrouver coincé ou coupé si le produit est placé dans un sac sans protection adéquate. Rangez toujours le produit dans l'étui/la pochette de protection fourni(e).
- Branchez ou débranchez le câble fourni en le tenant par sa fiche. Si vous tirez directement sur le câble, vous risquez de rompre un fil électrique et de vous électrocuter.
- N'enroulez pas le câble fourni autour de votre appareil audio portable, sous peine d'endommager ou de couper le câble.

- Pour rallonger le câble du casque, il faut un câble d'extension additionnel (non fourni).

Entretien

Prenez l'habitude de nettoyer régulièrement le produit pour garantir qu'il durera longtemps. N'utilisez pas d'alcool, de diluant à peinture ou d'autres solvants pour le nettoyage.

- Utilisez un chiffon sec pour nettoyer le casque et la télécommande.
- Après avoir utilisé le câble fourni, nettoyez-le avec un chiffon sec en cas de présence de sueur ou de saleté. Si vous ne nettoyez pas le câble, il peut se détériorer et se durcir avec le temps, provoquant un dysfonctionnement.
- Essuyez les fiches du câble fourni avec un chiffon sec si elles sont sales. Si vous utilisez une fiche sans la nettoyer, le son peut être saccadé ou déformé.
- Pour nettoyer les coussinets d'oreille et le serre-tête, essuyez-les avec un chiffon sec. Les coussinets d'oreille et le serre-tête peuvent se décolorer si de la sueur ou de l'eau sèche dessus. Si les coussinets d'oreille et le serre-tête sont mouillés, nous vous recommandons de les essuyer avec un chiffon sec et de les laisser sécher à l'ombre.

- Si vous prévoyez de ranger le produit pendant une période prolongée, conservez-le dans un endroit bien aéré à l'abri de températures ou humidité élevée(s).
- Les coussinets d'oreille se détériorent avec le temps suite à l'utilisation ou au rangement. Pour des informations sur le remplacement des coussinets d'oreille ou d'autres pièces, ou pour en savoir plus sur les pièces réparables, contactez votre revendeur local Audio-Technica.

Deutsch

Sicherheitsvorkehrungen

- Wenn das Produkt beim Führen eines Fahrzeugs verwendet werden soll, beachten Sie die betreffenden Gesetze zum Gebrauch von Mobiltelefonen und Kopfhörern.
- Benutzen Sie das Produkt nicht an Orten, wo die Nichtwahrnehmung von Umgebungsgeräuschen eine ernste Gefahr darstellt (beispielsweise an Bahnübergängen, in Bahnhöfen und an Baustellen).
- Benutzen Sie die Kopfhörer niemals mit zu hoher Lautstärke, um Gehörschäden zu vermeiden. Werden die Ohren längere Zeit einem hohen Schallpegel ausgesetzt, kann dies zu zeitweiligem oder permanentem Hörverlust führen.
- Sollte der direkte Kontakt mit dem Produkt Hautreizungen verursachen, stellen Sie den Gebrauch unverzüglich ein.
- Zerlegen oder ändern Sie das Produkt nicht, und versuchen Sie auch nicht, es zu reparieren, um einen elektrischen Schlag, Funktionsstörungen oder einen Brand zu vermeiden.
- Seien Sie vorsichtig, damit Sie sich nicht zwischen Gehäuse und Bügel des Produkts einklemmen.

Hinweise zur Verwendung

- Um Kompatibilität und korrekten Gebrauch zu gewährleisten, schlagen Sie vor dem Verbinden des Produkts stets in der Bedienungsanleitung des anderen Geräts nach.
- Audio-Technica haftet in keinster Weise für den unwahrscheinlichen Fall irgendwelcher Datenverluste, die in Zusammenhang mit der Benutzung dieses Produktes entstehen.
- Halten Sie die Lautstärke in öffentlichen Verkehrsmitteln oder an anderen öffentlichen Orten niedrig, um andere Personen nicht zu stören.
- Stellen Sie die Lautstärke an Ihrem Audiogerät auf Minimum, bevor Sie das Produkt verbinden, um Gehörschäden durch plötzliche Einwirkung übermäßiger Lautstärke zu vermeiden.
- Wenn Sie das Produkt in einer trockenen Umgebung benutzen, verspüren Sie möglicherweise ein Kribbeln in Ihren Ohren. Dies wird durch die in Ihrem Körper angesammelte statische Elektrizität verursacht, und nicht durch eine Funktionsstörung des Produkts.
- Setzen Sie das Produkt keinen starken Erschütterungen aus, um einen elektrischen Schlag, Funktionsstörungen oder einen Brand zu vermeiden.
- Bewahren Sie das Produkt nicht in direktem Sonnenlicht, in der Nähe eines Heizkörpers oder an einem heißen, feuchten oder staubigen Ort auf. Lassen Sie das Produkt nicht nass werden.
- Nach langem Gebrauch kann das Produkt Verfärbungen durch ultraviolettes Licht (insbesondere direktes Sonnenlicht) oder Verschleiß aufweisen.
- Das Kabel kann sich verheddern oder reißen, wenn das Produkt ohne angemessenen Schutz in einem Beutel mitgeführt wird. Bewahren Sie das Produkt stets im mitgelieferten Schutzhülle/Tasche auf.
- Fassen Sie beim Anschließen/Abziehen des mitgelieferten Kabels den Stecker. Direktes Ziehen am Kabel kann zu einem Bruch der Ader und zu einem elektrischen Schlag führen.
- Wickeln Sie das mitgelieferte Kabel nicht um Ihr tragbares Audiogerät. Dadurch könnte das Kabel beschädigt werden oder abreißen.

- Zur Verlängerung des Kopfhörerkabels wird ein separates Verlängerungskabel benötigt, dass bei Ihrem Händler erhältlich ist.

Pflege

Machen Sie es sich zur Gewohnheit, das Produkt regelmäßig zu säubern, damit Sie lange Zeit Freude an ihm haben. Verwenden Sie zum Reinigen keine scharfen Reinigungsmittel wie Alkohol, Farbverdünner oder andere Lösungsmittel.

- Verwenden Sie zum Reinigen des Kopfhörers und des Inline-Controllers ein trockenes Tuch.
- Reinigen Sie nach Gebrauch das mitgelieferte Kabel mit einem trockenen Tuch, wenn es Schweiß- oder Schmutzspuren aufweist. Die fortgesetzte Verwendung des mitgelieferten Kabels in nicht sauberem Zustand kann seinem Material schaden und es hart werden lassen, was Funktionsstörungen des Produkts zur Folge hat.
- Wischen Sie Schmutz mit einem trockenen Tuch von den Steckern des mitgelieferten Kabels ab. Schmutz an Steckern kann Tonaussetzer oder Verzerrungen verursachen.
- Wischen Sie die Ohrpolster und den Kopfbügel zum Säubern mit einem trockenen Tuch ab. Trocknende Schweiß- oder Wasserrückstände an den Ohrpolstern oder am Kopfbügel können ein Ausbleichen verursachen. Sollten die Ohrpolster oder der Kopfbügel nass werden, empfehlen wir, sie mit einem trockenen Tuch abzuwischen und im Schatten trocknen zu lassen.

- Bewahren Sie das Produkt zur Langzeitlagerung an einem gut belüfteten Ort auf, an dem es keinen hohen Temperaturen oder Luftfeuchtigkeit ausgesetzt ist.
- Weitere Informationen zum Reinigen der Ohrstöpsel finden Sie unter „Anmerkungen zu den Ohrstöpseln" im Abschnitt „Reinigen der Ohrstöpsel".

Italiano

Precauzioni di sicurezza

- Seguire le leggi in vigore relative all'utilizzo dei telefoni mobili e delle cuffie se si utilizza il prodotto durante la guida.
- Non utilizzare il prodotto dove l'impossibilità di udire i rumori circostanti può costituire un serio pericolo (ad esempio quando ci si trova a un passaggio a livello, in stazioni ferroviarie o cantieri edili).
- Per evitare danni all'udito, non alzare eccessivamente il volume. L'ascolto di suoni troppo alti per un periodo prolungato potrebbe causare una perdita dell'udito temporanea o permanente.
- Interrompere l'uso se insorgono irritazioni cutanee dovute al contatto diretto con il prodotto.
- Non smontare, modificare o tentare di riparare il prodotto per evitare scosse elettriche, malfunzionamenti o incendi.
- Prestare attenzione per evitare di pizzicarsi tra l'alloggiamento e il braccio del prodotto.

Note sull'utilizzo

- Per garantire la compatibilità e l'utilizzo corretto, consultare sempre il manuale dell'utente di qualsiasi dispositivo prima di collegarvi il prodotto.
- Audio-Technica non sarà responsabile in alcun modo di eventuali perdite di dati, nell'improbabile caso in cui queste ultime si verifichino durante l'utilizzo del prodotto.
- Sui mezzi pubblici o in altri luoghi pubblici, tenere il volume basso per evitare di disturbare gli altri.
- Abbassare al minimo il volume del dispositivo audio prima di collegare il prodotto per evitare danni all'udito dovuti a un'improvvisa esposizione al volume eccessivo.
- Quando si utilizza il prodotto in un ambiente secco, si potrebbe avvertire un formicolio alle orecchie. Ciò è dovuto all'elettricità statica accumulata sul corpo, non a un malfunzionamento del prodotto.
- Evitare di esporre il prodotto a forti urti che potrebbero causare scariche elettriche, malfunzionamenti o incendi.
- Non conservare il prodotto alla luce diretta del sole, in prossimità di dispositivi di riscaldamento o in ambienti caldi, umidi o polverosi. Evitare di bagnare il prodotto.
- Quando il prodotto viene utilizzato per un periodo prolungato, può scolorirsi a causa della luce ultravioletta (soprattutto alla luce diretta del sole) o dell'usura.
- Il cavo potrebbe impigliarsi o rompersi se il prodotto viene collocato in una borsa senza adeguata protezione. Conservare sempre le cufe nella custodia/sacca in dotazione.
- Collegare/scollegare il cavo incluso tenendo lo spinotto. Tirando direttamente il cavo incluso si rischia di rompere il filo e di subire scosse elettriche.
- Non avvolgere il cavo incluso attorno al dispositivo audio portatile. In caso contrario, si rischia di danneggiare o rompere il cavo.

- Per l'allungamento del cavo delle cuffie è necessario un cavo di prolunga separato disponibile presso il rivenditore.

Cura

Pulire regolarmente il prodotto per garantirne una lunga durata. Non utilizzare alcool, diluenti o altri solventi per la pulizia.

- Utilizzare un panno asciutto per pulire le cuffie e il controller integrato.
- Dopo aver utilizzato il cavo incluso, pulirlo con un panno asciutto se sono presenti sudore o sporcizia. La mancata pulizia del cavo può causare il deterioramento e l'indurimento con il passare del tempo, con conseguente malfunzionamento.
- Strofinare gli spinotti sul cavo incluso con un panno asciutto, qualora siano sporchi. L'utilizzo di uno spinotto sporco può causare un suono intermittente o la distorsione dello stesso.
- Per pulire l'archetto e i padiglioni, strofinare con un panno asciutto. I padiglioni e l'archetto potrebbero scolorirsi nel caso in cui sugli stessi dovesse seccarsi sudore o acqua. Se i padiglioni e l'archetto si bagnano, si consiglia di strofinarli con un panno asciutto e farli asciugare all'ombra.

- Per una corretta conservazione a lungo termine, tenere il prodotto in un luogo ben ventilato, non umido e non soggetto a temperature elevate.
- I padiglioni si deteriorano nel tempo, per usura o errata
- conservazione. Per informazioni sulla sostituzione dei padiglioni o di altre parti, o per informazioni su altri elementi riparabili, contattare il rivenditore autorizzato Audio-Technica locale.

Español

Advertencias de seguridad

- Siga la legislación aplicable al uso del teléfono móvil y los auriculares si utiliza el producto mientras conduce.
- No utilice el producto en entornos en los que la imposibilidad de escuchar el sonido ambiente genere un riesgo grave (como cruces ferroviarios, estaciones de tren, zonas en construcción).
- No escuche a volúmenes demasiado elevados, para evitar daños en su capacidad auditiva. Escuchar un sonido demasiado alto durante un periodo de tiempo prolongado podría provocar pérdidas de audición temporales o permanentes.
- Deje de usar el producto si sufre irritación cutánea debido al contacto directo con el mismo.
- No desmonte, modifique ni intente reparar el producto, con el fin de evitar descargas eléctricas, fallos de funcionamiento o incendios.
- Evite los pellizcos provocados por la unión de la carcasa y el brazo del producto.

Notas sobre el uso

- Para garantizar la compatibilidad y el uso correcto, consulte siempre el manual de usuario del dispositivo que quiera conectar al producto.
- Audio-Technica se exime de toda la responsabilidad derivada de la pérdida de datos en el poco probable caso de que dichas pérdidas se produzcan durante el uso del producto.
- En los sistemas de transporte público y en otros lugares públicos, mantenga el volumen a un nivel bajo para no molestar al resto de personas.
- Minimice el volumen en su dispositivo de audio antes de conectar el producto, para evitar daños en su capacidad auditiva derivados de una exposición repentina a un volumen excesivo.
- Cuando utilice el producto en un entorno seco podría experimentar una sensación de hormigueo en las orejas. Esta sensación está provocada por la electricidad estática acumulada en su cuerpo, no por un fallo de funcionamiento del producto.
- No someta el producto a impactos fuertes, para evitar descargas eléctricas, fallos de funcionamiento o incendios.
- No guarde el producto bajo la luz solar directa, cerca de dispositivos de calefacción o en lugares húmedos, en los que la temperatura sea elevada o en los que haya mucho polvo. No permita que el producto se moje.
- Cuando el producto se usa durante un periodo de tiempo prolongado, puede decolorarse debido a la luz ultravioleta (especialmente la luz solar directa) o el desgaste.
- El cable podría quedar atrapado o sufrir desperfectos si el producto se coloca en una mochila sin la protección adecuada. Guarde el producto siempre en la funda/bolsa incluida.
- Conecte y desconecte el cable incluido agarrando el conector. Tirar directamente del cable puede provocar la rotura de los cables y generar el riesgo de descargas eléctricas.
- No enrolle el cable incluido alrededor del dispositivo de audio portátil. Esto podría dañar o provocar desperfectos en el cable.

- Para prolongar el cable de los auriculares se necesita un cable prolongador disponible en su distribuidor.

Cuidados

Adopte el hábito de limpiar el producto de forma habitual para asegurarse de que tendrá una vida útil muy prolongada. No utilice alcohol, disolventes de pintura ni otros disolventes para realizar las tareas de limpieza.

- Utilice un paño seco para limpiar los auriculares y el controlador integrado.
- Después de usar el cable incluido, límpielo con un paño seco si tiene sudor o suciedad. No limpiar el cable puede provocar que se deteriore y se endurezca con el paso del tiempo, provocando fallos de funcionamiento.
- Si los conectores del cable incluido están sucios, límpielos con un paño suave. Utilizar el conector sin limpiarlo puede provocar saltos de sonido o distorsión.
- Limpie las almohadillas y la diadema con un paño seco. Las almohadillas y la diadema pueden perder intensidad si el sudor o el agua se secan sobre ellas. Si las almohadillas y la diadema se mojan, se recomienda secarlas con un paño seco y dejarlas que se sequen a la sombra.

- Si va a guardar el producto durante un periodo de tiempo prolongado, consérvelo en un lugar bien ventilado lejos del alcance de las altas temperaturas y la humedad.
- Las almohadillas se deterioran con el paso del tiempo debido a su uso y a mantenerlas guardadas. Si desea obtener información acerca de la sustitución de las almohadillas o de otras piezas, o información acerca de otras piezas que puedan repararse, póngase en contacto con su distribuidor de Audio-Technica local.

Português

Precauções de segurança

- Siga as leis aplicáveis relevantes ao uso de celulares e fones de ouvido se você for usar o produto ao dirigir um veículo.
- Não use o produto em lugares em que a incapacidade de ouvir os sons ambientes represente um risco sério (como passagens de nível, estações de trem e locais de construção).
- Para evitar danos à sua audição, não eleve o volume demasiadamente. Ouvir sons com volume alto durante um longo período de tempo pode causar a perda temporária ou permanente da audição.
- Pare de usar se sentir alguma irritação da pele decorrente do contato direto com o produto.
- Não desmonte, não modifique nem tente reparar o produto para evitar um choque elétrico, mau funcionamento ou fogo.
- Tome cuidado para não prender nenhuma parte do corpo entre a cavidade e o braço do produto.

Notas sobre o uso

- Para assegurar a compatibilidade e o uso correto, sempre consulte o manual do usuário de qualquer dispositivo antes de conectar o produto a um dispositivo.
- A Audio-Technica não será responsável de forma alguma por quaisquer perdas de dados no caso improvável de que tais perdas possam ocorrer durante o uso do produto.
- Em sistemas de transporte público ou em outros lugares públicos, mantenha o volume baixo para não perturbar as pessoas à sua volta.
- Ajuste o volume ao mínimo no seu dispositivo de áudio antes de conectar o produto para evitar danos à audição de uma exposição repentina a um volume excessivo.
- Ao usar o produto em um ambiente seco, você pode sentir uma sensação de formigamento em seus ouvidos. Isso é causado pela eletricidade estática acumulada no seu corpo, e não indica um mau funcionamento do produto.
- Não sujeite o produto a impactos fortes para evitar um choque elétrico, mau funcionamento ou fogo.
- Não guarde o produto sob a luz direta do sol, perto de dispositivos de aquecimento ou em um lugar quente, úmido ou poeirento. Não permita que o produto seja molhado.
- Ao usar o produto durante um longo período de tempo, o produto pode se descolorir devido à luz ultravioleta (especialmente a luz direta do sol) ou ao desgaste.
- O cabo pode ficar preso ou ser danificado se o produto for colocado em uma bolsa comum sem a proteção adequada. Sempre guarde o produto no estojo/bolsa incluído.
- Conecte/desconecte o cabo fornecido segurando o plugue. Puxar segurando o cabo diretamente pode romper o fio e criar o risco de choque elétrico.
- Não enrole o cabo fornecido ao redor do seu dispositivo de áudio portátil. Isso pode danificar ou cortar o cabo.

- Alongar o cabo dos fones de ouvido requer um cabo de extensão separado à venda no seu revendedor.

Cuidados

Adquira o hábito de limpar o produto regularmente para garantir que ele dure um longo período de tempo. Não use álcool, diluentes de tinta ou outros solventes para a limpeza.

- Use um pano seco para limpar os fones de ouvido e o controlador em linha.
- Depois de usar o cabo fornecido, limpe-o com um pano seco se houver suor ou sujeira presente. Deixar de limpar o cabo pode causar sua degradação e endurecimento com o tempo, resultando num mau funcionamento.
- Se os plugues no cabo fornecido estiverem sujos, limpe-os com um pano seco. Usar com o plugue sujo pode causar o salto ou distorção do som.
- Use um pano seco para limpar as espumas e a tiara. As espumas e a tiara podem desbotar se o suor ou água secar nelas. Se as espumas e a tiara forem molhadas, recomendamos que você as limpe com um pano seco e deixe-as secar na sombra.

- Para um armazenamento de longo prazo, mantenha o produto em um lugar bem ventilado, sem umidade ou alta temperatura.
- As espumas se deteriorarão com o tempo devido ao uso ou o armazenamento. Para obter informações sobre a substituição das espumas ou outras peças ou sobre outras peças reparáveis, contate o seu revendedor local da Audio-Technica.

Русский

Меры предосторожности

- Выполняйте соответствующие законы, касающиеся использования мобильных телефонов и наушников при использовании данного изделия во время управления автомобилем.
- Не используйте изделие в местах, где неспособность слышать окружающий звук представляет серьезную опасность (например, на железнодорожных переездах, вокзалах, строительных площадках).
- Во избежание нарушения слуха не устанавливайте слишком высокую громкость. Прослушивание громкого звука в течение длительного времени может привести к временной или постоянной потере слуха.
- Прекратите использование при возникновении раздражения кожи в результате прямого контакта с изделием.
- Не разбирайте, не модифицируйте и не пытайтесь отремонтировать изделие во избежание поражения электрическим током, нарушения работы или возгорания.
- Соблюдайте осторожность, чтобы не прищемить что-либо между корпусом и рукояткой данного изделия.

Примечания относительно использования

- Для обеспечения совместимости и правильного использования всегда обращайтесь к руководству пользователя любого устройства перед подсоединением к нему данного изделия.
- Компания Audio-Technica никоим образом не несет ответственности за любые потери данных в случае возникновения такого маловероятного события во время использования данного изделия.
- Не превышайте громкость в общественном транспорте или в других общественных местах, чтобы не мешать другим людям.
- Уменьшите громкость на аудиоустройстве перед подсоединением данного изделия во избежание повреждения слуха из-за воздействия чрезмерного громкого звука.
- При использовании данного изделия в сухой окружающей среде в ушах может возникать покалывающее ощущение. Это вызвано статическим электрическом, накапливающемся на вашем теле, а не нарушением работы изделия.
- Не подвергайте изделие сильным ударам во избежание поражения электрическим током, нарушения работы или возгорания.
- Не храните изделие под прямым солнечным светом, рядом с нагревательными приборами или в жарком, влажном или пыльном месте. Не допускайте попадания влаги на изделие.
- При использовании изделия в течение длительного времени возможно его обесцвечивание под воздействием ультрафиолетового света (особенно под прямым солнечным светом) или изнашивания.
- Если поместить изделие в пакет или карман без надлежащей защиты, кабель может зацепиться или оторваться. Всегда храните изделие в прилагаемом футляре/сумке.
- Подсоединяйте/отсоединяйте прилагаемый кабель, взявшись за штекер. Если потянуть непосредственно за кабель, это может привести к обрыву провода и поражению электрическим током.
- Если поместить изделие в пакет без надлежащей защиты, кабель может зацепиться или оторваться. Это может привести к повреждению или обрыву кабеля.
- При соединении изделия с устройством, не оснащенным разъемом 3,5-мм стереогнезда наушников, обязательно приобретите соответствующий адаптер-переходник для штекера.
- Для удлинения кабеля наушников необходимо использовать отдельный кабель-удлинитель, который можно приобрести у дилера.

- Для удлинения кабеля наушников необходимо использовать отдельный кабель-удлинитель, который можно приобрести у дилера.

Уход

Выработайте привычку регулярно очищать изделие для обеспечения длительного срока его эксплуатации. Не используйте для очистки спирт, разбавители для краски или другие растворители.

- Используйте сухую ткань для очистки наушников и встроенного блока управления. product and remote control with microphone.
- После использования прилагаемого кабеля очистите его сухой тканью, если на нем присутствует пот или загрязнения. Если не очищать кабель, со временем это может привести к к нарушению его работы из-за ухудшения характеристик и отвердевания.
- В случае загрязнения вытрите штекеры на прилагаемом кабеле сухой тканью. Использование загрязненного штекера может привести к прерыванию или искажению звука.
- Для очистки подушечек для наушников и дужки наушников вытрите их сухой тканью. Подушечки для наушников и дужка наушников могут обесцветиться при высыхании на них пота или воды. При попадании влаги на подушечки для наушников и дужку наушников рекомендуется вытереть их сухой тканью и дать высохнуть в тени.

- В случае длительного хранения поместите изделие в хорошо вентилируемое место, не находящееся под воздействием высоких темпераатур и влажности.
- Со временем подушечки для наушников теряют свои свойства в результате использования или хранения. Чтобы получить информацию о замене подушечек для наушников или других деталей либо информацию о других обслуживаемых деталях, обратитесь к местному дилеру компании Audio-Technica.

한국어

안전 주의사항

- 운전 중에 제품을 사용할 경우 휴대폰 및 헤드폰 사용에 대한 해당 법률을 따르십시오.
- 주변 음향을 듣지 못해 심각한 위험이 발생할 수 있는 장소(철도 건널목, 기차역, 건설 현장 등)에서는 본 제품을 사용하지 마십시오.
- 청력 손상을 방지하기 위해 볼륨을 너무 높이지 마십시오. 시끄러운 음향을 장시간 청취할 경우 청력이 일시적으로 또는 영구적으로 상실될 수 있습니다.
- 제품이 피부에 닿아 피부 염증이 발생한 경우에는 사용을 중단하십시오.
- 감전, 고장 또는 화재가 발생할 수 있으므로 제품을 분해하거나, 개조하거나, 수리하려고 시도하지 마십시오.
- 본 제품의 하우징과 암 사이에 신체 일부가 끼지 않도록 주의하십시오.

사용 시 참고사항

- 호환성과 올바른 사용을 보장하기 위해 제품에 장치를 연결하기 전에 항상 해당 장치의 사용설명서를 참조하십시오.
- Audio-Technica는 드문 경우지만 본 제품을 사용하는 동안 발생한 데이터 손실에 대해 어떤 식으로든 책임을 지지 않습니다.
- 대중 교통 또는 기타 공공 장소에서는 다른 사람들에게 방해가 되지 않도록 볼륨을 낮게 유지하십시오.
- 과도한 볼륨에 갑작스럽게 노출되어 청력이 손상되는 것을 방지하기 위해 제품을 연결하기 전에 오디오 장치의 볼륨을 최소화하십시오.
- 건조한 환경에서 제품을 사용할 경우 귀가 따끔거리는 것처럼 느껴질 수 있습니다. 이는 제품 고장이 아니라 체내에 축적된 정전기에 의한 것입니다.
- 감전, 고장 또는 화재가 발생할 수 있으므로 제품에 강한 충격을 가하지 마십시오.
- 직사광선 아래, 가열 장치 근처 또는 덥거나 습하거나 먼지가 많은 장소에 제품을 보관하지 마십시오. 제품이 젖지 않도록 주의하십시오.
- 제품을 장시간 사용할 경우 자외선(특히 직사광선)이나 마모로 인해 제품이 변색될 수 있습니다.
- 적절한 보호 조치 없이 제품을 가방에 넣을 경우 케이블이 걸리거나 끊어질 수 있습니다. 항상 기본 제공 케이스에 제품을 보관하십시오.
- 플러그를 잡고 기본 제공 케이블을 연결하거나 분리하십시오. 케이블을 직접 당길 경우 와이어가 끊어져 감전의 위험이 있을 수 있습니다.
- 휴대용 오디오 장치에 기본 제공 케이블을 감지 마십시오. 케이블이 손상되거나 끊어질 수 있습니다.

- 헤드폰 케이블을 연장하려면 판매점에서 별도로 판매하는 연장 케이블이 있어야 합니다.

관리

제품의 수명이 오래 지속되도록 정기적으로 제품을 청소하여 주십시오. 청소 목적으로 알코올, 페인트 신나 또는 기타 용제를 사용하지 마십시오.

- 마른 천을 사용해 헤드폰과 인라인 리모컨을 닦으십시오.
- 본 제공 케이블을 사용한 후 땀이나 먼지가 묻은 경우 마른 천으로 닦으십시오. 케이블을 청소하지 않으면 시간이 지남에 따라 성능이 저하되고 경화되어 고장이 발생할 수 있습니다.
- 기본 제공 케이블의 플러그가 오염된 경우 마른 천으로 닦으십시오. 플러그를 청소하지 않고 사용할 경우 사운드 건너뛰기 또는 왜곡이 발생할 수 있습니다.
- 이어패드와 헤드밴드를 청소하려면 마른 천으로 닦으십시오. 이어패드와 헤드밴드에 묻은 땀이나 물이 마를 경우 색이 바랠 수 있습니다. 이어패드와 헤드밴드가 젖은 경우 마른 천으로 닦은 후 그늘에서 말리는 것이 좋습니다.

- 장기간 보관할 경우 온도와 습도가 높지 않고 환기가 잘 되는 장소에 제품을 보관하십시오.
- 이어패드는 사용이나 보관으로 인해 시간이 지남에 따라 성능이 저하됩니다. 이어패드 또는 기타 부품 교체에 대한 정보나 다른 서비스 가능 부품에 대한 정보는 해당 지역 Audio-Technica 판매점에 문의하십시오.

简体中文

安全预防措施

- 如果在驾车时使用本产品，请遵守有关使用移动电话和耳机的适用法律。
- 请勿在因听不到声音而可能导致严重危险的环境下使用本产品（例如在铁路道口、火车站和建筑工地）。
- 为了防止损害您的听力，请勿将声音开得过高。长期听很大的声音可能会造成暂时或永久性的听力损伤。
- 如果因为直接与产品接触造成皮肤刺激，请勿继续使用。
- 请勿拆开、改装或尝试修理本产品，以免发生触电，导致故障或引发火灾。
- 小心别在产品的外壳和耳挂之间夹到您自己。

使用注意事项

- 为了确保兼容性和正确使用，在与本产品相连之前，请随时查阅该设备的用户手册。
- 在公共交通系统或是其他公共场所，请保持声音较低，以免打扰到其他人。
- 对于在使用本产品时发生的不可能事件所引起的数据丢失，鐵三角将不会以任何方式负责。
- 请在连接本产品之前将您的声音设备的音量最小化，以避免突然暴露在过大音量之下带来的听力损害。
- 在干燥环境之下使用本产品时，您可能会感觉到耳朵里有一种刺痛感。这是由您身体内积累的静电导致的，而非产品故障所致。
- 请勿使产品受到强烈冲击，以免发生触电，导致故障或引发火灾。
- 请勿在阳光直射下，加热装置附近或在炎热、潮湿或灰尘多的地方存放本产品。请勿使本产品受潮。
- 当本产品使用较长一段时间后，可能会因为紫外线（尤其是阳光直射）或磨损而褪色。
- 如果本产品放在没有足够保护的袋子里，连接线可能会缠住或断掉。请务必将本产品存放在便携盒／收纳袋中。
- 接通／拔出附带的连接线时请握住插头。直接拉拽连接线可能会导致连接线破损并引发触电的风险。
- 请勿将附带的连接线缠绕在您的便携式播放设备上。这有可能会损坏连接线以致其断裂。

- 如要延长耳机连接线，需要从经销商处购买单独出售的延长线。

保养

养成定期清洁本产品的习惯，以确保产品可长时期使用。请勿使用酒精，油漆稀释剂或其他溶剂来清洁耳机。

- 用一块干布清洁耳机和线控／话筒装置。
- 使用附带的连接线后，如有汗水或脏污，请用干布擦拭。连接线如未清洁干净可能会导致劣化，并随着时间的推移逐渐硬化，导致发生故障。
- 如果发现随附的连接线的插头有污垢，请用干布擦拭。使用未清洁的插头会造成断声或失真。
- 用一块干布擦拭以清洁耳垫和头戴型耳罩。如果汗或水在上面干掉，耳垫和头戴型耳罩可能会褪色。如果耳垫和头戴型耳罩受潮，我们建议您用一块干布擦拭它们，并让它们在阴凉处晾干。

- 针对长期储存，请将本产品放在一个通风良好，远离高温潮湿的地方。
- 随着长期使用或储存情况耳垫会劣化。关于更换耳垫或其他零件的信息，或是关于其他可服务零件的信息，请联系当地"鐵三角"经销商。

繁體中文

安全上的注意事項

- 若在駕駛時使用本產品，請遵循相關法律規定。
- 請勿在無法聽到周遭環境聲音將導致嚴重危險的地方使用本產品（例如在鐵路平交道、火車站和建築工地）。
- 為了防止損害您的聽力，請勿以過高音量使用。長期以過大音量聆聽，可能造成暫時或永久性的聽力損害。
- 若因與產品的直接接觸，造成皮膚出現過敏現象時，請勿繼續使用。
- 請勿拆解、改造或試圖修理本產品，以免發生觸電，導致故障或引發火災。
- 請留意勿讓身體部位被夾入本產品機殼與支臂的間隙。

使用上的注意事項

- 為了確保相容性和正確使用，在將設備與本產品連接之前，請詳閱該設備的使用說明書。
- 使用本產品時，若發生連接裝置之儲存記憶消失等情形，本公司恕不負擔任何責任。
- 搭乘公共交通工具或處於其他公共場所時，請注意音量，避免造成他人困擾。
- 連接本產品之前，請將欲連接設備之音量調至最低，以免突然的過大音量造成聽力損害。
- 在乾燥環境中使用本產品時，耳朵可能會有刺痛感。這是由於積聚在人體上的靜電所造成的，並非產品故障。
- 請勿使本產品受到強烈撞擊，以免發生觸電，導致故障或引發火災。
- 請勿將本產品放置於日照直射處、暖氣設備附近，高溫多濕或多塵的場所。請勿讓耳機沾濕。
- 本產品於使用一段時間後，有可能因為紫外線（尤其是陽光直射）或磨損而發生褪色情況。
- 若將本產品放置在沒有足夠保護的袋子裡，導線可能會被鉤住或扯斷。因此請務必收納於攜存盒／攜存袋內。
- 請握住插頭連接／拔下隨附的導線。直接拉扯導線會有導致斷線和觸電。
- 請勿將隨附的導線纏繞在可攜式音樂裝置上。否則導線可能會受損或斷裂。

- 欲延長耳機線，請向經銷商購買選購的延長線。

保養

為了能夠長久使用，請養成定期清潔本產品的習慣。清潔保養時，請勿使用酒精、油漆稀釋劑或其他有機溶劑。

- 請用乾布擦拭耳機和導線的控制器。
- 隨附的導線使用後若有汗水或灰塵等，請用乾布擦淨。如果在髒污的狀態下使用，可能會導致耳機線隨時間劣化而變硬，並造成故障。
- 隨附導線的插頭若有髒汙，請以清潔的乾布擦拭。在髒污狀態下持續使用插頭，會導致聲音不穩定或失真。
- 請以清潔的乾布擦拭耳罩和頭帶。若不擦拭汗水而留下汗漬，可能導致耳罩、頭帶褪色。如果受潮，建議用乾布擦拭去除污垢後在陰涼處風乾。

- 長期不使用時，請避開高溫、潮濕處，存放於通風良好的地方。
- 耳罩可能因使用或保存情況而劣化。有關耳罩、其餘零件的更換，或其他資訊，請洽詢當地的「鐵三角」經銷商。

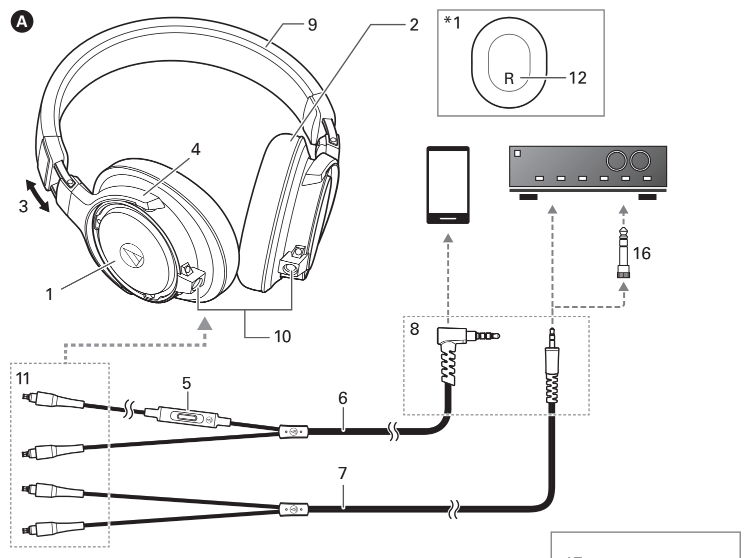

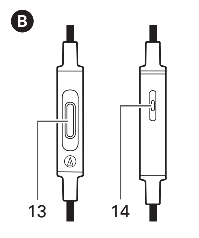

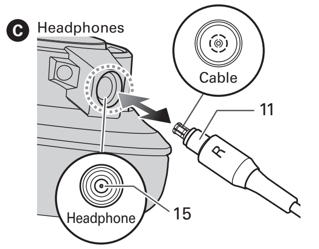

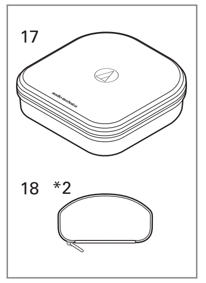

English

Name of each part Ⓐ Ⓑ Ⓒ

Please confirm each part before using these headphones.

1. Housing
2. Earpad
3. Slider
4. Arm
5. Remote control with mic for smartphones
6. 1.2 m (3.9') detachable cable
7. 3.0 m (9.8') detachable cable
8. Input plug
9. Headband
10. A2DC connector jack
11. A2DC connector plug
12. Left/Right
13. Control button
14. Microphone
15. Pin
16. 6.3 mm (1/4") stereo adapter
17. Case
18. Pouch (for storing cables)

*1 Inside of earpad
*2 It is contained within the case at the time of purchase.

Using the headphones Ⓐ Ⓒ

1. Connect the connector plug of the included cable to the connector jack of the headphones.
   * Do not use a cable other than the supplied detachable cable.
2. Lower the volume on the device you intend to use, then connect the ''Input plug" to the device's headphone jack.
3. Fit the earpads over your ears with the side marked "L" over your left ear and the side marked "R" over your right ear.
4. Turn on your audio device, and adjust volume as necessary.

* Also read the user manual of your audio device.

About the detachable cable Ⓒ

The cable on this product is detachable. If there are signs of deterioration, please replace the cable.

How to replace the detachable cable

The detachable connector is very delicate. Only pull or attach in a straight motion to prevent malfunction.

• How to detach the cable
Hold the connector and pull straight out in the direction shown by the arrow.

• How to attach the cable
Plug the left connector or right connector in as shown in the illustration. Please plug the connector in until it clicks.

Using the headphone cable for smartphones Ⓑ

Playback/pause for music/movies Answering/ending phone calls	Press the control button once.

* Some smartphones do not support playback and pause functionality for music/movie files.
* Audio-Technica does not provide support for how to use smartphones.

Specifications

Headphones
•Type: Closed-back dynamic •Driver: 45 mm •Sensitivity: 97 dB/mW •Frequency response: 5 to 45,000 Hz •Maximum input power: 1,500 mW •Impedance: 47 ohms •Input jack: A2DC connector jack

Microphone (on the cable for smartphones)
•Type: Electret condenser •Polar pattern: Omnidirectional •Sensitivity: -40 dB (0 dB=1 V/Pa, 1 kHz) •Frequency response: 50 to 4,000 Hz

Other
•Weight (without cable): Approx. 270 g (9.52 oz)
•Included accessories: Detachable cable for smartphones (1.2 m (3.9') / 3.5 mm (1/8") gold-plated stereo mini-plug (4 pole / L-shaped)), Detachable cable (3.0 m (9.8') / 3.5 mm (1/8") gold-plated stereo mini-plug), Case, Pouch (for storing cables), 6.3 mm (1/4") stereo adapter
•Sold separately: Earpads, Cable for smartphones, Cable, 6.3 mm (1/4") stereo adapter

For product improvement, the product is subject to modication without notice.

Français

Nom de chaque élément Ⓐ Ⓑ Ⓒ

Vérifiez tous les composants avant d'utiliser le casque.

1. Coque
2. Coussinets
3. Curseur
4. Bras
5. Télécommande avec micro pour smartphones
6. Câble détachable 1,2 m
7. Câble détachable 3,0 m
8. Fiche d'entrée
9. Serre-tête
10. Connecteur jack A2DC
11. Fiche du connecteur A2DC
12. GAUCHE/DROIT
13. Touche de contrôle
14. Microphone
15. Pin
16. Adaptateur stéréo 6,3 mm
17. Étui
18. Pochette de protection (pour ranger les câbles)

*1 À l'intérieur du coussinet d'oreille
*2 Se trouve à l'intérieur de l'étui au moment de l'achat.

Utilisation du casque Ⓐ Ⓒ

1. Connectez la fiche du connecteur du câble fourni au connecteur jack du casque.
   * N'utilisez pas de câble autre que le câble détachable fourni.
2. Baissez le volume sur l'appareil que vous prévoyez d'utiliser, puis branchez la « fiche d'entrée » dans la prise casque de l'appareil.
3. Placez les coussinets d'oreilles avec le côté marqué « L » sur votre oreille gauche et le côté marqué « R » sur votre oreille droite.
4. Allumez votre appareil audio et réglez le volume au besoin.

* Lisez également le mode d'emploi de votre appareil audio.

À propos du câble détachable Ⓒ

Le câble de ce produit est détachable. S'il y a des signes de dégradation, veuillez remplacer le câble.

Comment remplacer le câble détachable

Le connecteur détachable est très fragile. Débranchez ou branchez seulement en ligne droite pour éviter un dysfonctionnement.

• Comment débrancher le câble
Maintenez le connecteur et tirez en ligne droite dans le sens indiqué par la flèche.

• Comment brancher le câble
Enfoncez le connecteur de gauche ou de droite comme indiqué sur l'illustration. Veuillez enfoncer le cordon jusqu'à entendre un clic.

Utilisation du câble du casque pour smartphones Ⓑ

Lecture/pause de la musique ou des films Répondre/mettre fin aux appels téléphoniques	Appuyez une fois sur la touche de contrôle.

* Certains smartphones ne prennent pas en charge la fonctionnalité de lecture et pause pour les fichiers audio/vidéo.
* Audio-Technica ne fournit pas d'assistance sur la manière d'utiliser un smartphone.

Caractéristiques techniques

Casque
•Type: Dynamique fermé •Transducteur: 45 mm •Sensibilité: 97 dB/mW •Réponse en fréquence: 5 à 45 000 Hz; Puissance d'entrée maximum: 1 500 mW •Impédance: 47 ohms •Prise d'entrée: Connecteur jack A2DC

Microphone (sur le câble du casque pour smartphones)
•Type: Condensateur électret •Directivité: Omnidirectionnelle •Sensibilité: -40 dB (0 dB=1 V/Pa, 1 kHz) •Réponse en fréquence: 50 à 4 000 Hz

Autre
•Poids (sans le câble): Environ 270 g
•Accessoires fournis: Câble détachable pour smartphones (1,2 m), mini-jack stéréo plaqué or de 3,5 mm (quadripolaire/en L), Câble détachable de 3,0 m avec mini-jack stéréo plaqué or de 3,5 mm, Étui, Pochette de protection (pour ranger les câbles), Adaptateur stéréo 6,3 mm
•Vendu séparément: Coussinets d'oreille, Câble pour smartphones, Câble, Adaptateur stéréo 6,3 mm

Le produit est susceptible d'être modifié sans préavis à des fins d'amélioration.

Deutsch

Namen der einzelnen Teile Ⓐ Ⓑ Ⓒ

Überprüfen Sie vor dem Gebrauch der Kopfhörer die einzelnen Teile.

1. Gehäuse
2. Ohrpolster
3. Schieber
4. Arm
5. Fernbedienung mit Mikrofon für Smartphones
6. 1,2 m Abnehmbares Kabel
7. 3,0 m Abnehmbares Kabel
8. Eingangsstecker
9. Kopfband
10. A2DC-Anschlussbuchse
11. A2DC-Anschlussstecker
12. LINKS/RECHTS
13. Bedientaste
14. Mikrofon
15. Stift
16. 6,3 mm Stereoadapter
17. Schutzhülle
18. Tasche (zur Kabelaufbewahrung)

*1 Innenseite des Ohrpolsters
*2 Befindet sich zum Kaufzeitpunkt in der Schutzhülle.

Gebrauch des Kopfhörers Ⓐ Ⓒ

1. Verbinden Sie den Anschlussstecker des mitgelieferten Kabels mit der Anschlussbuchse am Kopfhörer.
   *Verwenden Sie kein anderes Kabel als das mitgelieferte abnehmbare Kabel.
2. Senken Sie die Lautstärke am zu verbindenden Gerät und schließen Sie dann den „Eingangsstecker" an die Kopfhörerbuchse des Geräts an.
3. Setzen Sie den Kopfhörer mit der „L"-Seite über dem linken Ohr und der „R"-Seite über dem rechten Ohr auf.
4. Schalten Sie Ihr Audiogerät ein und stellen Sie die Lautstärke passend ein.

* Lesen Sie auch die Bedienungsanleitung Ihres Audiogeräts.

Über das abnehmbare Kabel Ⓒ

Das Kabel dieses Produkts ist abnehmbar. Bei Anzeichen von Verschlechterung, wechseln Sie das Kabel bitte aus.

Wie man das abnehmbare Kabel ersetzt

Der abnehmbare Stecker ist sehr empfindlich. Nur in einer geraden Bewegung ziehen oder befestigen, um Fehlfunktionen zu vermeiden.

• Wie man das Kabel abnimmt
Halten Sie den Stecker und ziehen Sie ihn gerade heraus in die Richtung wie vom Pfeil angezeigt.

• Wie man das Kabel anbringt
Stecken Sie den linken Stecker oder den rechten Stecker ein, wie in der Abbildung angezeigt. Bitte stecken Sie das Kabel ein bis es einrastet.

Verwendung des Kopfhörerkabels für Smartphones Ⓑ

Wiedergabe/Pause bei Musik/Filmen Beantworten/Beenden von Telefonanrufen	Drücken Sie die Bedientaste einmal.

* Manche Smartphones bieten keine Unterstützung der Wiedergabe- und Pause-Funktionalität bei Musik-/Filmdateien.
* Audio-Technica bietet keinen Support zum Gebrauch von Smartphones.

Technische Daten

Kopfhörer
•Typ: Geschlossen, dynamisch •Treiber: 45 mm •Empfindlichkeit: 97 dB/mW •Frequenzgang: 5 bis 45.000 Hz •Höchstbelastbarkeit: 1.500 mW •Impedanz: 47 Ohm •Eingangsbuchse: A2DC-Anschlussbuchse

Mikrofon (Am Kopfhörerkabel für Smartphones)
•Typ: Elektret-Kondensator, Richtcharakteristik: Omnidirektional •Empfindlichkeit: -40 dB (0 dB=1 V/Pa, 1 kHz) •Frequenzgang: 50 bis 4.000 Hz

Sonstige Daten
•Gewicht (ohne Kabel): ca. 270 g
•Mitgeliefertes Zubehör: Abnehmbares Kabel für Smartphones (1,2 m / 3,5 mm vergoldeter Stereo-Ministecker (4-polig/ L-förmig)), Abnehmbares Kabel (3,0 m / 3,5 mm vergoldeter Stereo-Ministecker), Hardcase, Tasche (zur Kabelaufbewahrung), 6,3 mm Stereoadapter
•Separat erhältlich: Ohrpolster, Kabel für Smartphones, Abnehmbares Kabel, 6,3 mm Stereoadapter

Änderungen an technischen Daten bleiben zum Zwecke der Produktverbesserung ohne vorherige Ankündigung vorbehalten.

Italiano

Nome di ciascuna parte Ⓐ Ⓑ Ⓒ

Prima di utilizzare le cuffie, verificare ogni componente.

1. Innesti auricolari
2. Cuscinetti auricolari
3. Cursore
4. Braccio
5. Telecomando con microfono per smartphone
6. 1,2 m Cavo rimovibile
7. 3,0 m Cavo rimovibile
8. Spinotto di ingresso
9. Archetto
10. Jack di collegamento A2DC
11. Spinotto di collegamento A2DC
12. SINISTRA/DESTRA
13. Pulsante di controllo
14. Microfono
15. Pin
16. 6,3 mm adattatore stereo
17. Custodia
18. Sacca (per i cavi)

*1 Interno del padiglione
*2 Viene fornito all'acquisto all'interno della custodia.

Utilizzo delle cuffie Ⓐ Ⓒ

1. Collegare lo spinotto connettore del cavo incluso al jack connettore delle cuffie.
   * Non utilizzare un cavo diverso dal cavo rimovibile in dotazione.
2. Abbassare il volume del dispositivo che si intende utilizzare, quindi collegare lo "spinotto di ingresso" al jack delle cuffie del dispositivo.
3. Montare i padiglioni sulle orecchie con il lato contrassegnato "L" sopra l'orecchio sinistro e il lato contrassegnato con "R" sull'orecchio destro.
4. Accendere il dispositivo audio e regolare il volume come desiderato.

*Leggere inoltre il manuale di istruzioni del proprio dispositivo audio.

Informazioni sul cavo rimovibile Ⓒ

Il cavo del presente prodotto è rimovibile. Se sono presenti segni di deterioramento, sostituire il cavo.

* Non staccare il cavo eccetto quando lo si sostituisce con uno nuovo.

Come sostituire il cavo rimovibile

Il connettore rimovibile è estremamente delicato. Tirare o collegare con un movimento rettilineo per evitare malfunzionamenti.

• Come rimuovere il cavo
Tenere il connettore ed estrarre con un movimento rettilineo nella direzione mostrata dalla freccia.

• Come collegare il cavo
Inserire il connettore sinistro o il connettore destro come mostrato in figura. Inserire il cavo finché non scatta.

Utilizzo del cavo delle cuffie per smartphone Ⓑ

Riproduzione/pausa per musica/film Risposta/chiusura chiamate	Premere una volta il pulsante di controllo.

* Alcuni smartphone non supportano la funzionalità di riproduzione e pausa per file musicali e film.
* Audio-Technica non fornisce assistenza per l'utilizzo degli smartphone.

Specifiche tecniche

Cuffie
•Tipo: Dinamica chiusa •Driver: 45 mm •Sensibilità: 97 dB/mW •Risposta in frequenza: 5 a 45.000 Hz •Potenza massima in ingresso: 1.500 mW •Impedenza: 47 ohm •Jack di ingresso: connettore jack A2DC

Microfono (sul cavo delle cuffie per smartphone)
•Tipo: Condensatore a elettrete •Schema polare: Omnidirezionale •Sensibilità: -40 dB (0 dB=1 V/Pa, 1 kHz) •Risposta in frequenza: 50 a 4.000 Hz

Altro
•Peso (senza cavo): Circa 270 g
•Accessori inclusi: Cavo staccabile per smartphone (mini-spinotto stereo placcato oro da 1,2 m/3,5 mm (4 poli/forma a L)), Cavo di 3,0 m rimovibile (mini-spinotti stereo dorati da 3,5 mm), Custodia, Sacca (per i cavi), 6,3 mm adattatore stereo
•Venduti separatamente: Padiglioni, Cavo per smartphone, Cavo, 6,3 mm adattatore stereo

per un miglioramento del prodotto, quest'ultimo è soggetto a modifiche senza preavviso.

Español

Nombre de cada pieza Ⓐ Ⓑ Ⓒ

Confirme cada pieza antes de utilizar estos auriculares.

1. Carcasa
2. Almohadilla para los oídos
3. Elemento deslizante
4. Brazo
5. Control remoto con micrófono para teléfonos inteligentes
6. Cable desmontable 1,2 m
7. Cable desmontable 3,0 m
8. Conector de entrada
9. Banda para la cabeza
10. Toma del conector A2DC
11. Conector A2DC
12. IZQUIERDA/DERECHA
13. Botón de control
14. Micrófono
15. Clavija
16. Adaptador estéreo de 6,3 mm
17. Funda
18. Bolsa (para guardar los cables)

*1 Interior de la almohadilla
*2 Se encuentra dentro de la funda cuando se adquiere el producto.

Utilizar los auriculares Ⓐ Ⓒ

1. Conecte la clavija de conexión del cable incluido al conector de los auriculares.
   * No utilice otro cable que no sea el cable desmontable suministrado.
2. Baje el volumen del dispositivo que desea utilizar y, a continuación, conecte el "Conector de entrada" a la toma de auriculares del dispositivo.
3. Coloque las almohadillas sobre sus orejas con el lado marcado con la "L" sobre la oreja izquierda y el lado marcado con la "R" sobre la oreja derecha.
4. Encienda su dispositivo de audio y regule el volumen según sea necesario.

* Lea también el manual de instrucciones del dispositivo de audio.

Acerca del cable desmontable Ⓒ

El cable de este producto es desmontable. Si el cable muestra signos de deterioro, por favor sustitúyalo.

* No desmonte el cable excepto si va a sustituirlo por otro nuevo.

Cómo sustituir el cable desmontable

El conector desmontable es muy delicado. Sólo tire o conecte con un movimiento recto para evitar un mal funcionamiento.

• Cómo desmontar el cable
Sujete el conector y tire hacia fuera en la dirección que muestra la flecha.

• Cómo conectar el cable
Enchufe el conector izquierdo o el conector derecho tal y como muestra la ilustración. Por favor, enchufe el cable hasta que oiga un clic.

Utilizar el cable de auriculares para smartphones Ⓑ

Reproducción y pausa de música o películas Responder o finalizar llamadas de teléfono	Pulsar el botón de control una vez.

* Algunos smartphones no admiten la función de reproducción y pausa con los archivos de música y películas.
* Audio-Technica no ofrece asistencia técnica sobre cómo usar los smartphones.

Especificaciones

Auriculares
•Tipo: Dinámicos cerrados; Transductor: 45 mm
•Sensibilidad: 97 dB/mW; Respuesta en frecuencia: 5 a 45 000 Hz •Potencia de entrada máxima: 1500 mW •Impedancia: 47 ohm •Conector de entrada: Conector A2DC

Micrófono (en el cable de auriculares para smartphones)
•Tipo: Condensador electret •Patrón polar: Omnidireccional •Sensibilidad: -40 dB (0 dB=1 V/Pa, 1 kHz) •Respuesta en frecuencia: 50 a 4000 Hz

Otras
•Peso (sin cable): aprox. 270 g
•Accesorios incluidos: Cable desmontable para smartphones (1,2 m/miniconector estéreo de 3,5 mm chapado en oro (4 polos/en forma de L)), Cable desmontable (3,0 m de longitud/miniconector estéreo de 3,5 mm chapado en oro), funda, Bolsa (para guardar los cables), Adaptador estéreo de 6,3 mm
•Vendidos por separado: Almohadillas, Cable para smartphones, Cable, Adaptador estéreo de 6,3 mm

Con el fin de la mejora del producto, el producto está sujeto a modificaciones sin previo aviso

Português

Nome de cada parte Ⓐ Ⓑ Ⓒ

Favor confirmar cada parte antes de utilizar estes fones de ouvido.

1. Encaixe
2. Almofada
3. Deslizador
4. Braço
5. Controle remoto com microfone
6. Fio removível 1,2 m
7. Fio removível 3,0 m
8. Plugue de entrada
9. Tiara
10. Jack de conexão A2DC
11. Plugue de conexão A2DC
12. ESQUERDA/DIREITA
13. Botão de controle
14. Microfone
15. Pino
16. Adaptador estéreo de 6,3 mm
17. Estojo
18. Bolsa (para armazenar os cabos)

*1 Interior de espuma
*2 Encontra-se no interior do estojo no momento da compra.

Uso dos fones de ouvido Ⓐ Ⓒ

1. Conecte o plugue de conexão do cabo fornecido ao jack de conexão dos fones de ouvido.
   * Não use outro que não seja o cabo destacável fornecido.
2. Reduza o volume no dispositivo que pretende usar e, em seguida, conecte o "plugue de entrada" ao jack de fones de ouvido do dispositivo.
3. Ajuste as espumas em seus ouvidos com o lado marcado com "L" no ouvido esquerdo e o lado marcado com "R" no ouvido direito.
4. Ligue o seu dispositivo de áudio e ajuste o volume conforme seja necessário.

* Leia também o manual de instruções do dispositivo de áudio.

Sobre o cabo removível Ⓒ

O cabo deste produto é removível. Se houver sinais de deterioração, substitua o cabo.

* Não remova o fio, exceto ao substituí-lo por um novo cabo.

Como substituir o cabo removível

O conector removível é muito delicado. Só retire ou conecte em um movimento linear para evitar avarias.

• Como remover o cabo
Segure o conector e puxe linearmente na direção mostrada pela seta.

• Como conectar o cabo
Ligue o conector esquerdo ou o conector direito, conforme mostrado na ilustração. Conecte o cabo até ouvir um clique.

Uso do cabo de fones de ouvido para smartphones Ⓑ

Reprodução/pausa de música/filme Atendimento/terminação de chamadas telefônicas	Pressione o botão de controle uma vez.

* Alguns smartphones não suportam a função de reprodução e pausa para arquivos de música/filme.
* A Audio-Technica não oferece assistência técnica sobre o uso de smartphones.

Especificações

Fones de ouvido
•Tipo: Dinâmico de cavidades fechadas •Driver: 45 mm •Sensibilidade: 97 dB/mW •Resposta de frequência: 5 a 45.000 Hz •Potência máxima de entrada: 1.500 mW •Impedância: 47 ohms •Jack de entrada: Jack de conexão A2DC

Microfone (no cabo de fones de ouvido para smartphones)
•Tipo: Condensador de eletreto •Padrão polar Omnidirecional •Sensibilidade: -40 dB (0 dB=1 V/Pa, 1 kHz); Resposta de frequência: 50 a 4.000 Hz

Outros
•Peso (sem o cabo): Aprox. 270 g
•Acessórios incluídos: Cabo destacável para smartphones (1,2 m / miniplugue estéreo banhado a ouro de 3,5 mm (4 polos/ em forma de "L")), Cabo destacável (3,0 m / miniplugue estéreo banhado a ouro de 3,5 mm), estojo, Bolsa (para armazenar os cabos), Adaptador estéreo de 6,3 mm
•Vendidos separadamente: Espumas, Cabo para smartphones, Cabo, Adaptador estéreo de 6,3 mm

Para o melhoramento do produto, o produto está sujeito a modificações sem aviso prévio.

Русский

Название каждой детали Ⓐ Ⓑ Ⓒ

Ознакомьтесь с каждой деталью перед использованием наушников.

1. Корпус
2. Подушечка
3. Регулятор
4. Кронштейн
5. Пульт дистанционного управления с микрофоном
6. Съемный шнур 1,2 м
7. Съемный шнур 3,0 м
8. Входной штекер
9. Стяжка
10. Соединительное гнездо A2DC
11. Соединительный штекер A2DC
12. ЛЕВЫЙ/ПРАВЫЙ
13. Кнопка управления
14. Микрофон
15. Штырек
16. 6,3 мм стерео адаптер
17. Футляр
18. Сумка (для хранения кабелей)

* 1 Внутри подушечки для наушников
* 2 В момент приобретения она находится в футляре.

Использование наушников Ⓐ Ⓒ

1. Подсоедините соединительный штекер прилагаемого кабеля к соединительному гнезду наушников.
   * Не используйте других проводов, кроме поставляемого в комплекте отсоединяемого провода.
2. Уменьшите громкость на устройстве, которое вы собираетесь использовать, затем подсоедините "входной штекер" к гнезду для наушников устройства.
3. Поместите подушечки для наушников поверх ушей таким образом, чтобы сторона со значком "L" находилась на левом ухе, а сторона "R" – на правом ухе.
4. Включите аудиоустройство и установите нужный уровень громкости.

* Также прочтите руководство по эксплуатации аудиоустройства.

О съемном шнуре Ⓒ

Шнур на данном изделии является съемным. При наличии следов его повреждения шнурнеобходимо заменить.

* Отсоединяйте шнур только в случае замены его новым шнуром.

Как заменить съемный шнур

Съемный штекер требует очень бережного обращения. Во избежание сбоев в работе извлекать или прикреплять его можно, только выполняя прямолинейное движение.

• Как отсоединить шнур
Возьмитесь за штекер и, удерживая прямо, извлеките его в направлении, указанном стрелкой.

• Как прикрепить шнур
Вставьте левый штекер или правый штекер, как показано на рисунке. Пожалуйста, вставляйте шнур до щелчка.

Использование кабеля наушников для смартфонов Ⓑ

Воспроизведение/приостановка воспроизведения музыки/видео Ответ на вызов/завершение телефонного вызова	Нажмите один раз кнопку управления.

* Некоторые смартфоны не поддерживают воспроизведение и приостановку для музыкальных/видеофайлов.
* Компания Audio-Technica не предоставляет услуги поддержки по вопросам использования смартфонов.

Технические характеристики

Наушники
•Тип: Динамические закрытого типа •Динамик: 45 мм •Чувствительность: 97 дБ/мВт •Частотная характеристика: 5 до 45 000 Гц •Максимальная входная мощность: 1500 мВт •Импеданс: 47 Ом •Входное гнездо: Соединительное гнездо A2DC

Микрофон (на кабеле наушников для смартфонов)
•Тип: Электретный конденсатор •Диаграмма направленности: Всенаправленный •Чувствительность: -40 дБ (0 дБ = 1 В/Па, 1 кГц) •Частотная характеристика: 50 до 4000 Гц

Другие характеристики
•Вес (без кабеля): Приблиз. 270 г
•Прилагаемые аксессуары: Отсоединяемый кабель для смартфонов (длина 1,2 м / позолоченный 3,5-мм стереофонический мини-штекер (4-полюсный/L-образный)), Отсоединяемый кабель (3,0 м / позолоченный 3,5-мм стереофонический мини-штекер), футляр, Сумка (для хранения кабелей), 6,3 мм стерео адаптер
•Продается отдельно: Подушечки для наушников, Кабель для смартфона, Кабель, 6,3 мм стерео адаптер

В целях усовершенствования изделия оно может подвергаться модификации без уведомления.

한국어

각부 명칭 Ⓐ Ⓑ Ⓒ

이 헤드폰을 사용하기 전에 각 부품을 확인하십시오.

1. 하우징
2. 이어패드
3. 슬라이더
4. 암
5. 스마트폰용 마이크 리모컨
6. 1.2m 탈착식 케이블
7. 3.0m 탈착식 케이블
8. 입력 플러그
9. 헤드밴드
10. A2DC 커넥터 잭
11. A2DC 커넥터 플러그
12. 왼쪽/오른쪽 표시
13. 컨트롤 버튼
14. 마이크
15. 핀
16. 6.3mm 스테레오 어댑터
17. 케이스
18. 파우치 (케이블 보관용)

*1 이어패드 안쪽
*2 구입 시의 케이스에 포함되어 있습니다.

헤드폰 사용 Ⓐ Ⓒ

1. 기본 제공 케이블의 커넥터 플러그를 헤드폰의 커넥터 잭에 연결합니다.
   * 공급되는 탈착 케이블 이외의 케이블를 사용하지 마십시오.
2. 사용하려는 장치의 볼륨을 낮춘 다음 "입력 플러그"를 장치의 헤드폰 잭에 연결합니다.
3. 옆에 "L"이라고 표시된 이어패드는 왼쪽 귀에 끼우고 옆에 "R" 이라고 표시된 이어패드는 오른쪽 귀에 끼웁니다.
4. 오디오 장치를 켜고 필요에 따라 볼륨을 조절합니다.

* 오디오 장치의 사용 설명서도 읽으십시오.

탈착식 케이블 소개 Ⓒ

이 제품의 케이블은 탈착이 가능합니다. 기능 저하의 징후가 나타나면, 케이블을 교체하십시오.

* 새 케이블로 교체할 경우가 아니라면 코드를 분리하지 마십시오.

탈착식 케이블 교체 방법

탈착 가능한 커넥터는 매우 민감합니다. 오작동을 방지하기 위해 반드시 직선 방향으로 커넥터를 뽑거나 꽂으십시오.

• 케이블 분리 방법
커넥터를 잡고 화살표가 가리키는 직선 방향으로 뽑으십시오.

• 케이블 부착 방법
그림과 같이 왼쪽 커넥터 또는 오른쪽 커넥터 플러그를 콘센트에 꽂으십시오. 찰칵 소리가 나야 제대로 끼워진 것입니다.

스마트폰용 헤드폰 케이블 사용법 Ⓑ

음악 / 동영상 재생 / 일시정지 전화 받기 / 종료	컨트롤 버튼을 한 번 누릅니다 .

* 일부 스마트폰은 음악/동영상 파일 재생 및 일시정지 기능을 지원하지 않습니다.
* Audio-Technica는 스마트폰 사용 방법에 대한 지원을 제공하지 않습니다.

사양

헤드폰
•유형: 클로즈드백 다이내믹 •드라이버: 45mm •감도: 97dB/mW •주파수 응답: 5~45,000Hz •최대 입력 전원: 1,500mW •임피던스: 47Ω •입력 잭: A2DC 커넥터 잭

마이크(스마트폰용 케이블)
•유형: 일렉트레트 콘덴서 •극 패턴: 무지향성 •감도: -40dB (0dB=1V/Pa, 1kHz) •주파수 응답: 50~4,000Hz

기타
•중량(케이블 제외): 약 270g
•기본 제공 부속품: 스마트폰용 탈착식 케이블(1.2m/3.5mm 금도금 스테레오 미니 플러그(4극/L자형)), 탈착식 케이블 (3.0m／3.5 mm 도금 스테레오 미니 플러그), 케이스, 파우치 (케이블 저장용), 6.3mm 스테레오 어댑터
•별매품: 이어패드, 스마트폰용 케이블, 케이블, 6.3mm 스테레오 어댑터

제품 개선을 위해 예고 없이 제품이 변경될 수 있습니다.

简体中文

各部分名称 Ⓐ Ⓑ Ⓒ

使用耳机前，请确认每个部件。

1. 外壳
2. 耳垫
3. 滑动片
4. 臂
5. 用于智能手机的带麦克风遥控器
6. 1.2 m可拆卸耳机线
7. 3.0 m可拆卸耳机线
8. 输入插头
9. 头带
10. A2DC 接头插孔
11. A2DC 接头插头
12. 左/右
13. 控制按钮
14. 收音头
15. 插针
16. 6.3mm立体声适配器
17. 便携盒
18. 收纳袋（用于收纳连接线）

*1 耳垫内侧
*2 购买时，已包含在便携盒内。

使用耳机 Ⓐ Ⓒ

1. 将随附连接线的连接插头插入耳机的连接插孔中。
   * 切勿使用随附可拆卸软线以外的线。
2. 调低所使用设备的音量，然后将"输入插头"插入到设备的耳机插孔。
3. 向左耳戴入标有"L"的耳垫，向右耳戴入标有"R"的耳垫，使其完全贴合耳朵。
4. 开启您的音频设备并根据需要调节音量。

* 请同样阅读音频设备的使用手册。

关于可拆卸耳机线 Ⓒ

本产品连接线可拆卸。如有损坏的迹象，请更换连接线。

* 除非要更换新连接线，否则请勿拆卸耳机线。

如何更换可拆卸连接线

可拆卸接头非常容易破损。必须沿直线方向拉动或连接，以免出现故障。

●如何拆卸连接线
握住接头，沿箭头所示方向直线拉出。

●如何连接连接线
按图中所示插入左接头或右接头。请插入连接线直至听到咔嗒声。

使用智能手机耳机连接线 Ⓑ

音乐／视频的播放／暂停 接听／结束通话	立即按下控制按钮。

* 部分智能手机不支持音乐／视频文件的重放和暂停功能。
* 鐵三角不提供对如何使用智能手机的支持。

规格

耳机
• 类型：密闭式动圈型 • 驱动单元：45毫米 • 灵敏度：97dB/mW • 频率响应：5～45,000Hz • 最大输入功率：1,500 mW • 阻抗：47ohms • 输入插孔：A2DC连接插孔

话筒（使用智能手机耳机连接线）
• 类型：驻极体电容式 • 指向性：全方位 • 灵敏度：-40dB (0 dB=1 V/Pa, 1 kHz) • 频率响应:50～4,000Hz

附带配件
• 重量 (不包括连接线)：约270g
• 附带配件: 可拆卸智能手机连接线（1.2米／3.5毫米镀金立体声迷你型插头（4级／L形））、可拆卸连接线（3.0米／3.5毫米镀金立体声迷你型插头）、耳机盒、收纳袋（用于收纳连接线）、6.3mm立体声适配器
• 单独出售: 耳垫、智能手机连接线、连接线、6.3mm立体声适配器

本产品的性能在不断改进中，如有变更，恕不另行通知。

繁體中文

各部位名稱 Ⓐ Ⓑ Ⓒ

使用本產品前請確認各個部位。

1. 外殼
2. 耳墊
3. 滑軌
4. 耳機臂
5. 智慧型手機專用附麥克風導線控制器
6. 1.2 m可拆分耳機線
7. 3.0 m可拆分耳機線
8. 輸入插頭
9. 頭帶
10. A2DC 端子插孔
11. A2DC 端子插頭
12. 左/右
13. 控制按鈕
14. 麥克風
15. 插針
16. 6.3mm立體聲適配器
17. 攜存盒
18. 攜存袋（用於存放導線）

*1 耳罩內側
*2 購買時已包含於攜存盒內。

使用方法 Ⓐ Ⓒ

1. 將隨附導線的連接插頭連接到耳機的連接插孔。
   *切勿使用隨附可拆卸軟線以外的線。
2. 請先將欲使用的裝置音量調至最低，再將「訊號輸入插頭」連接到該裝置的耳機插孔。
3. 將耳罩標示有"L"的一側戴在左耳上，標示有"R"的一側戴在右耳上。
4. 開啟您的播放裝置，並視需要調節音量。

* 請閱讀播放裝置的使用說明書。

關於可拆分耳機線 Ⓒ

本產品上的導線可以拆卸。若導線出現磨損跡象，請予以更換。

* 除非要更換新導線，否則請勿拆卸耳機線。

如何更換可拆卸導線

可拆卸接頭非常容易破損。必須沿直線方向拉動或連接，以防發生故障。

●如何拆卸導線
握住接頭，沿箭頭所示方向直線拉出。

●如何連接導線
按圖中所示插入左接頭或右接頭。請插入耳機線直至聽到咔嗒聲。

智慧型手機用導線使用說明 Ⓑ

音樂／影片的回放／暫停 接聽電話／結束通話	按壓一次控制按鈕。

* 部分智慧型手機不支援影音檔案的播放與暫停操作功能。
* 本公司不提供智慧型手機的操作說明服務。

產品規格

耳機
• 型式：密閉式動圈 • 驅動單元：45mm • 輸出感度：97dB/mW • 頻率響應：5～45,000Hz • 最大承受功率：1,500mW • 阻抗：47ohms • 輸入插孔：A2DC接頭插孔

麥克風（在智慧型手機專用導線上）
• 型式：駐極體電容 • 指向性：全指向 • 感度：-40dB (0 dB=1 V/Pa, 1 kHz) • 頻率響應：50～4,000 Hz

其他
• 重量 (不含導線):約270g
• 附屬零配件：智慧型手機用可拆卸式導線（1.2m／3.5mm鍍金立體聲迷你插頭（4極／L型））、可拆卸式導線 (3.0m／3.5mm鍍金立體聲迷你插頭)、攜存盒、6.3mm立體聲適配器
• 另售：耳罩、智慧型手機用導線、導線、6.3mm立體聲適配器

因改良而有所變更時，恕不另行告知。