print info

Print area: 372*105 mm (2 side printing)
Fold size: 93*105 mm
Paper: 128 g / uncoated paper

folding

front cover | 1 | 2 | 3 | 4

| 5 | 6 | 7 | 8 |

1 2 3 4

rombica

LED СВЕТИЛЬНИК

РУКОВОДСТВО ПОЛЬЗОВАТЕЛЯ

Благодарим Вас за покупку. Перед эксплуатацией устройства прочтите это руководство и сохраните его для использования в дальнейшем
Ответственность за любую травму или порчу имущества, вызванную несоблюдением инструкций техники безопасности несет потребитель

LED L5Q

DL-H005

ОБЩИЕ СВЕДЕНИЯ

1. LED светодиоды
2. Шарниры для регулировки наклона
3. LCD дисплей
4. Поверхность для беспроводной зарядки смартфона
5. Сенсорная кнопка регулировки яркости
6. Сенсорная кнопка питания
7. Сенсорная кнопка смена режима работы
8. Порт DC IN для подключения адаптера питания
9. LED индикатор
10. Слот для элемента питания CR2032
11. Кнопка Mode
12. Кнопка Set
13. Кнопка Up
14. Кнопка Down

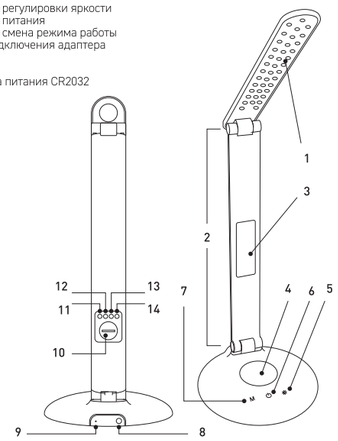

ТЕХНИЧЕСКИЕ ХАРАКТЕРИСТИКИ И ВНЕШНИЙ ВИД МОГУТ БЫТЬ ИЗМЕНЕНЫ БЕЗ ПРЕДВАРИТЕЛЬНОГО УВЕДОМЛЕНИЯ

СПЕЦИФИКАЦИЯ

ПИТАНИЕ: ОТ ЭЛЕКТРОСЕТИ
Порт питания светильника DC IN: 12 В / 1,5 А
Комплектный адаптер питания: 220 В
Класс электробезопасности: II

LED СВЕТОДИОДЫ
Холодный цвет (6000K): 28 штук (SMD), мощность 5 Вт
Тёплый цвет (2700K): 12 штук (SMD), мощность 4 Вт
Нейтральный цвет (5000K): одновременная работа всех светодиодов, мощность 8 Вт
Световой поток: до 500 Люмен
Срок службы светодиодов: >= 30 000 часов
Индекс цветопередачи: > 80 Ra

БЕСПРОВОДНАЯ ЗАРЯДКА СМАРТФОНОВ
Мощность беспроводной зарядки: 10 Вт
Рабочая дистанция беспроводной зарядки: до 5 мм
Совместимо с устройствами, разработанными по стандарту Qi
Продукт изготовлен по стандарту Qi. Для осуществления зарядки подключаемое устройство должно обладать катушкой-приемником, изготовленной по стандарту Qi. Если подключаемое устройство не поддерживает беспроводную зарядку Qi, то для его работы с данным продуктом требуется приобрести адаптер-приемник, изготовленный по стандарту Qi (например, чехол со встроенным беспроводным приемником)

ДИСПЛЕЙ И ДОПОЛНИТЕЛЬНЫЙ ФУНКЦИОНАЛ
LCD дисплей: Да
Отображение времени: Да
Календарь: Да
Термометр: Да
Будильник: Да

КОМПЛЕКТАЦИЯ
LED светильник, сетевой адаптер, документация

ПИТАНИЕ

Перед началом использования, подключите комплектный сетевой адаптер в разъем питания (8) одним концом, а другим концом – в сеть 220В. При верном подключении загорится LED индикатор (9)

УПРАВЛЕНИЕ СВЕТИЛЬНИКОМ

Короткое нажатие кнопки питания (6) – включить / выключить LED светильник

Короткое нажатие кнопки смены режимов работы (7) – циклическое переключение между режимами работы – холодный цвет, теплый цвет, нейтральный цвет.

Длительное нажатие кнопки регулировки яркости (5) – увеличение / уменьшение яркости

LCD Дисплей

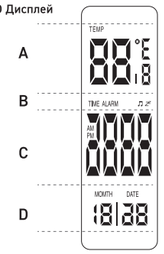

Не утилизируйте электрические устройства в неотсортированные городские отходы, используйте отдельные пункты сбора отходов. Обратитесь к местным органам власти за информацией, касающейся доступных систем сбора отходов. Если электронные устройства выбрасываются на городскую свалку, вредные вещества могут попасть в подземные воды и в пищевую цепь, нанося вред здоровью и благополучию

LCD дисплей работает от комплектного элемента питания CR2032. Перед первым использованием необходимо извлечь защитную пленку из слота (10) для старта работы LCD дисплея
Встроенный LCD экран разделен на 4 области:
A – температура
B – выбранный режим и состояние будильника
C – время
D – дата
LCD экран имеет два основных режима – «текущее время» (в области **B** отображается элемент **TIME**) и «будильник» (в области **B** отображается элемент **ALARM**). Для переключения между режимами коротко нажмите кнопку **Mode**
Режим «текущее время»
В этом режиме используя кнопки, можно настроить:
Down – выбор отображения температуры: по Фаренгейту или по Цельсию. Измерения производятся раз в 1 минуту
Up – выбор отображения времени: в 12 или 24 часовом формате
Set – вход в режим настройки времени и даты. Последующее нажатие кнопки **Set** перемещает по настраиваемым элементам – часы / минуты / год / месяц / день. Для настройки нужного элемента используйте кнопки **Up** / **Down.** Для завершения настройки коротко нажмите кнопку **Mode**
Режим «будильник»
В этом режиме можно настроить будильник. Если не совершать действия в течении 1 минуты в этом режиме, то изделие автоматически переключится в режим «текущее время»
Down / **Up** – настройка режима будильника. Короткое нажатие кнопки циклически переключает между режимами:
- будильник отключен
- будильник включен. Режим повтора отключен
- будильник включен. Режим повтора включен

Set – вход в режим настройки времени будильника. Последующее нажатие кнопки **Set** перемещает по настраиваемым элементам – часы / минуты / время повтора (от 1 до 60 минут) / мелодия. Для настройки нужного элемента используйте кнопки **Up** / **Down.** Для завершения настройки коротко нажмите кнопку **Mode**
Когда зазвонит будильник вы можете отложить его нажав **Up** / **Down** (должен быть активирован режим повтора, начнет мигать элемент Z⁾) или отключить нажав **Mode.** Если не отключить будильник в течении одной минуты, то он автоматически отключится, а при активированном режиме повтора будильника – прозвенит через установленное время.
Когда элемент питания сядет, его надо будет заменить. Для этого отключите изделие от электросети, откройте слот (10), извлеките использованный элемент питания и установите новый элемент питания (1 x CR2032) соблюдая полярность, закройте слот (10)
После замены элемента питания потребуется повторная настройка времени на LED экране

ВАЖНО:
Установка элемента питания может производиться только взрослым человеком!
Используйте только новые элементы питания, соответствующей спецификации CR2032 (1 штука)
Во время установки элементов питания следите за полярностью
Не бросайте элементы питания в огонь и не оставляйте их под прямыми солнечными лучами.

5 6 7 8

ФУНКЦИЯ БЕСПРОВОДНОЙ ЗАРЯДКИ
LED светильник оснащен функцией беспроводной зарядки мобильных устройств. Чтобы запустить процесс беспроводной зарядки, включите изделие в электрическую сеть, а затем разместите ваше Qi-совместимое устройство на поверхность для беспроводной зарядки (4). Катушка-приемник в вашем устройстве должна находиться строго над центром поверхности для беспроводной зарядки

ИНСТРУКЦИИ ПО ТЕХНИКЕ БЕЗОПАСНОСТИ

1. Перед подключением кабеля к электрической сети следует убедиться, что напряжение сети составляет 220В
2. Используйте изделие только с комплектным блоком питания.
3. При отключении кабеля питания никогда не тяните за шнур, держитесь за штекер
4. Близость изделия к окну, холодным или горячим предметам может негативно сказаться на точности отображаемой температуры. Изделие измеряет температуру воздуха только в непосредственной близости к себе, при наличии сквозняков или сильных потоков воздуха в помещении, измерения могут быть неточными. Во время беспроводной зарядки внешних устройств из-за нагрева заряжаемых устройств, измеряемая температура может быть завышена.
5. Не пытайтесь в случае поломки открыть корпус изделия и отремонтировать его самостоятельно, обратитесь в сервисный центр
6. Избегайте воздействия на изделие повышенной влажности, пыли и грязи. Используйте для очистки сухую мягкую безворсовую ткань. Запрещается использовать для этой цели какие-либо моющие или чистящие жидкости
7. Допустимое значение относительной влажности воздуха для безопасного использования изделия – не более 85%
8. Не храните, не используйте изделие рядом с источниками тепла и легковоспламеняющимися предметами, при повышенной или пониженной температуре. Рекомендуется использовать изделие при температуре от 5 до 35 °C
9. Не допускайте падения изделия и не подвергайте его сильным ударам
10. Избегайте попадания посторонних предметов в отверстия и разъемы на корпусе изделия
11. Обязательно выключайте изделие после использования
12. Не разбирайте изделие, не подвергайте его сильному нагреванию и не кладите его в воду, так как это может привести к поломке изделия
13. Чтобы гарантировать достаточную вентиляцию и нормальную работу изделия, никогда не накрывайте работающее изделие тканью или другим материалом, так как недостаточная вентиляция может вызвать перегрев и/или сокращение срока службы изделия
14. Не светите включенным изделием в глаза на близком расстоянии. Это может привести к травме глаз
15. Не заряжайте при помощи беспроводного З/У, не предназначенные для беспроводной зарядки по протоколу Qi, неподходящие по характеристикам, а также устройства с повреждениями, требующие обслуживания, например, с неисправным встроенным аккумулятором
16. Воздействие магнитных полей, создаваемых беспроводным З/У может привести к повреждению карт с магнитной полосой, например, банковские карты. Для предотвращения размагничивания не размещайте карты с магнитной полосой в непосредственной близости с беспроводным З/У
17. Не кладите не подключенный к персональному устройству адаптер, изготовленный по стандарту Qi, например, чехол/крышка со встроенным беспроводным приемником на включенное беспроводное З/У. Не кладите металлические предметы на работающее беспроводное З/У. Это может привести к сбоям в работе изделия, а также вызвать перегрев беспроводного З/У и стать причиной пожара
18. В случае перегрева беспроводного З/У сделайте перерыв в использовании
19. При использовании беспроводного зарядного устройства в местах со слабым сигналом сотовой сети прием от нее может быть утерян
20. Если персональное устройство поддерживает проводную зарядку от зарядного устройства «USB-сеть» - перед использованием беспроводного З/У отключите персональное устройство от зарядного устройства «USB-сеть»
21. Беспроводная зарядка может не работать, если на Вашем устройстве находится толстый чехол

УСЛОВИЯ ХРАНЕНИЯ

Храните в сухом, хорошо проветриваемом помещении, вдали от нагревательных приборов и прямых солнечных лучей. Храните изделие в недоступном для детей месте. Не кусайте и не облизывайте изделие, это может привести к повреждению изделия. Данное изделие не должно использоваться маленькими детьми или лицами с ограниченными возможностями без наблюдения ответственного лица, гарантирующего безопасное использование изделие. Следите за маленькими детьми, чтобы они не играли с изделием

Назначение товара: Светодиодный светильник с беспроводным зарядным устройством. Предназначен для создания узконаправленного света. Изделие не предназначено для использования в коммерческих целях. Изделие оснащено съемным элементом питания для работы LCD экрана. Перед транспортировкой обратитесь к местным органам власти / перевозчику для уточнения правил и условий перевозки. Торговая марка: rombica. Изготовитель: Rombica Pte. Ltd. / Ромбика Приват Лимитед. Юридический адрес: 10, Ансон Роад, #29-05A, Интернэшнл Плаза, Сингапур, 079903. Адрес пр-ва: "Атхоум Индастриес Ко., Лтд", НуоХуа индастриал парк, Шэнг' Тоу Таун, Вухуа Мейэхоу сити, Гуандонг Провинс, КНР (Китайская Народная Республика). Китай. Импортер: ООО «ДИХАУС». Адрес: Россия, 111250, г. Москва, пр-д завода «Серп и Молот», д.6, к.1. info@di-house.ru. Претензии от покупателей принимает ИМПОРТЕР. Произведено: Китай. Техническая поддержка: support@rombica.ru. Дата производства товара определяется по серийному номеру товара: четвертый и пятый символы серийного номера обозначают месяц производства, шестой и седьмой символы – год производства соответственно. Серийный номер нанесен на упаковку. Товар сертифицирован и соответствует требованиям ТР ТС 020/2011. Комплектный блок питания от сети 220В сертифицирован и соответствует требованиям ТР ТС 004/2011 и ТР ТС 020/2011. Встроенное беспроводное зарядное устройство сертифицировано и соответствует требованиям ТР ТС 020/2011

ГАРАНТИЙНЫЙ ТАЛОН

УСЛОВИЯ ГАРАНТИЙНЫХ ОБЯЗАТЕЛЬСТВ
1. Гарантийные обязательства распространяются на изделия, приобретенные в РФ
2. Гарантийные обязательства не распространяются на принадлежности, входящие в комплектность товара, если их замена не связана с разборкой изделия: элементы питания, кабели, переходники, адаптеры, чехлы, ремни, документацию
3. Изготовитель не несет гарантийные обязательства в следующих случаях: если изделие использовалось для осуществления предпринимательской деятельности, а так же в иных целях, не соответствующих его прямому назначению; нарушения правил и условий эксплуатации, установки изделия, изложенных в Руководстве Пользователя и другой документации; если изделие имеет следы попыток неквалифицированного ремонта; если дефект вызван изменением конструкции или схемы изделия, подключением внешних устройств, не предусмотренных изготовителем; если обнаружены механические повреждения, возникшие после передачи изделия потребителю, повреждения, вызванные воздействием влаги, высоких или низких температур, коррозией, окислением, попаданием внутрь изделия посторонних предметов, веществ, жидкостей, насекомых или животных
4. Производитель не несет ответственность за возможный вред изделия, прямо или косвенного нанесенный людям, домашним животным, имуществу в случае, если это произошло в результате несоблюдения правил и условий эксплуатации, установки изделия; умышленных или неосторожных действий покупателя (потребителя) и/или третьих лиц. Также, не несет ответственность за возможный вред, прямо или косвенно нанесенный изделием соответствующего назначения, в результате потери, повреждения или изменения данных и информации

ОБЛАСТЬ ДЕЙСТВИЯ ГАРАНТИИ – РОССИЙСКАЯ ФЕДЕРАЦИЯ
СРОК ГАРАНТИИ – 12 МЕСЯЦЕВ С ДАТЫ ПРОДАЖИ
СРОК СЛУЖБЫ – 24 МЕСЯЦА

При невозможности достоверно установить дату продажи, срок гарантии исчисляется с даты изготовления изделия и составляет 18 месяцев. Дата производства товара определяется по серийному номеру товара, четвертая и пятая цифры серийного номера обозначают месяц производства, шестая и седьмая цифры серийного номера обозначают год производства, соответственно. Серийный номер нанесен на упаковку. Информацию по работе технической службы и гарантийным вопросам можно узнать по электронной почте: support@rombica.ru
Полный список адресов технических центров Производителя, уполномоченных осуществлять сервисное обслуживание, представлен на сайте: www.rombica.ru

Изделие

Модель

Дата продажи

Серийный номер

Печать продавца

Настоящим утверждаю проверку работоспособности и покупку полностью исправного изделия, указанного выше, в полной комплектации с инструкцией по эксплуатации на русском языке.
Изделие осмотрено и проверено в моем присутствии, видимых повреждений не имеет. Со всеми техническими характеристиками, функциональными возможностями и правилами эксплуатации ознакомлен(а). С нижеизложенными условиями гарантии согласен(а)

ФИО Покупателя, подпись

СВЕДЕНИЯ О РЕМОНТАХ

№	дата	код ремонта	сервис	мастер	клиент