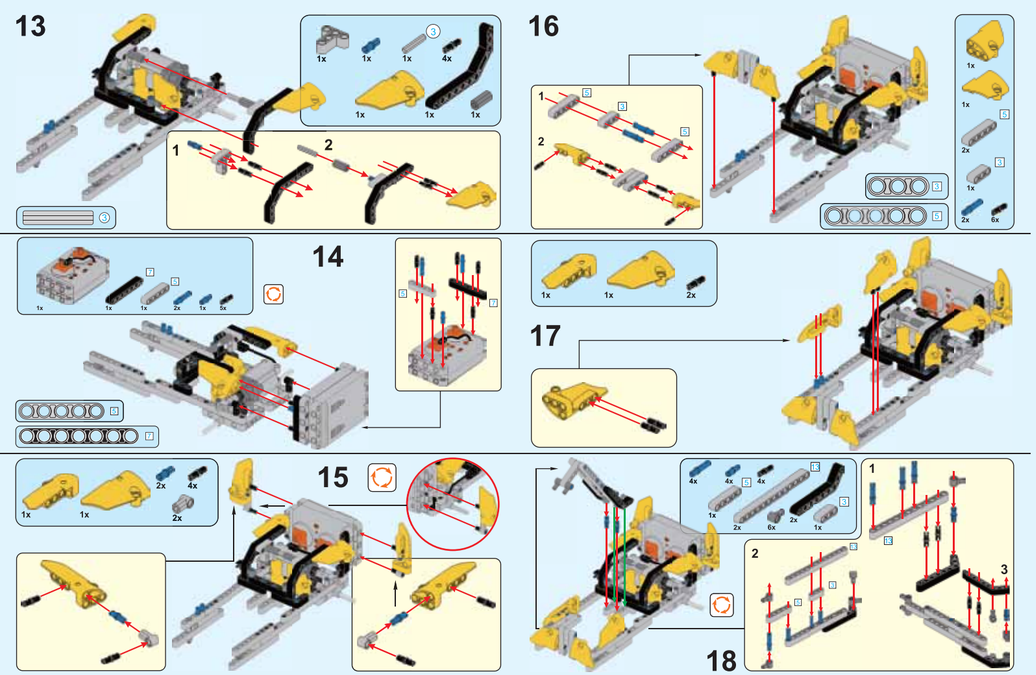

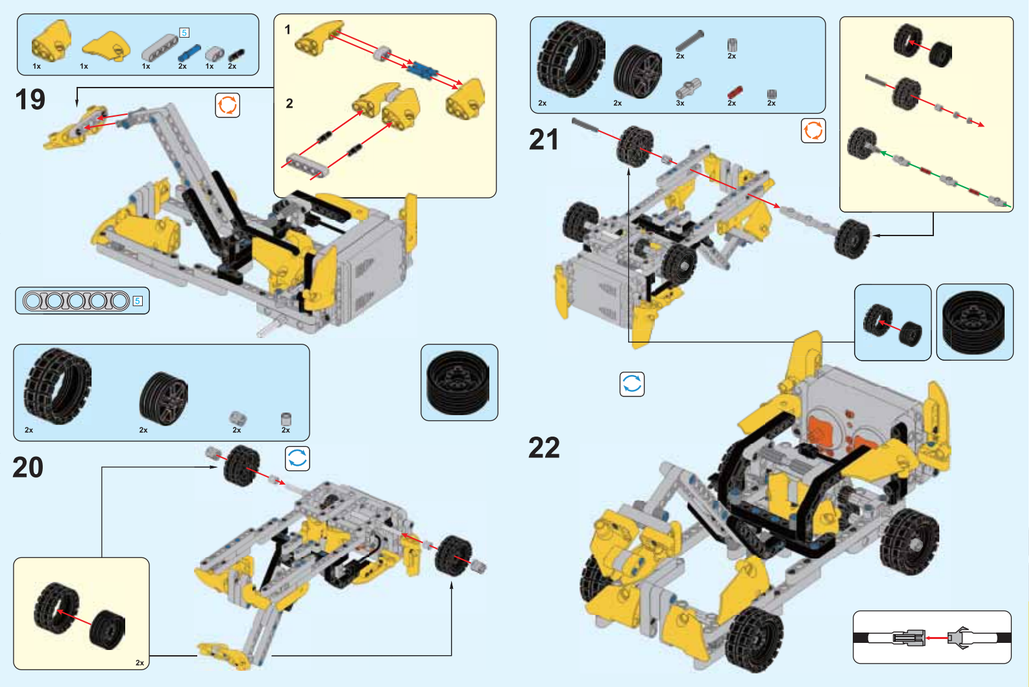

6+ возраст

ШМЕЛЬ

инструкция

ND PLAY

• СЕРИЯ NDP •

Отсканируй QR-код,
чтобы открыть инструкции по сборке других моделей

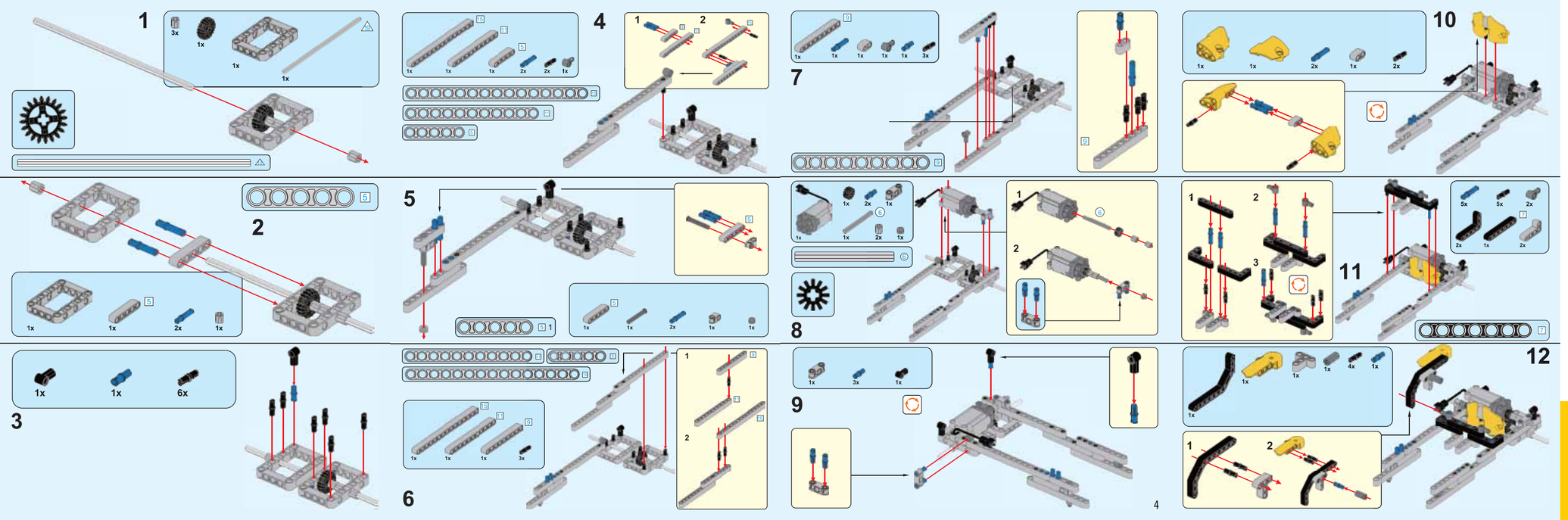

4x KA-4J	2x DB-1J	2x GA-15J01	1x EA-3J (6)	2x DB-16J	2x DB-7J (11)
10x KA-3J	1x GA-12J	2x EA-1A	3x HAA-2C	1x BC-1J	2x DB-8J (13)
1x IA-6D	2x GA-7J	3x GA-1J	3x HAB-2C	4x CC-3D	2x DB-9J (15)
2x GA-6D	1x DB-10J	1x IA-4D	3x HAA-1C	1x AB-3J	1 x EC-7I (9)
52x FA-1D	24x FA-3B	2x DB-12J	3x HAB-1C	1x AA-3	
10x GA-8J01	2x GA-11J	2x DB-3J (3)	4x CB-1D		
16x FA-2B	1x EA-2J (3)	2x DB-11J			
2x DB-2J	3x EB-1J01	8x DB-4J (5)			
2x GA-6J					
2x DB-5D (7)	2x DB-15D	2x DB-6J (9)	2x DB-13D	2x DB-14D	

0-3

ПРЕДУПРЕЖДЕНИЕ! МЕЛКИЕ ДЕТАЛИ! РИСК УДУШЬЯ.
Не предназначено для детей младше 3 лет.

Характеристики товара могут быть изменены без предварительного уведомления.
Внешний вид изделий может отличаться.