print info

Print area: 400×100mm
Fold size: 100×100 mm
Paper: 128 g / uncoated paper

front cover

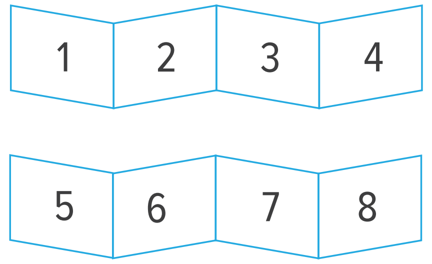

ПОРТАТИВНЫЙ ДУШ

ID: PSH-01

Shower PS1 Orange

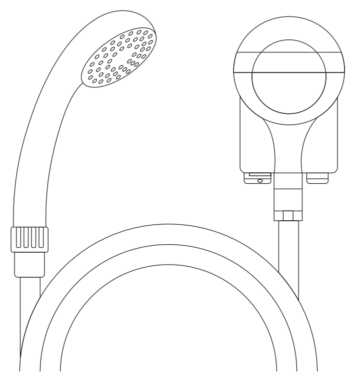

РУКОВОДСТВО ПОЛЬЗОВАТЕЛЯ

Благодарим Вас за покупку изделия Rombica. Перед эксплуатацией устройства прочтите это руководство и сохраните его для использования в дальнейшем.

ОБЩИЕ СВЕДЕНИЯ

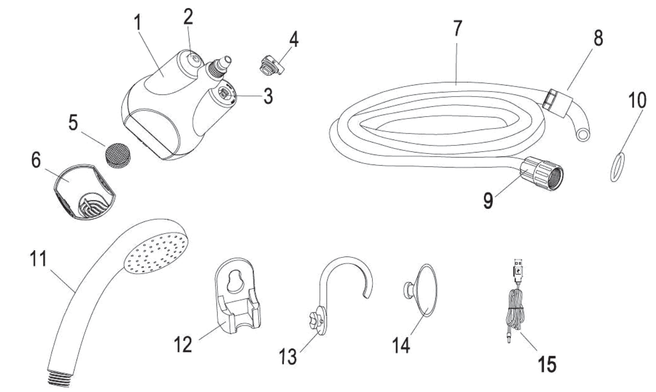

1. Насос
2. Кнопка включения/выключения
3. Порт питания
4. Защитный клапан для порта питания
5. Фильтр
6. Крышка фильтра
7. Шланг
8. Впускной коннектор шланга
9. Выпускной коннектор шланга
10. Резиновая прокладка
11. Лейка
12. Вертикальный держатель для лейки
13. Крюк
14. Присоска для держателя
15. USB-кабель питания

Не утилизируйте электрические устройства в неотсортированные городские отходы, используйте отдельные пункты сбора отходов. Обратитесь к местным органам власти за информацией, касающейся доступных систем сбора отходов. Если электронные устройства выбрасываются на городскую свалку, вредные вещества могут попасть в подземные воды и в пищевую цепь, нанося вред здоровью и благополучию.

СПЕЦИФИКАЦИЯ

Поток воды: до 3-х литров в минуту
Длина шланга: 1,8 метра
Батарея: встроенная литиевая 2200 мАч / 3,7 В
Время работы на одном заряде: 45-60 минут
Длительнось зарядки: 2 – 5 часов
Питание: 5 В
Степень защиты: IPX8
Комплектация: душевая лейка, насос, шланг, USB-кабель, набор для крепежа, инструкция

ТЕХНИЧЕСКИЕ ХАРАКТЕРИСТИКИ И ВНЕШНИЙ ВИД МОГУТ БЫТЬ ИЗМЕНЕНЫ БЕЗ ПРЕДВАРИТЕЛЬНОГО УВЕДОМЛЕНИЯ

ПОДГОТОВКА К ЭКСПЛУАТАЦИИ

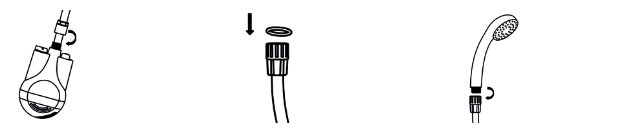

Прикрутите впускной коннектор шланга (8) к насосу (1) по часовой стрелке. Убедитесь что он плотно закручен, чтобы избежать протечки

Вставьте резиновую прокладку (10) в выпускной коннектор шланга (9

Прикрутите выпускной коннектор шланга (9) к лейке (11) по часовой стрелке. Во избежание протечки убедитесь, что он прикручен плотно

ИСПОЛЬЗОВАНИЕ УСТРОЙСТВА

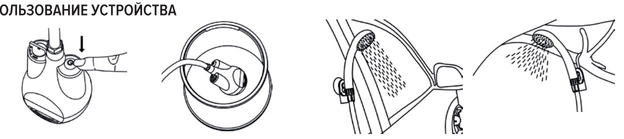

Нажмите кнопку включения (2), чтобы запустить насос

Погрузите насос (1) в воду полностью

Разместите душ согласно необходимости, используя входящие в комплект аксессуары: вертикальный держатель для лейки (12) или крючок (13)

Внимание! Допускается использовать устройство только для воды, предварительно прошедшей очистку. Температурный диапазон жидкости от +5 °c до +60 °c.

ПОДЗАРЯДКА УСТРОЙСТВА

Перед первым использованием полностью зарядите аккумулятор в течение 4-х часов.
Новый аккумулятор требует 2-3 цикла полного заряда-разряда для достижения максимальной емкости.

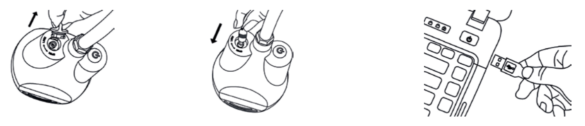

Открутите против часовой стрелки защитный клапан порта питания (4)

Подключите USB-кабель питания (15) в порт питания (3). Цвет индикатора:
Красный: батарея заряжается.
Синий: батарея полностью заряжена

Подключите USB-коннектор кабеля в источник питания 5В (например: USB-порт внешнего аккумулятора, ноутбука или автомобиля)

Внимание! Запрещено использование устройства во время подзарядки и с открытым клапаном.

ОЧИСТКА ФИЛЬТРА

Отсоедините крышку фильтра (6)

Промойте фильтр (5) и крышку фильтра (6) под проточной водой, удалив из них накопившиеся частицы грязи

Вставьте фильтр (5) обратно и прикрепите крышку фильтра (6)

УСЛОВИЯ ХРАНЕНИЯ

1. Высушите устройство, если не собираетесь использовать его в течение длительного времени.
2. Если устройство не используется в течение длительного времени, заряжайте его раз в месяц.
3. Храните в сухом, хорошо проветриваемом месте, вдали от нагревательных приборов и прямых солнечных лучей.
4. Не кусайте и не облизывайте устройство, это может привести к повреждению или взрыву устройства.
5. Храните устройство в недоступном для детей месте. Данное устройство не должно использоваться маленькими детьми или лицами с ограниченными возможностями без наблюдения ответственного лица, гарантирующего безопасное использование устройства. Следите за маленькими детьми, чтобы они не играли с устройством.

МЕРЫ ЭЛЕКТРОБЕЗОПАСНОСТИ

1. Не пытайтесь в случае поломки открыть корпус устройства и отремонтировать его самостоятельно, обратитесь в сервисный центр.
2. Перед использованием устройства убедитесь, что его части не имеют повреждений, во избежание поломки устройства или получения травм пользователем.
3. Для зарядки встроенного аккумулятора следует использовать только зарядное устройство с характеристиками тока, указанными в руководстве пользователя и на упаковке.
4. Убедитесь, что перед эксплуатацией защитный клапан разъема питания закрыт полностью, во избежание попадания влаги в порт питания – это может привести к поломке устройства.
5. Избегайте воздействия на устройство солнечных лучей, пыли и грязи, а также повышенной влажности в течение длительного времени.
6. Не допускайте падения устройства и не подвергайте его сильным ударам.
7. Не храните, не используйте устройство и не заряжайте аккумулятор рядом с источниками тепла и легковоспламеняющимися предметами, при повышенной или пониженной температуре. Зарядка может производиться только под наблюдением взрослого. Рекомендуется использовать устройство при температуре воздуха от +5 °C до +35 °C.
8. Избегайте попадания посторонних предметов в отверстия и разъемы устройства.
9. Обязательно отключайте USB-кабель от устройства после зарядки и закрывайте защитный клапан.
10. При отсоединении кабеля питания от устройства никогда не тяните за шнур, держитесь за штекер.
11. Стандартный ресурс аккумулятора составляет 500 циклов заряда-разряда. После превышения 500 циклов эффективная емкость аккумулятора может снижаться. Эффективность хранения и передачи энергии аккумулятора зависит от температуры окружающей среды.

МЕРЫ ПРЕДОСТОРОЖНОСТИ ВО ВРЕМЯ ИСПОЛЬЗОВАНИЯ

1. Устройство не предназначено для использования в коммерческих целях.
2. Не разбирайте устройство во время зарядки или эксплуатации.
3. Во время эксплуатации устройства запрещено использовать для перекачки воду с растворенными в ней моющими средствами, такими как шампуни, мыло, чистящие средства и так далее.

4. Не допускается использование морской воды или воды из плохо очищенных источников (озерная, речная, вода из застоявшегося бассейна).
5. Запрещено использование для перекачки любых жидкостей кроме воды, прошедшей грубую очистку. Температурный диапазон воды должен быть от +5 °C до +60 °C.
6. Не оставлять устройство без эксплуатации вне помещения при отрицательных температурах воздуха и на морозе.
7. Выполняйте своевременную очистку устройства. Высушите детали устройства перед сборкой.
8. Не используйте моющие средства и растворители для чистки устройства. Используйте для очистки чистую теплую воду.
9. Не мойте устройство и его детали в посудомоечной машине.

Назначение товара: портативный душ. Устройство не предназначено для использования в коммерческих целях. Используется для личной гигиены в соответствии с инструкцией.

Ограничения при использовании: при использовании устройства необходимо соблюдать нормы, установленные законодательством страны (в которой используется изделие).
Изделие содержит встроенный аккумулятор. Перед транспортировкой обратитесь к местным органам власти/перевозчику для уточнения правил и условий перевозки.
Товарный знак / торговая марка: rombica.
Адрес пр-ва: «Хангжу Вейрран Мэчинери Ко., Лтд.», / Рум 205, Билдинг 6, № 3, Ферст Лейн, Жиаожиали, Ксиаченг Дистрикт, Хангжу, Жейанг, Китай. Произведено: Китай.
Импортер: ООО «ДИХАУС». Адрес: Россия, 111250, г. Москва, пр-д завода «Серп и Молот», д.6, к.1.
info@di-house.ru
Претензии от покупателей принимает ИМПОРТЕР.
Техническая поддержка – support@rombica.ru
Дата производства товара определяется по серийному номеру товара: 4 и 5 символы серийного номера обозначают месяц производства, 6 и 7 символы – год производства соответственно.
Серийный номер нанесен на упаковку. Товар сертифицирован.

ГАРАНТИЙНЫЙ ТАЛОН

УСЛОВИЯ ГАРАНТИЙНЫХ ОБЯЗАТЕЛЬСТВ

1. Гарантийные обязательства распространяются на изделия, приобретенные в РФ.
2. Гарантийные обязательства не распространяются на принадлежности, входящие в комплектность товара, если их замена не связана с разборкой изделия: элементы питания, кабели, переходники, адаптеры, чехлы, ремни, документацию.
3. Изготовитель не несет гарантийные обязательства в следующих случаях: если изделие использовалось для осуществления предпринимательской деятельности, а также в иных целях, не соответствующих его прямому назначению; нарушения условий эксплуатации, установки изделия, изложенных в Руководстве Пользователя и другой документации; если изделие имеет след попыток неквалифицированного ремонта; если дефект вызван изменением конструкции или схемы изделия, подключением внешних устройств, не предусмотренных изготовителем; если обнаружены механические повреждения, возникшие после передачи изделия потребителю; повреждения, вызванные воздействием влаги, высоких или низких температур, коррозией, окислением, попаданием внутрь изделия посторонних предметов, веществ, жидкостей, насекомых или животных.
4. Производитель не несет ответственность за возможный вред изделия, прямо или косвенно нанесенный людям, домашним животным, имуществу в случае, если это произошло в результате несоблюдения правил и условий эксплуатации, установки изделия; умышленных или неосторожных действий покупателя (потребителя) и/или третьих лиц. Также, не несет ответственность за возможный вред, прямо или косвенно нанесенный изделием соответствующего назначения, в результате потери, повреждения или изменения данных и информации.

ОБЛАСТЬ ДЕЙСТВИЯ ГАРАНТИИ – РОССИЙСКАЯ ФЕДЕРАЦИЯ.
СРОК ГАРАНТИИ – 12 МЕСЯЦЕВ С ДАТЫ ПРОДАЖИ.
СРОК СЛУЖБЫ – 24 МЕСЯЦА.

При невозможности достоверно установить дату продажи, срок гарантии исчисляется с даты изготовления изделия и составляет 18 месяцев. Дата производства товара определяется по серийному номеру товара, четвертая и пятая цифры серийного номера обозначают месяц производства, шестая и седьмая цифры серийного номера обозначают год производства, соответственно. Серийный номер нанесен на упаковку и устройство. Информацию о работе технической службы и по гарантийным вопросам можно узнать по электронной почте: support@rombica.ru.
Полный список адресов технических центров производителя, уполномоченных осуществлять сервисное обслуживание, представлен на сайте: www.rombica.ru.

Изделие

Модель

Серийный номер

Дата продажи

Печать продавца

Настоящим утверждаю проверку работоспособности и покупку полностью исправного изделия, указанного выше, в полной комплектации с инструкцией по эксплуатации на русском языке. Изделие осмотрено и проверено в моем присутствии, видимых повреждений не имеет. Со всеми техническими характеристиками, функциональными возможностями и правилами эксплуатации ознакомлен(а). С нижеизложенными условиями гарантии согласен(а).

ФИО Покупателя, подпись

СВЕДЕНИЯ О РЕМОНТАХ

№	дата	код ремонта	сервис	мастер	клиент