Беспроводные наушники
Модель: MW-SW-B07

# РУКОВОДСТВО ПОЛЬЗОВАТЕЛЯ

Благодарим Вас за приобретение нашей продукции! Вы стали обладателем беспроводной гарнитуры, использующей интерфейс Bluetooth для соединения со смартфонами и планшетами. Пожалуйста, ознакомьтесь с руководством пользователя перед началом использования.
Назначение: Устройство для персонального прослушивания звука.

**Характеристики:**
Тип наушников: Накладные полноразмерные
Акустическое оформление: Закрытое
Тип крепления: Оголовье
Bluetooth-спецификация: V5.0 + EDR, HSP, HFP, A2DP, AVRCP
Диаметр мембраны: 40 мм
Чувствительность (наушники): 107 дБ
Чувствительность (микрофон): 58 дБ
Частотный диапазон (наушники): 20–20000 Гц
Частотный диапазон (микрофон): 20–16000 Гц
Радиус действия: 10 м
Время работы в режиме прослушивания музыки: до 4 ч
Проигрывание mp3 файлов с micro SD карты (до 32 Гб, форматирована под FAT16)
Проигрывание радио FM диапазона 87,5-108 МГц
Разъем Micro-USB для зарядки батареи

**Содержимое упаковки:**
Наушники
Micro-USB кабель для зарядки
Инструкция

**Управление:**
1.Громкость - / предыдущий трек
2.Выключатель питания
3.Воспроизведение / пауза / ответ на звонок
4.Громкость + / следующий трек
5.Переключатель режимов работы

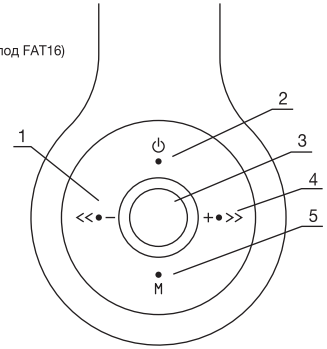


**Использование:**

**1. Зарядка батареи наушников**
Для зарядки наушников подключите Micro-USB кабель к разъему наушников, другой стороной к источнику питания (компьютеру либо зарядному устройству). Заряд батареи начнется автоматически, при этом индикатор наушников горит красным цветом. При полной зарядке батареи индикатор погаснет.

**2. Включение / выключение наушников**
Для включения наушников нажмите и удерживайте кнопку 2 в течение 3-4 секунд. Для выключения наушников нажмите ту же кнопку и удерживайте в течение 3-4 секунд.

**3. Подключение наушников к смартфону**
Включите наушники. Если наушники не видят устройства, к которым подключались до этого, они перейдут в режим спаривания (на наушниках будет мигать синий светодиод).
- Включите функцию BLUETOOTH на Вашем смартфоне либо планшете. Запустите поиск и найдите устройство с именем B07 в списке устройств. Выберите его.
Процедура спаривания производится один раз. После этого, при каждом включении питания наушников, они будут автоматически подключаться к данному смартфону (при этом BLUETOOTH на смартфоне должен быть включен).
Возможно проводное подключение наушников к смартфону. Если наушники разрядились, возможно подключить их к смартфону при помощи кабеля 3.5 мм Jack - 3.5 мм Jack (не входит в комплектацию). При этом микрофон и кнопки управления на наушниках работать не будут, все регулировки осуществляются со смартфона.

**4.Функции наушников:**
Изменение громкости
Для изменения громкости во время прослушивания музыки нажмите и удерживайте кнопку 4 (увеличение громкости) либо 1 (уменьшение громкости).

**Ответ на входящий звонок / завершение звонка**
Для ответа на входящий звонок нажмите на кнопку 3. Для завершения разговора снова нажмите на кнопку 3. Для сброса входящего вызова нажмите и удерживайте кнопку 3 в течение 2 секунд. Для набора последнего номера нажмите дважды кнопку 3.

**Проигрывание / пауза**
Во время прослушивания музыки: нажмите кнопку 3 для установки трека на паузу. Нажмите еще раз для возобновления проигрывания.

**Переключение треков**
Для переключения треков во время прослушивания музыки коротко нажмите кнопку 1 (предыдущий трек) либо 4 (следующий трек).

**Проигрывание радио**
Нажмите кнопку 5 для включения режима радио. Кнопками 1 и 4 переключаются станции (короткие нажатия) либо регулируется громкость воспроизведения (нажать и удерживать).

**Проигрывание mp3 файлов**
Вставьте micro SD с записанными на нее треками в формате MP3 либо WMA. Воспроизведение начнется автоматически. Кнопками 1 и 4 переключаются треки (короткие нажатия) либо регулируется громкость воспроизведения (нажать и удерживать).

**Правила и условия безопасного и эффективного использования товара**
1. Использовать товар только по прямому назначению.
2. Не разбирать. Данное изделие не содержит частей, подлежащих самостоятельному ремонту. По вопросам обслуживания и замены неисправного изделия обращайтесь к фирме-продавцу. При приеме товара убедитесь в его целостности и отсутствии внутри свободно перемещающихся предметов.
3. Не предназначен для детей до 3-х лет. Содержит мелкие детали.
4. Не допускать попадания влаги на изделие и внутрь его. Не опускать изделие в жидкости.
5. Не подвергать изделие вибрациям и механическим нагрузкам, способным привести к механическим повреждениям товара. В случае наличия механических повреждений никаких гарантий на товар не дается.
6. Не использовать при видимых повреждениях изделия. Не пользоваться заведомо неисправным устройством.
7. Не брать в рот.
8. Не использовать изделие в промышленных, медицинских или производственных целях.
9. В случае, если транспортировка товара осуществлялась при отрицательных температурах, перед началом эксплуатации нужно дать товару согреться в теплом помещении (+16-25 °С) в течение 3 часов.
10. Выключать устройство каждый раз, когда не планируется использовать его в течение длительного периода времени.
11. Не использовать устройство при вождении транспортного средства в случае, если устройство отвлекает внимание, а также в тех случаях, когда отключение устройства предусмотрено законом.
12. Специальные условия хранения, транспортировки и реализации не предусмотрены.

**Гарантийные обязательства**
Фирма-поставщик устанавливает гарантийный срок изделия равным 6 месяцев со дня реализации изделия при условии соблюдения потребителем правил хранения, эксплуатации и требований безопасности. Производитель оставляет за собой право вносить технические изменения в изделие.

Дата производства: см на упаковке. Срок службы: 2 года. Срок годности не ограничен.

Произведено в Китае. ШАНТОУ СТОРМ ЭЛЕКТРОНИК ТЕХНОЛОДЖИ КОМПАНИ ЛИМИТЕД. Адрес: 6Ф, Но 2, Лэйн 4, Джианджуньянг, Ксианбо Вилладж, Гурао Таун, Чаоянг Дистрикт, Шантоу, Гуандонг, Китай. Импортер / организация, уполномоченная на принятие и удовлетворение требований потребителей в отношении товара ненадлежащего качества: ООО "Рево Чардж Рус". Адрес: 125167, г. Москва, улица Викторенко, д. 5 стр.1, этаж 14